Qlima

PES 7325

GARANTIA • GARANTIE • GUARANTEE •
2
ANS
YEARS
AÑOS
JAAR
JAHRE

D	GEBRAUCHSANWEISUNG	2
DK	BETJENINGSMANUAL	28
FIN	KÄYTTÖOHJE	52
GB	OPERATING MANUAL	76
N	BRUKSANVISNING	100
PL	INSTRUKCJA OBSŁUGI	124
S	INSTRUKTIONSBOK	150

WICHTIGE TEILE

1. Luftauslass mit verstellbarem Schwenkflügel
2. Bedienfeld
3. Handgriff (auf beiden Seiten)
4. Lufteinlass
5. Wasserzulauf und Drehknopf
6. Drainage-Anschluss
7. Stopfen
8. Entleerungsschlauch
9. Wasserauslass und Drehknopf
10. Ladegerät

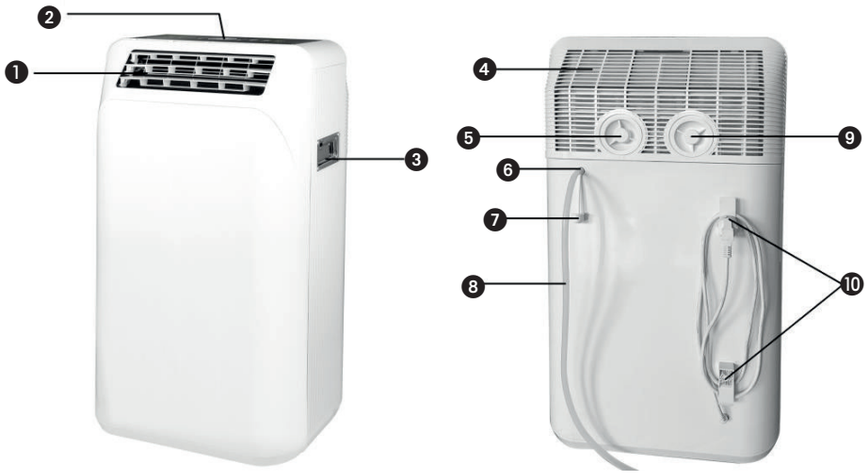

ZUBEHÖR

1. Wasserzulauf / -ablaufschlauch
2. Kardangelenk

1. LESEN SIE ZUNÄCHST DIE BEDIENUNGSANLEITUNG.

2. WENDEN SIE SICH IN ZWEIFELSFÄLLEN AN IHREN HÄNDLER.

Sehr geehrte Damen und Herren,

wir gratulieren Ihnen zum Kauf Ihres Klimageräts. Außer der Luftkühlung hat dieses Klimagerät noch drei weitere Funktionen, nämlich Luftentfeuchtung, Luftumwälzung und Luftfilterung. Das mobile Klimagerät lässt sich sehr einfach bedienen und problemlos an einer anderen Stelle aufstellen. Sie haben ein Qualitätsprodukt gekauft, an dem Sie noch viele Jahre Freude haben werden, wenn Sie das Klimagerät auf sichere und sachgemäße Weise nutzen.
Um eine optimale Lebensdauer Ihres Klimagerätes zu gewährleisten, lesen Sie bitte zuerst diese Bedienungsanleitung. Wir wünschen Ihnen angenehme Kühle und viel Komfort mit Ihrem Klimagerät.

Mit freundlichen Grüßen,

PVG Holding B.V.
Abteilung Kundendienst

man_PES 7325-SCAN ('23) V1.indd 3 05-01-2023 20:54

A SICHERHEITSVORSCHRIFTEN

Lesen Sie bitte vor der Anwendung des Geräts sorgfältig die Bedienungsanleitung und bewahren Sie sie für eine zukünftige Einsichtnahme auf. Das Gerät nur dann installieren, wenn die örtlich geltenden bzw. nationalen Vorschriften, Verordnungen und Normen erfüllt sind. Dieses Produkt ist für den Gebrauch als Klimagerät in Wohngebäuden bestimmt, und darf nur in trockener Umgebung, unter normalen Haushaltsverhältnissen, in Wohnräumen, Küchen und in Garagen verwendet werden.

Mindestabstand vom Gerät zu brennbarer Oberfläche	0.3M
Sicherungstyp und -stärke	F6.3AL250V
Max. Wasserbetriebstemperatur	-6°C
Min. Wasserbetriebstemperatur	-40°C
Max. Einlasswasserdruck (Pa, Pascal)	≥1.0MPa
Min. Einlasswasserdruck (Pa, Pascal)	0.6MPa

Verwenden Sie immer den mitgelieferten Schlauchsatz. Verwenden Sie keinen alten Schlauchsatz.

man_PES 7325-SCAN ('23) V1.indd 4 05-01-2023 20:54

WICHTIG!

- Benutzen Sie das Gerät auf keinen Fall mehr, wenn das Kabel oder der Stecker beschädigt sind. Klemmen Sie das Kabel nicht ab und verhindern Sie Kontakt mit scharfen Kanten.
- Dieses Gerät muss gemäß den örtlich geltenden Vorschriften, Richtlinien und Normen installiert werden.
- Das Gerät eignet sich ausschließlich zum Betrieb im Innenbereich, in trockenen Räumen.
- Kontrollieren Sie die Netzspannung.
- Das Gerät eignet sich ausschließlich für den Anschluss an Steckdosen mit Schutzkontakt mit einer Anschlussspannung von 220-240 Volt / 50 Herz.

WICHTIG!

- Das Gerät muss immer über eine Steckdose mit Schutzkontakt angeschlossen werden. Sie sollten das Gerät auf keinen Fall anschließen, wenn der Stromanschluss nicht geerdet ist.
- Der Stecker sollte immer leicht zugänglich sein, wenn das Gerät angeschlossen ist.
- Lesen Sie diese Bedienungsanleitung bitte sorgfältig durch und befolgen Sie die Anweisungen.

Kontrollieren Sie vor dem Anschließen des Geräts, ob

- die Netzspannung mit den Angaben auf dem Typenschild übereinstimmt
- Steckdose und Stromanschluss für dieses Gerät geeignet sind
- der Stecker des Geräts richtig in die Steckdose passt
- das Gerät auf einem stabilen und flachen Untergrund steht

Lassen Sie die elektrische Anlage von einem Fachmann überprüfen, wenn Sie sich nicht sicher sind, dass alles in Ordnung ist.

- Das Klimagerät ist ein sicheres Gerät. Es wurde gemäß den CE-Sicherheits-normen hergestellt. Dennoch sollten Sie – wie bei jedem elektrischen Gerät – bei der Benutzung vorsichtig sein.
- Die Luftzufuhr und die Luftaustritte niemals abdecken.
- Entleeren Sie den Wasserbehälter über den Wasserablass, bevor Sie das Gerät verschieben.
- Bringen Sie das Gerät auf keinen Fall mit Chemikalien in Berührung.
- Stecken Sie keine Gegenstände in die Öffnungen des Geräts.
- Bringen Sie das Gerät auf keinen Fall mit Wasser in Berührung. Besprühen Sie das Gerät auf keinen Fall mit Wasser oder tauchen es in Wasser ein: Kurzschlussgefahr!
- Ziehen Sie immer erst den Stecker aus der Steckdose, bevor Sie das Gerät oder Teile des Geräts reinigen oder ersetzen.
- Schließen Sie das Gerät niemals über ein Verlängerungskabel an. Sollte keine geeignete Schuko-Steckdose zur Verfügung

man_PES 7325-SCAN ('23) V1.indd 6 05-01-2023 20:54

stehen, dann lassen Sie diese von einem Elektro-Fachmann anlegen.

- Aus Sicherheitsgründen bitten wir um äußerste Vorsicht mit Kindern in der unmittelbaren Nähe des Geräts, dies gilt übrigens für alle elektrischen Geräte.
- Lassen Sie eventuelle Reparaturen, die nicht unter die regelmäßige Wartung fallen, ausschließlich von einem geprüften Kundendienstmonteur oder von Ihrem Fachhändler ausführen, da anderenfalls möglicherweise der Garantieanspruch erlischt.
- Ziehen Sie immer den Stecker aus der Steckdose, wenn das Gerät nicht in Betrieb ist.
- Ein beschädigtes Netzkabel ist vom Hersteller, seinem Kundendienst oder von Personen mit vergleichbaren Qualifikationen zu ersetzen, um Gefahren vorzubeugen.
- Dieses Gerät darf nicht von körperlich, geistig oder sensorisch eingeschränkten Personen (oder Kindern) benutzt werden oder von Personen, die unzureichende Erfahrung und Kenntnisse haben, es sei denn dies erfolgt unter Aufsicht und Anleitung zur Verwendung des Geräts durch jemanden, der für die Sicherheit dieser Personen zuständig ist.
- Kinder sind zu beaufsichtigen, um sicherzugehen, dass sie nicht mit dem Gerät spielen.
- Dieses Gerät kann von Kindern ab 8 Jahren und Personen mit eingeschränkten physischen, sinnlichen oder geistigen Fähigkeiten oder einem Mangel an Erfahrung und Wissen verwendet werden,

wenn sie in die sichere Nutzung des Geräts eingewiesen wurden und die damit einhergehenden Gefahren verstanden haben.

- Kinder sollten nicht mit dem Gerät spielen.
- Reinigungs- und Wartungsarbeiten sollten nicht von Kindern ohne Aufsicht ausgeführt werden.
- Wenn die Wassertemperatur 18 Grad oder weniger beträgt, lassen Sie bitte kein Wasser zu oder ab. (Die Wassertanktemperatur wird auf der Digitalanzeige unter der Kühl- oder Wärmespeicherfunktion und auf der App-Steuerungsschnittstelle angezeigt.)
- Hinweis: Das Gerät verfügt über eine 30-sekündige sichere Belüftungsfunktion (Sie können es starten, indem Sie eine beliebige Taste drücken).

VORSICHT!

- Schließen Sie den Raum, in dem Sie das Gerät benutzen, niemals völlig luftdicht ab. Damit verhindern Sie Unterdruck in diesem Raum. Negative Druck (=Unterdruck) kann den sicheren Betrieb von Durchlauferhitzern, Öfen usw. stören.
- Nicht-Befolgen der Sicherheitsvorschriften kann zum Ausschluss der Garantie führen.
- Heben Sie das Gerät immer zu zweit an.

Spezifische Informationen zu Geräten mit Kältemittelgas R290 / R32.

- Lesen Sie aufmerksam alle Warnhinweise.
- Wenn Sie das Gerät abtauen und reinigen, verwenden Sie keine Werkzeuge, die nicht

man_PES 7325-SCAN ('23) V1.indd 8 05-01-2023 20:54

vom Hersteller empfohlen wurden.

- Das Gerät muss in einem Bereich ohne durchgehende Entzündungsquelle (Bsp.: offene Flammen, laufende Gas- oder Elektrogeräte) aufgestellt werden.
- Nicht durchstechen oder verbrennen.
- Dieses Gerät beinhaltet Y g des Kältemittelgases R290 / R32 (siehe Nennwertaufkleber auf der Geräterückseite).
- R290 / R32 ist ein Kältemittelgas, das den entsprechenden europäischen Richtlinien zur Umwelt entspricht. Nicht auf den Kältemittelkreislauf einstechen. Achten Sie darauf, dass die Kältemittel möglicherweise keinen Geruch haben.
- Wenn das Gerät in einem unbelüfteten Raum aufgestellt, in Betrieb genommen oder gelagert wird, muss der Raum so konzipiert sein, dass die Ansammlung von Kältemittellecks vermieden wird, was aufgrund der möglichen Entzündung des Kältemittels durch elektrische Heizgeräte, Öfen oder eine andere Entzündungsquelle andernfalls zu einer Brand- oder Explosionsgefahr führen würde.
- Das Gerät muss so gelagert werden, dass ein mechanisches Versagen verhindert wird.
- Personen, die den Kältemittelkreislauf bedienen oder daran arbeiten, müssen die entsprechende Zertifizierung durch eine zugelassene Organisation besitzen, um das Fachwissen im Umgang mit Kältemitteln gemäß einer spezifischen Evaluierung sicherzustellen, die von Industrieverbänden anerkannt wird.

man_PES 7325-SCAN ('23) V1.indd 9 05-01-2023 20:54

- Reparaturen müssen basierend auf den Empfehlungen des Herstellers durchgeführt werden.
- Belüftungsöffnungen nicht versperren.

Wartungs- und Reparaturarbeiten, welche die Unterstützung einer weiteren qualifizierten Person erfordern, müssen unter Aufsicht einer Person durchgeführt werden, die im Umgang mit brennbaren Kältemitteln geschult ist.

Das Gerät ist an einem Ort zu installieren, zu betreiben und zu lagern, dessen Fläche mehr als 4 m^2 beträgt. Das Gerät ist an einem gut belüfteten Ort zu lagern, an dem die Raumgröße der für den Betrieb vorgegebenen Raumgröße entspricht.

ANWEISUNGEN ZUR REPARATUR VON GERÄTEN MIT R290 / R32

1. ALLGEMEINE ANWEISUNGEN

Diese Gebrauchsanleitung ist für die Nutzung durch Personen mit angemessenem Wissen über Elektrik, Elektrotechnik, Kältemittel und Maschinenbau vorgesehen.

1.1 Überprüfen Sie den Bereich

Bevor Sie mit der Arbeit an Systemen beginnen, die entflammbares Kältemittel enthalten, sind Sicherheitsprüfungen erforderlich, um sicherzustellen, dass die Entzündungsgefahr minimiert ist. Bei der Reparatur des Kühlsystems sind folgende Vorkehrungsmaßnahmen zu treffen, bevor mit der Arbeit am System begonnen wird.

1.2 Arbeitsvorgang

Die Arbeiten sind in einem kontrollierten Verfahren durchzuführen, um das Risiko von entflammbarem Gas oder Dämpfen während der Durchführung der Arbeiten zu minimieren.

1.3 Allgemeiner Arbeitsbereich

Das Wartungspersonal und andere, die in jenem Bereich arbeiten, sind über die Art der durchgeführten Arbeiten in Kenntnis zu setzen. Arbeiten in geschlossenen Räumen sind zu vermeiden. Der Bereich um den Arbeitsbereich ist abzutrennen. Stellen Sie sicher, dass die Bedingungen in dem Bereich durch die Kontrolle von entflammbarem Material gesichert wurden.

1.4 Prüfung auf Kältemittel

Der Bereich ist mit einem entsprechenden Kältemitteldetektor vor und während den Arbeiten zu prüfen, um sicherzustellen, dass der Techniker auf möglicherweise entflammbare Atmosphären aufmerksam gemacht wird. Stellen Sie sicher, dass das Leckerkennungsgerät für die Nutzung mit entflammbaren Kältemitteln geeignet ist, d. h. keine Funkenbildung, adäquat versiegelt oder eigensicher.

1.5 Bereitstellung eines Feuerlöschers

Sollten Schweißarbeiten am Kühlgerät oder einem dazugehörigen Bauteil durchgeführt werden, so ist ein geeignete Feuerlöschgerät bereitzustellen. Stellen Sie einen Trockenpulver- oder CO_2-Feuerlöscher im Ladebereich bereit.

1.6 Keine Zündquellen

Bei Arbeiten an einem Kühlsystem, bei denen eine Rohrleitung freigelegt wird, die entflammbares Kältemittel führt oder führte, dürfen keine Zündquellen nutzen, die zur Gefahr eines Feuers oder einer Explosion führen könnten. Alle möglichen Zündquellen, darunter Zigaretten, sind in ausreichendem Abstand vom Ort der Installation, der Reparatur, der Demontage und der Entsorgung aufzubewahren, an dem möglicherweise entflammbare Kältemittel in die Umgebung entweichen können. Vor den Arbeiten ist der Bereich rund um das Gerät zu beobachten, um sicherzustellen, dass keine entflammbaren

man_PES 7325-SCAN ('23) V1.indd 10 05-01-2023 20:54

Gefahren oder Risiken der Entzündung vorhanden sind. Es sind „Nichtraucher"-Schilder aufzustellen.

1.7 Belüfteter Bereich
Stellen Sie sicher, dass der Bereich offen und entsprechend belüftet ist, bevor Sie das System aufbrechen oder Schweißarbeiten durchführen. Während den Arbeiten ist ein gewisser Grad der kontinuierlichen Belüftung sicherzustellen. Die Belüftung sollte freigesetztes Kältemittel sicher verteilen und vorzugsweise nach draußen in die Atmosphäre befördern.

1.8 Prüfung des Kältemittelgeräts
Wenn elektrische Bauteile ausgetauscht werden, müssen diese für den Zweck und die richtige Spezifikation geeignet sein. Die Wartungsanweisungen des Herstellers sind jederzeit zu befolgen. Wenden Sie sich im Zweifelsfall für Hilfe an die technische Abteilung des Herstellers. Die folgenden Prüfungen sind an Installationen vorzunehmen, die entflammbares Kältemittel verwenden: – Die Ladekapazität entspricht der Größe des Raums, in dem die kältemittelführenden Komponenten installiert sind;

- die Belüftungsmaschine und -auslässe funktionieren ordnungsgemäß und sind nicht blockiert;
- bei der Nutzung eines indirekten Kältemittelkreislaufs ist der sekundäre Kreislauf auf Kältemittel zu überprüfen;
- Kennzeichnungen am Gerät sind weiterhin sichtbar und lesbar. Nicht leserliche Kennzeichnungen und Beschilderungen sind auszubessern;
- die Kältemittelleitung oder -komponenten sind so installiert, dass sie unwahrscheinlich mit Substanzen in Berührung kommen, welche die kältemittelführenden Komponenten korrodieren können, sofern die Komponenten nicht aus einem Material bestehen, das an sich korrosionsfest oder ausreichend gegen Korrosion geschützt ist.

1.9 Überprüfung von elektrischen Geräten
Reparatur- und Wartungsarbeiten an elektrischen Komponenten müssen anfängliche Sicherheitsprüfungen und die Inspektion der Komponenten umfassen. Sollte ein Mangel festgestellt werden, der eine Gefährdung der Sicherheit darstellt, so darf der Kreislauf nicht an das Stromnetz angeschlossen werden, sofern der Mangel nicht zufriedenstellend behoben wurde. Sollte der Mangel nicht umgehend behoben werden können, der Betrieb jedoch weiterhin notwendig sein, so ist eine adäquate vorübergehende Lösung zu finden. Dies ist dem Besitzer des Geräts zu melden, damit alle Parteien darüber in Kenntnis gesetzt werden können. Die anfänglichen Sicherheitsprüfungen müssen folgende Punkte umfassen:

- Die Kondensatoren sind entladen. Dies ist auf sichere Weise durchzuführen, um eine mögliche Funkenbildung zu vermeiden;
- Während der Auffüllung, der Wiederherstellung oder der Säuberung des Systems liegen keine stromführenden Komponenten oder Drähte frei;
- Es besteht eine durchgehende Erdung.

2 REPARATUREN AN VERSIEGELTEN KOMPONENTEN

2.1 Während der Reparatur von versiegelten Komponenten ist jegliche Stromversorgung vom Gerät zu trennen, bevor versiegelte Abdeckungen usw. abgenommen werden. Sollte es absolut notwendig sein, dass das Gerät während der Wartung am Stromnetz angeschlossen ist, so ist eine dauerhafte Art der Leckerkennung am kritischsten Punkt zu platzieren, um vor einer potenziell gefährlichen Situation zu warnen.

2.2 Besondere Aufmerksamkeit ist auf folgende Punkte zu richten, um sicherzustellen, dass das Gehäuse durch die Arbeiten an elektrischen Komponenten nicht derart beeinträchtigt wird, dass der Schutzgrad davon betroffen ist. Hierzu gehören Schäden an Kabeln; eine überschüssige Anzahl von Anschlüssen; Anschlüsse, die nicht den Originalvorgaben entsprechen; Schäden an Dichtungen; unsachgemäße Anbringung von Stopfbuchsen usw.

Stellen Sie sicher, dass das Gerät sicher montiert ist.

Stellen Sie sicher, dass Dichtungen oder Dichtungsmaterial nicht derart verschließen sind, dass sie nicht länger zur Vorbeugung des Eindringens entflammbarer Atmosphären genutzt werden können. Ersatzteile müssen den technischen Vorgaben des Herstellers entsprechen.

HINWEIS Die Nutzung von Silikondichtmittel kann die Effektivität einiger Arten von Leckerkennungsgeräten beeinträchtigen. Eigensichere Komponenten müssen vor der jeweiligen Arbeit nicht isoliert werden.

3 REPARATUREN AN EIGENSICHEREN KOMPONENTEN

Bringen Sie keine dauerhaften induktiven oder Kapazitätslasten am Kreislauf an, ohne zuvor sichergestellt zu haben, dass hierdurch die zulässigen Spannungs- und Stromwerte für das genutzte Gerät nicht überschritten werden.

Eigensichere Komponenten sind die einzigen Komponenten, an denen in einer entflammbaren Atmosphäre gearbeitet werden kann. Das Prüfgerät sollte die richtigen Nennwerte erfüllen.

Tauschen Sie Komponenten nur durch die vom Hersteller vorgegebenen Ersatzteile aus. Andere Bauteile können zur Entzündung von freigesetztem Kältemittel in der Atmosphäre führen.

4 VERKABELUNG

Überprüfen Sie, dass die Verkabelung keinem Verschleiß, Korrosion, übermäßigem Druck, Schwingungen, scharfen Kanten oder sonstigen nachteiligen Umwelteinflüssen ausgesetzt ist. Die Überprüfung sollte zudem die Auswirkung der Alterung oder kontinuierlicher Schwingungen von Quellen wie dem Kondensator oder den Lüftern berücksichtigen.

5 ERKENNUNG VON ENTFLAMMBAREN KÄLTEMITTELN

Unter keinen Umständen sind mögliche Zündquellen für die Suche nach oder die Erkennung von Kältemittellecks zu verwenden. Es dürfen keine Halogenfackeln (oder ein anderer Detektor mit offener Flamme) verwendet werden.

6 METHODEN ZUR LECKERKENNUNG

Folgende Methoden zur Leckerkennung gelten bei Systemen mit entflammbaren Kältemitteln als akzeptabel. Für die Erkennung von entflammbarem Kältemittel sind elektronische Leckdetektoren zu nutzen, wobei die Empfindlichkeit möglicherweise nicht adäquat ist oder neu kalibriert werden muss. (Erkennungsgeräte sind in einem Bereich frei von Kältemitteln zu kalibrieren.)

Stellen Sie sicher, dass der Detektor keine potenzielle Zündquelle und für das verwendete Kältemittel geeignet ist. Das Leckerkennungsgerät sollte auf einen prozentuellen Anteil des LFL des Kältemittels eingestellt und auf das verwendete Kältemittel kalibriert sein. Der entsprechende prozentuelle Anteil an Gas (max. 25 %) ist bestätigt.

Leckerkennungsflüssigkeiten sind für die Nutzung mit den meisten Kältemitteln geeignet, die Nutzung von chlorhaltigen Reinigungsmitteln ist jedoch zu vermeiden, da das Chlor mit dem Kältemittel reagieren und die Kupferrohre beschädigen kann.

Sollten der Verdacht eines Lecks bestehen, so sind alle offenen Flammen zu entfernen/löschen.

Sollte ein Kältemittelleck festgestellt werden, das Lötarbeiten erfordert, so ist das Kältemittel aus dem System zu lassen, oder in einem vom Leck entfernten Teil des Systems (mittels Abschaltventil) zu isolieren. Anschließend ist sauerstofffreier Stickstoff (OFN) sowohl vor als auch während des Lötvorgangs durch das System zu spülen.

7 ENTFERNUNG UND EVAKUIERUNG

Wenn Sie den Kältemittelkreislauf für Reparaturen – oder zu einem anderen Zweck – aufbrechen, sind konventionelle Verfahren anzuwenden. Es ist jedoch wichtig, bewährte Methoden zu befolgen, da die Gefahr der Entflammbarkeit besteht. Befolgen Sie folgendes Verfahren: Kältemittel entfernen; Kreislauf mit Schutzgas durchspülen; luftleer pumpen; erneut mit Schutzgas durchspülen; Kreislauf durch Schneiden oder Löten öffnen.

Die Kältemittelladung ist in den entsprechenden Flaschen aufzubewahren. Das System ist mit sauerstofffreiem Stickstoff (OFN) „durchzuspülen", um die Sicherheit des Geräts zu gewährleisten. Dieser Vorgang muss mehrmals wiederholt werden. Verwenden Sie hierfür keine Druckluft und keinen Sauerstoff. Spülen Sie den Kreislauf durch, indem Sie das Vakuum im System mit OFN aufbrechen und es kontinuierlich füllen, bis der Arbeitsdruck erreicht ist. Lassen Sie den OFN anschließend in die Atmosphäre ab und stellen Sie schließlich wieder ein Vakuum her. Dieser Vorgang ist mehrfach zu wiederholen, bis sich kein Kältemittel mehr im System befindet.

Wenn die letzte OFN-Ladung verwendet wird, ist das System auf Atmosphärendruck zu bringen, um mit den Arbeiten beginnen zu können. Dieser Vorgang ist absolut notwendig, wenn Lötarbeiten an den Rohrleitungen durchgeführt werden sollen. Stellen Sie sicher, dass der Auslass für die Vakuumpumpe nicht an eine Zündquelle angeschlossen und dass eine Belüftung vorhanden ist.

8 FÜLLVORGANG

Neben dem üblichen Füllvorgang sind folgende Anforderungen zu befolgen. Stellen Sie sicher, dass beim Auffüllen des Geräts keine Kontaminierung mit verschiedenen Kältemitteln stattfindet. Schläuche und Leitungen müssen so kurz wie möglich sein, um die Menge des darin enthaltenen Kältemittels zu minimieren. Flaschen sind aufrecht aufzustellen. Stellen Sie sicher, dass das Kühlsystem geerdet ist, bevor Sie das System mit Kältemittel befüllen. Kennzeichnen Sie das System, wenn es vollständig befüllt ist (wenn nicht bereits geschehen). Achten Sie besonders darauf, das Kühlsystem nicht zu überfüllen. Bevor Sie das System wieder befüllen, ist es mit OFN auf Druck zu testen. Das System ist nach Abschluss des Füllvorgangs und vor der Inbetriebnahme auf Lecks zu überprüfen. Bevor der Betriebsort verlassen wird, ist das System erneut auf Lecks zu prüfen.

9 AUSSERBETRIEBNAHME

Bevor dieser Vorgang durchgeführt wird, ist es wichtig, dass sich der Techniker mit dem Gerät und allen Einzelheiten vertraut macht.

Es wird empfohlen, jegliches Kältemittel sicher wiederzugewinnen. Bevor dieser Schritt durchgeführt wird, ist eine Öl- und Kältemittelprobe zu entnehmen, sollte eine Analyse vor der Wiederverwendung des wiedergewonnenen Kältemittels erforderlich sein.

Es ist wichtig, dass eine elektrische Leistung von 4 GB verfügbar ist, bevor die Aufgabe ausgeführt wird.

a) Machen Sie sich mit dem Gerät und seinem Betrieb vertraut.
b) Isolieren Sie das System elektrisch.
c) Bevor Sie mit dem Vorgang beginnen, stellen Sie sicher, dass eine mechanische Transportvorrichtung

vorhanden ist, um bei Bedarf Kältemittelflaschen zu transportieren;

d) Alle persönlichen Schutzausrüstungen sind vorhanden und werden ordnungsgemäß genutzt. Der Wiedergewinnungsvorgang wird durchgehend von einer qualifizierten Person überwacht;
e) Die Wiedergewinnungsgeräte und -flaschen entsprechen den jeweiligen Standards.
f) Pumpen Sie das Kältemittelsystem nach Möglichkeit ab;
g) Sollte ein Vakuum nicht möglich sein, so bringen Sie ein Verteilrohr an, um Kältemittel aus verschiedenen Teilen des Systems entfernen zu können.
h) Achten Sie darauf, dass die Flasche auf der Waage steht, bevor Sie mit der Wiedergewinnung beginnen.
i) Nehmen Sie das Wiedergewinnungsgerät gemäß den Anweisungen des Herstellers in Betrieb.
j) Flaschen nicht überfüllen. (Nicht mehr als 80 % des Flüssigvolumens).
k) Überschreiten Sie nicht den maximalen Arbeitsdruck der Flasche, auch nicht vorübergehend.
l) Wenn die Flaschen ordnungsgemäß befüllt wurden und der Vorgang abgeschlossen ist, stellen Sie sicher, dass die Flaschen und das Gerät umgehend vom Betriebsort entfernt werden und dass alle Isolierungsventile des Geräts geschlossen sind.
m) Wiedergewonnenes Kältemittel darf nicht in ein anderes Kühlsystem zu füllen, sofern es nicht gereinigt und geprüft wurde.

10 KENNZEICHNUNG

Geräte sind zu kennzeichnen, dass sie außer Betrieb genommen und das Kältemittel entnommen wurde. Die Kennzeichnung ist mit Datum und Unterschrift zu versehen. Stellen Sie sicher, dass die Geräte mit Kennzeichnungen versehen sind, die darauf hinweisen, dass das Gerät entflammbares Kältemittel enthält.

11 WIEDERGEWINNUNG

Wenn Sie Kältemittel aus einem System wiedergewinnen, sei es zur Wartung oder zur Außerbetriebnahme, wird empfohlen, dass jegliches Kältemittel sicher entfernt wird. Wenn Sie Kältemittel in Flaschen füllen, stellen Sie sicher, dass nur entsprechende Kältemittelflaschen verwendet werden. Stellen Sie sicher, dass die richtige Anzahl von Flaschen für die gesamte Systemfüllung vorhanden ist. Alle verwendeten Flaschen sind für das wiedergewonnene Kältemittel vorgesehen und für dieses Kältemittel gekennzeichnet (d. h. spezielle Flaschen für die Wiedergewinnung von Kältemittel). Die Flaschen müssen mit einem Druckablassventil und entsprechenden Abschaltventil in guten Zustand versehen sein. Leere Falschen sind luftleer gepumpt und nach Möglichkeit vor der Wiedergewinnung gekühlt.

Das Ablassgerät muss in gutem Zustand, mit einer Reihe von Anweisungen in Bezug auf das vorhandene Gerät versehen und für die Wiedergewinnung von entflammbarem Kältemittel geeignet sein. Darüber hinaus muss eine Reihe von kalibrierten Waagen vorhanden und in gutem Zustand sein. Schläuche müssen mit leckfreien Trennvorrichtungen versehen und in gutem Zustand sein. Bevor Sie das Ablassgerät benutzen, überprüfen Sie, ob es in zufriedenstellendem Zustand ist, ob es ordnungsgemäß gewartet wurde, und ob dazugehörige elektrische Komponenten abgedichtet sind, um eine Entzündung im Falle der Freisetzung von Kältemittel zu verhindern. Wenden Sie im Zweifelsfall an den Hersteller.

Das wiedergewonnene Kältemittel ist in den entsprechenden Flaschen an den Kältemittellieferanten zurückzuschicken und der entsprechende Entsorgungsnachweis auszustellen. Mischen Sie keine Kältemittel in Auffangbehältern, vor allem nicht in Flaschen.

Sollten Kondensatoren oder Kondensatoröl entfernt werden, stellen Sie sicher, dass sie ausreichend abgepumpt wurden, um zu gewährleisten, dass kein entflammbares Kältemittel im Schmiermittel vorhanden ist. Der Ablassvorgang ist durchzuführen, bevor der Kondensator an den Lieferanten zurückgeschickt wird. Es darf lediglich eine elektrische Heizung für das Kondensatorgehäuse genutzt werden, um den Vorgang zu beschleunigen. Wenn Öl aus einem System abgelassen wird, ist dies sicher durchzuführen.

B SCHLIESSEN SIE DAS GERÄT AN DIE STROMVERSORGUNG AN

1 Schließen Sie das Gerät für die erste Nutzung an die Stromversorgung an und befolgen Sie Schritt 2 „Wasserzufuhr“.

2 Wenn das Gerät nicht zum ersten Mal genutzt wird oder sich Wasser im Tank befindet, stecken Sie den Netzstecker in die Steckdose und drücken Sie die [Power]-Taste auf dem Bedienfeld.

man_PES 7325-SCAN ('23) V1.indd 13 05-01-2023 20:54

WASSERZUFUHR

Im Falle einer Wassermangel-Anzeige (kein Wasser im Wassertank während der ersten Nutzung, oder Wassermangel während der Nutzung), befolgen Sie bitte die Schritte unten, um Wasser in den Wassertank im Inneren des Geräts zu füllen

1 Verwenden Sie die Einlass-/Auslassleitung, um das Gerät an einen Wasserhahn anzuschließen. Drücken Sie die Wassereinlass-Taste und öffnen Sie gleichzeitig den Wasserhahn.

2 Wenn der angegebene Wasserpegel erreicht wurde, wird das Wassereinlassventil automatisch geschlossen und die Wasserzufuhr beendet.

3 Entfernen Sie die Wasserleitung und schrauben Sie die Einlassabdeckung auf.

TAUSCHEN SIE DAS WASSER IM WASSERTANK REGELMÄSSIG AUS

Es wird empfohlen, das Wasser im Wassertank durch Drainage/Wasserzufuhr mindestens vierteljährlich auszutauschen.

C OPERATION

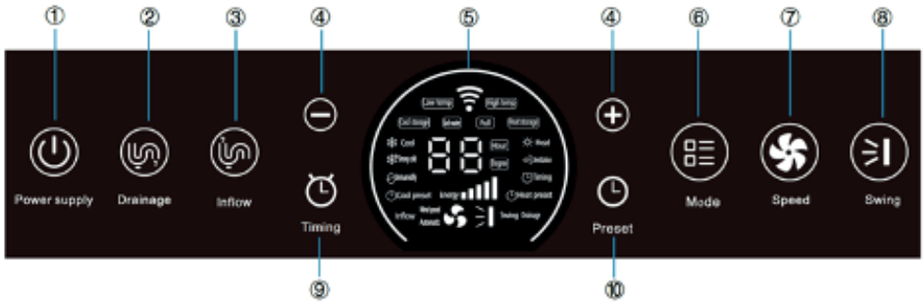

1. Power (Hauptschalter)

Drücken Sie diese Taste, um die Klimaanlage ein-/auszuschalten.

2. Drainage (Wasserablass)

Drücken Sie diese Taste, um die Wasserablass-Funktion zu starten.

3. Inflow (Wasserzufuhr)

Drücken Sie diese Taste, um die Zufuhrfunktion zu starten.

4. (+) und (-)

Drücken Sie diese Taste im Cool-, Strong Cold-, Dehumidify-, Cool Storage-, Heat Storage- oder Heat-Modus, um die Temperatureinstellung zu erhöhen oder zu senken. (1 Grad je Tastendruck.)

Drücken Sie diese Taste im Timer- und Voreinstellungsmodus, um die Zeiteinstellung zu erhöhen oder zu verringern. (1 Stunde je Tastendruck.)

man_PES 7325-SCAN ('23) V1.indd 14 05-01-2023 20:54

5. Bildschirmanzeige:

auszuwählen: Cold (Kühlung), Strong Cold (Kühlung), Dehumidify (Entfeuchten), Cold Storage (Kältespeicher), Heat Storage (Wärmespeicher), Heat (Heizung) und Ventilation (Belüftung).

7. Wind speed (Lüftergeschwindigkeit)

Drücken Sie diese Taste, um die Lüftergeschwindigkeit auszuwählen: Mid (Mittel), High (Hoch), Auto und Low (Niedrig).

8. Swing (Schwenken)

Drücken Sie diese Taste, um das Auf-/Abschwenken zu wählen oder das Schwenken zu deaktivieren.

9. Timing (Timer)

Drücken Sie [Timing] (Timer) in jedem Modus (Cool, Strong Cold, Dehumidify, Cold Storage, Heat Storage, Ventilation), um die Endzeit des jeweiligen Modus einzustellen.

Nachdem Sie das Gerät eingeschaltet haben, drücken Sie [Timing] (Timer), um den Modus sowie die Start- und Endzeit des Modus einzustellen.

10. Preset (Voreinstellung)

Drücken Sie diese Taste, um die Stunden voreinzustellen, bevor die Klimaanlage genutzt wird. Dieses Gerät speichert die Energie (Wärme-/Kältespeicher) in diesem Zeitraum automatisch

VERWENDEN

Diese Maschine verwendet ein einzigartiges Energiespeichersystem. Es gibt 5 Modelle (Kühlen, starkes Kühlen, Entfeuchten, Heizen oder Lüftungsmodell) für dieses Gerät.

Für den Kühl-, Starkkühl- und Heizbetrieb muss er vorab aufgeladen werden. Bitte schließen Sie den Ladevorgang im Voraus ab, bevor Sie den Kühl-, Starkkühl- oder Heizmodus einschalten.

Für den Entfeuchtungs- und Lüftungsmodus muss er nicht vorgeladen werden.

Erklärung Ladefunktion:

- Aktivieren Sie den Ladevorgang nicht in dem Raum, den Sie kühlen möchten. Während des Ladevorgangs wird viel Wärme in den Raum geblasen.
- Für beste und schnellste Ergebnisse positionieren Sie das Gerät während des Ladevorgangs in der Nähe einer offenen Tür oder eines Fensters, damit die heiße Luft entweichen kann.
- Der Lademodus schaltet sich nicht aus, wenn die Raumtemperatur zu hoch wird.

Kühlung

(1) Drücken Sie [Mode] (Modus), um die Kühlfunktion zu starten.
(2) Drücken Sie [+] oder [-], um die Kühltemperatur einzustellen, und stellen Sie den Temperaturbereich zwischen 16°C und 32°C ein.
(3) Drücken Sie [Wind Speed] (Lüftergeschwindigkeit), um zwischen den vier Lüfterstufen Low (Niedrig), Mid (Mittel), High (Hoch) und Automatisch zu wählen.
(4) Drücken Sie [Swing Wind] (Schwenken), um die oberen und unteren Schwenkflügel ein- oder auszuschalten.

.

Hinweis:

a. Während der Kühlung wird die tatsächliche Lufteinlasstemperatur angezeigt.
b. Wenn die Kühlkapazität des Wassers im Tank aufgebraucht ist (die Wassertemperatur erreicht 40°C), wird die Kühlung angehalten und kann das Wasser erst wiederverwendet werden, nachdem das Kältespeicher- oder das hochtemperierte Wasser im Wassertank ausgetauscht wurde.

Starke Kühlung

Dieser Modus kann genutzt werden, wenn eine schnelle Kühlung erforderlich ist

(1) Drücken Sie [Mode] (Modus), um die verstärkte Kühlfunktion zu starten.
(2) Drücken Sie [+] oder [-], um die starke Kühltemperatur einzustellen, und stellen Sie den Temperaturbereich zwischen 16°C und 32°C ein.
(3) Drücken Sie [Swing Wind] (Schwenken), um die oberen und unteren Schwenkflügel ein- oder auszuschalten.

Hinweis:

a. Während der Kühlung wird die tatsächliche Lufteinlasstemperatur angezeigt.
b. When the cooling capacity of the water in the water tank is used up (the water temperature reaches 40°C), the cooling shall be stopped, and the water can only be used after the cold storage or the high-temperature water in the water tank is replaced.

Entfeuchtung

(1) Drücken Sie [Mode] (Modus), um die Entfeuchtungsfunktion zu starten.
(2) Drücken Sie [Swing Wind] (Schwenken), um die oberen und unteren Schwenkflügel ein- oder auszuschalten.

Hinweis:

Während der Entfeuchtung wird die tatsächliche Lufteinlasstemperatur angezeigt.

man_PES 7325-SCAN ('23) V1.indd 16 05-01-2023 20:54

Kältespeicher

(1) Drücken Sie [Mode] (Modus), um die Kältespeicher-Funktion zu starten.

(2) Drücken Sie [+] oder [-], um die Kältespeicher-Temperatur einzustellen. Je niedriger die Temperatur, desto größer die Speicherkapazität. Stellen Sie den Temperaturbereich zwischen -6°C und 5°C ein.

(3) Nach Abschluss des Kältespeichers wird das Gerät automatisch in den Standby-Modus wechseln.

Hinweis:

a. Während des Kältespeichers läuft der Lüfter auf hoher Geschwindigkeit und ist das Schwenkblatt auf maximalen Auslasswinkel gestellt. Während dieser Zeit wird die Wärmeenergie ausgestoßen. Öffnen Sie in einem engen Raum die Fenster und Türen, um diesen zu lüften.

b. Während des Kältespeichers wird die tatsächliche Wassertemperatur im Tank angezeigt.

c. Der Lufteinlass und -auslass sollte nicht abgedeckt werden.

Wärmespeicher

(1) Drücken Sie [Mode] (Modus), um die Wärmespeicher-Funktion zu starten.

(2) Drücken Sie [+] oder [-], um die Wärmespeicher-Temperatur zwischen 20°C und 30°C einzustellen.
Nach Abschluss des Wärmespeichers wechselt das Gerät in den Standby-Modus.

Hinweis:

a. Während die Wärme gespeichert wird, ist der Luftauslass geschlossen und es wird keine Luft ausgelassen.

b. Während des Wärmespeichers wird die tatsächliche Wassertemperatur im Tank angezeigt.

Heizung

(1) Drücken Sie [Mode] (Modus), um die Heizfunktion zu starten.

(2) Drücken Sie [+] oder [-], um die Heiztemperatur einzustellen, und wählen Sie den Temperaturbereich zwischen 16°C und 32°C.

(3) Drücken Sie [Wind Speed] (Lüftergeschwindigkeit), um zwischen den vier Lüfterstufen Low (Niedrig), Mid (Mittel), High (Hoch) und Automatisch zu wählen.

(4) Drücken Sie [Swing Wind] (Schwenken), um die oberen und unteren Schwenkflügel ein- oder auszuschalten.

Hinweis:

a. Während der Heizung wird die tatsächliche Wassertemperatur im Tank angezeigt.

b. Der Lufteinlass und -auslass sollte nicht abgedeckt werden.

Belüftung

(1) Drücken Sie [Mode] (Modus), um die Belüftungsfunktion zu starten.

(2) Drücken Sie [Wind Speed] (Lüftergeschwindigkeit), um zwischen den vier Lüfterstufen Low (Niedrig), Mid (Mittel), High (Hoch) und Automatisch zu wählen.

(3) Drücken Sie [Swing Wind] (Schwenken), um die oberen und unteren Schwenkflügel ein- oder auszuschalten.

Hinweis:

Während der Belüftung wird die tatsächliche Lufteinlasstemperatur angezeigt.

.

Voreinstellung

Voreinstellung:

(1) Drücken Sie [Preset] (Voreinstellung), um in den Voreinstellungsmodus zu wechseln, und wählen Sie anschließend die Kältespeicher- und die Wärmespeicher-Voreinstellung.

(2) Drücken Sie [Preset] (Voreinstellung), um die Kältespeicher- und Wärmespeicher-Voreinstellung zu bestätigen.

(3) Drücken Sie [+] oder [-], um einzugeben, wie lang die Voreinstellung zu nutzen ist, und wählen Sie das Zeitintervall zwischen 4 Stunden und 24 Stunden. Nachdem Sie die Zeit ausgewählt haben, drücken Sie erneut [Preset] (Voreinstellung), um die Auswahl zu bestätigen, woraufhin die Sprachausgabe die Voreinstellung bestätigt.

Vorgang zum Abbrechen der Voreinstellung:

(1) Drücken Sie [Preset] (Voreinstellung) erneut, um die vorherige Voreinstellung zu widerrufen und eine neue Voreinstellung vorzunehmen.

(2) Wenn das Gerät abgeschaltet wird, wird die Voreinstellung automatisch widerrufen.

(3) Halten Sie [Preset] (Voreinstellung) länger als 3 Sekunden gedrückt, um die Voreinstellung zu widerrufen.

Hinweis:

a. Einige Stunden vor der Voreinstellung beginnt das Gerät mit dem Kältespeicher oder Wärmespeicher. Nach Abschluss des Kälte- oder Wärmespeichers wird es automatisch in den Standby-Modus wechseln.

b. Nach der Voreinstellung können andere Vorgänge ausgeführt werden. Die Befehle für andere Vorgänge haben Vorrang vor der Voreinstellung. Falls ein anderer Vorgang vor der Voreinstellungszeit endet, wird die Voreinstellung fortgesetzt.

c. Bei der Nutzung einer Voreinstellung, achten Sie darauf, dass die Fenster zur Belüftung geöffnet sind.

Timer

(1) Wenn sich das Gerät nicht im Kühl-, starken Kühl-, Belüftungs-, Heiz oder Entfeuchtungsmodus befindet.

a. Drücken Sie [Mode] (Modus), um eine Funktion auszuwählen, und anschließend [Timing] (Timer), um die Auswahl zu bestätigen.

b. Drücken Sie [+] und [-], um die Startzeit zu wählen, und anschließend [Timing] (Timer), um dies zu bestätigen.

c. Drücken Sie erneut [+] und [-], um die Endzeit zu wählen, und anschließend [Timing] (Timer), um dies zu bestätigen.

Zum Abschluss der Timer-Einstellung ertönt eine Sprachausgabe.

(2) Wenn sich das Gerät im Kühl-, starken Kühl-, Belüftungs-, Heiz oder Entfeuchtungsmodus befindet:

a. Drücken Sie [+] und [-], um die Endzeit zu wählen, und anschließend

man_PES 7325-SCAN ('23) V1.indd 18 05-01-2023 20:54

[Timing] (Timer), um dies zu bestätigen.

b. Drücken Sie [Timing] (Timer), um zu bestätigen.

Zum Abschluss der Timer-Einstellung ertönt eine Sprachausgabe.

Kindersicherung

(1) Einstellung der Kindersicherung: Drücken Sie [+] und [-] länger als 3 Sekunden gleichzeitig, um die Kindersicherung zu aktivieren. Wenn diese aktiviert ist, sind die anderen Tasten gesperrt und können nicht betätigt werden.

(2) Deaktivieren der Kindersicherung: Drücken Sie [+] und [-] erneut länger als 3 Sekunden gleichzeitig oder ziehen Sie den Netzstecker, um die Kindersicherung zu deaktivieren.

Beseitigung von Kondenswasser

Falls nach Abschluss des Kälte- oder des Wärmespeichers kein weiterer Vorgang läuft, wird das Kondenswasser automatisch beseitigt, ohne einen weiteren Vorgang zu erfordern.

Wasserablass

1) Wasser auf Arbeitsniveau ablassen oder Wassertank entleeren:
   - Schrauben Sie den Wasserablassknopf auf der Rückseite des Geräts ab, schrauben Sie ein Ende des Wasserschlauchs in die Abflussöffnung und verbinden Sie das andere Ende mit dem Wasserablauf.
   - Stecken Sie den Stecker in die Steckdose und drücken Sie die Ein-/Aus-Taste auf dem Bedienfeld.
   - Drücken Sie die Ablasstaste, eine Sprachansage ertönt. Halten Sie die Entleerungstaste länger als 3 Sekunden gedrückt, das System startet automatisch die Wasserpumpe zum Entleeren.
   - Der Abfluss stoppt, wenn er das Arbeitsniveau erreicht. Wiederholen Sie den vorherigen Schritt, um den Wassertank vollständig zu entleeren.

   Nach Abschluss des Abflusses schaltet sich die Abflusspumpe automatisch aus.

2) Kontinuierliches Ablassen von Kondenswasser von der hinteren Abdeckung.
   - Verwenden Sie einen Schlauch, um den Kondenswasserauslass von der hinteren Abdeckung anzuschließen, und das andere Ende ist mit einem Wassersammelbehälter verbunden, um sicherzustellen, dass das Kondenswasser kontinuierlich abgelassen wird. (Hinweis: Beim Herausziehen des Kondenswasserstopfens kann Kondenswasser überlaufen. Bitte Bereiten Sie im Voraus einen Wasserauffangbehälter für die Wassersammlung vor)

man_PES 7325-SCAN ('23) V1.indd 19 05-01-2023 20:54

WICHTIG:

- Nachdem der Heiz- oder Kühlmodus umgeschaltet wurde, kann der Kompressor in den Schutzmodus wechseln. Nach 3 Minuten arbeitet der Kompressor normal.
- Überprüfen Sie den Status des Energiebalkens auf verbleibende gespeicherte Energie. Wenn es leer ist oder die Anzeige für niedrige/hohe Temperatur leuchtet, führen Sie den Wärmespeicher-/Kältespeicherprozess durch.

HINWEIS:

- Sobald die Raumtemperatur die eingestellte Temperatur erreicht, stoppt das Gerät automatisch und startet neu (wenn die Raumtemperatur um 2 Grad von der eingestellten Temperatur abweicht).
- Das Bedienfeld wird abgedunkelt, wenn es 3 Minuten lang nicht bedient wird. Es wird durch Drücken einer beliebigen Taste eingeschaltet.

D APP-NUTZUNG

1. App herunterladen

Laden Sie die Tuya-App aus dem Internet herunter.

2. Registrieren

- Klicken Sie auf „Create New Account“ (Neues Konto erstellen), um die Registrierungsseite zu öffnen.
- Das System wird das/die aktuelle Land/Region automatisch bestimmen. Sie können das Land / die Region auch manuell auswählen, geben Sie die Mobilfunk-Rufnummer oder E-Mail-Adresse ein und klicken Sie auf Next (Weiter).
- Falls Sie die Mobilfunk-Rufnummer eingeben, geben Sie auch den Verifizierungscode ein, den Sie per Handy erhalten haben, geben Sie das Passwort ein und klicken Sie auf „OK“, um die Registrierung erfolgreich abzuschließen.
- Wenn Sie die E-Mail-Adresse eingeben, geben Sie das Passwort auf der Seite ein und klicken Sie auf „OK“, um die Registrierung erfolgreich abzuschließen.

3. Anmeldung / Passwort wiederherstellen

Anmeldung mit Konto und Passwort

Falls Sie bereit Ihr App-Konto registriert haben, klicken Sie auf „Log in with existing account“ (Mit bestehendem Konto anmelden), um die Anmeldeseite zu öffnen:

- Das System bestimmt automatisch das/die aktuelle Land/Region. Sie können das Land / die Region auch manuell eingeben.
- Geben Sie die registrierte Mobilfunk-Rufnummer oder E-Mail-Adresse sowie Ihr Passwort ein und melden Sie sich im System an.

man_PES 7325-SCAN ('23) V1.indd 20 05-01-2023 20:54

Anmeldung mit Mobilfunk-Rufnummer + Verifizierungscode

- Klicken Sie auf „Short Message verification code login“ (Anmeldung mit SMS-Verifizierungscode), um die neue Seite zu öffnen.
- Das System bestimmt automatisch das/die aktuelle Land/Region. Sie können das Land / die Region auch manuell eingeben.
- Geben Sie die Mobilfunk-Rufnummer ein und klicken Sie auf „Get“ (Abrufen), um den SMS-Verifizierungscode zu erhalten. Geben Sie den Verifizierungscode aus der SMS ein und klicken Sie auf „Verify and log in“ (Prüfen und anmelden), um sich im System anzumelden.

4. Passwort vergessen

Falls Sie das Anmeldepasswort für die App vergessen haben, können Sie es über die Passwort-Wiederherstellung zurücksetzen.

- Klicken Sie auf „Forget password“ (Passwort vergessen).
- Das System wird das/die aktuelle Land/Region automatisch bestimmen. Sie können das Land / die Region auch manuell auswählen, geben Sie die registrierte Mobilfunk-Rufnummer oder E-Mail-Adresse ein und klicken Sie auf Next (Weiter).
- Geben Sie den Verifizierungscode aus der SMS oder E-Mail ein sowie das neue Passwort und klicken Sie auf „Confirm“ (Bestätigen).

5. Familie/Mitgliederverwaltung

- Nachdem Sie sich angemeldet haben, klicken Sie auf „Start your smart life“ (Intelligentes Leben starten), um die Seite „Add Family“ (Familie hinzufügen) hinzuzufügen.
- „Family Name“ (Familienname) kann manuell hinzugefügt werden. Klicken Sie auf „Family location“ (Familienstandort), um die Kartenseite zu öffnen. Sie können den Koordinatenpunkt der Familie verschieben, um die Adresse manuell anzupassen. Klicken Sie anschließend auf „Confirm“ (Bestätigen), um die Adresse zu bestätigen.
- Klicken Sie auf „Add other rooms“ (Weitere Zimmer hinzufügen), um einen weiteren Raum hinzuzufügen. Klicken Sie auf „Finish“ (Beenden) oben rechts, um die Raumeinstellung abzuschließen. Hiernach können Sie die Raumeinstellung jederzeit bearbeiten, indem Sie auf „My Home“ (Mein Zuhause) klicken.

6. WLAN-Verbindung

- Stellen Sie das Produkt in WLAN-Reichweite auf.
- Stecken Sie das Netzkabel ein, drücken Sie den Hauptschalter im Standby-Modus und drücken Sie den Hauptschalter anschließend länger als 5 Sekunden, woraufhin die WLAN-Anzeigeleuchte blinkt.
- Öffnen Sie die Tuya-App, klicken Sie auf „Add Equipment → Big appliance → Air conditioner → select WIFI 2.4GHZ → select WIFI → Input WIFI password“ (Gerät hinzufügen → Großgerät → Klimaanlage → WLAN 2,4 GHZ auswählen →WLAN auswählen → WLAN-Passwort eingeben). Drücken Sie anschließend den Hauptschalter im Standby-Modus und anschließend fünf Sekunden lang den Hauptschalter. Wiederholen Sie den Vorgang auf dem Mobiltelefon.

7. Gerätesteuerung – separate Steuerung

Nachdem das Gerät erfolgreich konfiguriert wurde, wird der Name des Smart Device auf der Startseite angezeigt. Klicken Sie, um das Bedienfeld des Smart Device zu öffnen. Hier können Sie die Steuerung der Klimaanlage ein-/ausschalten, die Betriebsmodus (Cool, Strong Cold, Dehumidify, Cold Storage, Heat Storage, Ventilation, Standby) der Klimaanlage auswählen und die Funktionen der Temperatur, Lüftergeschwindigkeit, Zusatzheizung, Bildschirmanzeige, Kindersicherung, Schwenken usw.) einstellen.

[Timing] (Timer)-Funktion: Drücken Sie „Timing“ (Timer), klicken Sie auf „Add“ (Hinzufügen) und wählen Sie den Zeitraum und anschließend Timing On/Off. (Hinweis: Wenn Timing Off ausgewählt wurde, müssen Sie den Zeitraum und den Betriebsmodus auswählen. Sie müssen weder Temperatur, Schwenkmodus oder Lüftergeschwindigkeit auswählen). Temperaturbereich eingeben. (Hinweis: Der Temperaturbereich für alle Modi ist: Starke Kühlung: 16-32°C; Kühlung: 16-32°C; Heizung: 16-32°C; Kältespeicher: –6-5°C; Wärmespeicher: 20-30°C; Entfeuchtung: 25°C). Stellen Sie den Schwenkmodus und die Lüftergeschwindigkeit ein. (Hinweis: Die Lüftergeschwindigkeit kann sich von Betriebsmodus zu Betriebsmodus unterscheiden). Klicken Sie dann auf „Save“ (Speichern), um die voreingestellten Werte zu speichern. (In der App ist die Schaltfläche „Health“ (Gesundheit) nur für Geräte mit UV-Gesundheitslampe verfügbar.)

Hinweis:

- Wenn das Gerät online ist, unterstützt es den Tastenkürzelbetrieb. Klicken Sie auf „Common functions“ (Allgemeine Funktionen), um das Gerät in Betrieb zu nehmen.
- Wenn das Gerät offline ist, wird „offline“ angezeigt und das Gerät kann nicht in Betrieb genommen werden.

8. Gerätesteuerung – Gerät teilen

Klicken Sie auf „Add sharing“ (Teilen) und geben Sie anschließend das Konto ein, mit dem das Gerät geteilt werden soll. Klicken Sie auf „Finish“ (Beenden). Halten Sie eines dieser hinzugefügten Konten gedrückt, um es zu löschen und das Gerät nicht mehr zu teilen.

9. Gerätesteuerung – Gruppensteuerung

- Klicken Sie auf „Create Group“ (Gruppe erstellen) auf der „More“-Seite (Mehr).
- Die Seite zeigt die gleichen Gerätemodelle, die eine Gruppe bilden können. Wählen Sie das Gerät, klicken Sie auf „Save“ (Speichern), geben Sie den Gruppennamen ein und klicken Sie auf „Confirm“ (Bestätigen).
- Nachdem die Gruppe erfolgreich erstellt wurde, wechseln Sie automatisch zur Gruppensteuerungsseite. Hierüber können Sie das Gruppengerät steuern.

man_PES 7325-SCAN ('23) V1.indd 22 05-01-2023 20:54

E LUFT FILTER

Reinigung des Filtergitters

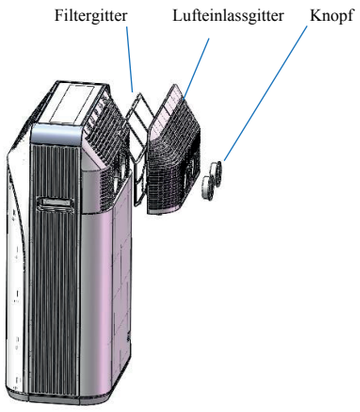

Schrauben Sie die beiden Pfropfen des Ein- und Auslasses an der Rückseite ab, entfernen Sie anschließend das hintere Lufteinlassgitter und entnehmen Sie das Filtergitter zur Reinigung vom hinteren Lufteinlassgitter. Reinigen Sie das Filtergitter in sauberem oder warmem Wasser (ca. 40°C), das mit neutralem Reinigungsmittel versetzt wurde, und lassen Sie es anschließend lufttrocknen, bevor Sie es wieder in das Gerät einsetzen.

HINWEIS!

1. Verwenden Sie kein zu heißes Wasser (die geeignete Temperatur beträgt 40°C) oder aggressives Reinigungsmittel (Alkohol, Benzin, Waschbenzin usw.) zur Reinigung des Filtergitters.
2. Um eine Verformung des Filtergitters zu verhindern, ist das gereinigte Filtergitter von Hitzequellen fernzuhalten und lufttrocknen zu lassen.
3. Es wird empfohlen, das Filtergitter alle zwei Wochen zu reinigen

man_PES 7325-SCAN ('23) V1.indd 23 05-01-2023 20:54

F SAISONALE WARTUNG

ACHTUNG!
Schalten Sie das Gerat aus und ziehen Sie den Netzstecker, bevor Sie das Gerat oder den Filter reinigen.

Falls Sie das Gerät über einen längeren Zeitraum nicht nutzen, befolgen Sie bitte die Schritte unten, um es zu warten.

1. Entleeren Sie das im Tank befindliche Wasser.
2. Reinigen und setzen Sie das Filtergitter wieder ein.
3. Decken Sie das Gerät mit Plastikfolien ab und lagern Sie es an einem kühlen und trockenen Ort.

Falls es über einen längeren Zeitraum nicht genutzt wird, achten Sie auf folgende Punkte, wenn Sie das Gerät wieder in Betrieb nehmen:

1. Prüfen Sie, ob sich Wasser im Tank befindet oder ob der Wasserpegel angepasst werden muss. Es erfolgt eine Aufforderung, wenn Sie das Gerät in Betrieb nehmen. Bitte befolgen Sie die Aufforderung.
2. Prüfen Sie, ob das Netzkabel in gutem Zustand ist. Nehmen Sie das Gerät nicht in Betrieb, wenn das Netzkabel beschädigt ist.

G FEHLERBEHEBUNG

Fehlercode	Bedeutung	Lösung
E1	Nicht genügend Wasser im Tank	Bitte schließen Sie die Wasserleistung an und drücken Sie [Water Inlet], um das Wasser aufzufüllen.
E2	Wassertank voll	Bitte schließen Sie die Wasserleitung an und drücken Sie [Drain], um das Wasser zu entleeren.

Fehlerbehebung
Die folgende Tabelle führt die gängigen Fehler und Behebungsmethoden für dieses tragbare Klimagerät mit Energiespeicher auf. Falls das Gerät nicht ordnungsgemäß funktioniert, kann mithilfe folgender Tabelle eine einfache Diagnose und Wartung durchgeführt zu werden. Falls das Problem weiterhin besteht, wenden Sie sich bitte an einen professionellen Wartungstechniker.

man_PES 7325-SCAN ('23) V1.indd 24 05-01-2023 20:54

Problem	Mögliche Ursache	Lösung
Klimaanlage funktioniert nicht	Hauptschalter nicht eingeschaltet	Schalten Sie den Strom ein.
	Kühlung, Entfeuchtung und Heizung funktionieren nicht	Prüfen Sie, ob die eingestellte Temperatur erreicht wurde.
	Nach dem Wechsel zwischen dem Kühl- und dem Heizmodus kann es bis zu drei Minuten dauern, bis das Gerät neu gestartet werden kann.	Warten Sie drei Minuten lang.
Schlechte Kühl-/ Heizleistung der Klimaanlage	Die Türen und Fenster sind geöffnet und es kann ein Kälte- oder Heizleck im Raum sein. Es gibt andere Wärmequellen (Kältequellen).	Schließen Sie Türen und Fenster und entfernen Sie die Wärmequelle (Kältequelle).
	Filtergitter ist verschmutzt	Reinigen und tauschen Sie das Filtergitter aus.
	Lufteinlass/-auslass blockiert; schlechte Luftzirkulation	Entfernen Sie die Blockade.
Klimaanlage macht Geräusche	Klimaanlage steht nicht eben	Stellen Sie die Klimaanlage auf eine ebene Oberfläche, um ein Kippen zu vermeiden.
Der Kompressor funktioniert nicht	Kompressor-Verzögerungsschutz aktiviert	Warten Sie mindestens drei Minuten und schalten Sie die Klimaanlage ein, nachdem die Temperatur gefallen ist.
	Wenn die Wassertemperatur im Kühlmodus die Bedingung für das Einschalten des Kompressors erreicht, wird der Wasserkreislauf zur Kühlung verwendet und wird der Kompressor nicht gestartet.	Wenn die Wasserkreislaufkühlung abgeschlossen ist, wird der Kompressor automatisch zur Kühlung gestartet.
Während des Kältespeichers befindet sich Kondenswasser auf der vorderen und hinteren Abdeckung.	Wenn die Luftfeuchtigkeit zu hoch und der Wasserdampf in der Luft kalt ist, wird der Tau auf der Klimaanlagen-Abdeckung kondensieren.	Es ist kein Fehler. Sie können das Gerät weiterhin nutzen. Bitte prüfen Sie, ob Sie de Auftau-Funktion abgeschaltet haben.

Versuchen Sie niemals, das Gerat selbst auseinander zu nehmen oder zu reparieren. Bei unsachgemasen Reparaturen erlischt der Garantieanspruch. Durch unsachgemase Reparaturen konnen Gefahren fur den Benutzer entstehen.

H GARANTIEBESTIMMUNGEN

Für das Gerät wird ab dem Kaufdatum eine Garantie von 24 Monaten gewährt. Innerhalb dieser Zeit werden alle Material- und Herstellungsfehler kostenlos repariert. Dabei gelten nachstehende Regeln:

1. Alle weiter gehenden Schadenersatzansprüche, einschließlich der Vergütung von Folgeschäden, weisen wir nachdrücklich zurück.
2. Eine Reparatur oder ein Ersatz von Teilen während der Garantiezeit führt nicht zu einer Verlängerung der Garantie.
3. Die Garantie verfällt, falls Veränderungen vorgenommen, nicht die Originalersatzteile montiert oder Reparaturen vom Käufer oder einem Dritten durchgeführt wurden.
4. Teile, an denen normaler Verschleiß auftritt, wie etwa der Filter, fallen nicht unter die Garantie.
5. Die Garantie gilt nur bei Vorlage der mit dem Datum versehenen Originalrechnung und vorausgesetzt, es wurden keine Änderungen am Produkt oder an der Rechnung vorgenommen.
6. Die Garantie gilt nicht bei Schäden, die auf Verwahrlosung oder auf Handlungen zurückzuführen sind, die von den Beschreibungen in der Gebrauchsanweisung abweichen.
7. Die Versandkosten und das Versandrisiko des Gerätes, oder dessen Teile, gehen immer zu Lasten des Käufers.
8. Schaden, der dadurch verursacht wurde, dass die geeigneten Filter nicht benutzt wurden, fällt nicht unter die Garantie.

Um unnötige Kosten zu vermeiden, raten wir Ihnen, immer zuerst die Gebrauchsanweisung genau durchzulesen. Sollte ein Problem auch dann noch nicht zu lösen sein, können Sie das Klimagerät für eine Reparatur zu Ihrem Händler zurückbringen.

Entsorgen Sie elektrische Geräte nicht im Hausmüll, nutzen Sie die Sammelstellen in Ihrer Gemeinde. Fragen Sie Ihre Gemeindeverwaltung nach den Standorten der Sammelstellen. Wenn elektrische Geräte unkontrolliert entsorgt werden, können während der Verwitterung gefährliche Stoffe ins Grundwasser und damit in die Nahrungskette gelangen, oder Flora und Fauna auf Jahre vergiftet werden. Wenn Sie das Gerät durch ein neues ersetzen, ist der Verkäufer gesetzlich verpflichtet, das alte mindestens kostenlos zur Entsorgung entgegenzunehmen. Batterien nicht ins Feuer werfen, sie können explodieren und gefährliche Flüssigkeiten ausstoßen. Wenn Sie die Fernbedienung ersetzen oder entsorgen, entnehmen Sie vorher die Batterien und entsorgen diese gemäß einschlägiger Gesetzgebung, da sie für die Umwelt schädlich sind.

Umweltinformationen: Dieses Gerät enthält im Kyoto-Protokoll abgedeckte fluorierte Treibhausgase. Es darf nur von geschulten Fachleuten gewartet oder auseinandergenommen werden.

Dieses Gerät enthält die in der obigen Tabelle aufgeführte Menge des Kältemittels R290 / R32. Lassen Sie das R290 / R32 nicht in die Atmosphäre entweichen. R290 / R32 ist ein fluoriertes Treibhausgas mit einem Treibhauspotenzial = 3.

man_PES 7325-SCAN ('23) V1.indd 26 05-01-2023 20:54

man_PES 7325-SCAN ('23) V1.indd 27 05-01-2023 20:54

VIGTIGT KOMPONENTER

1. Luftudtag med justerbar svingklinge
2. Kontrolpanel
3. Håndtag (på begge sider)
4. Luftindtag
5. Vandindtag og drejeknap
6. Aftapningsåbning
7. Prop
8. Drænslange
9. Vandudløb og drejeknap
10. Oplader

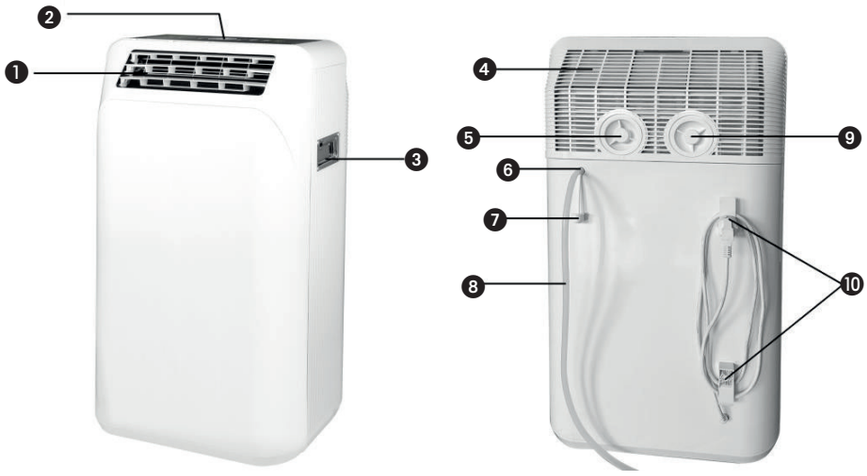

TILBEHØR

1. Slange til vandindløb/udløb
2. Universalforbindelse

1. LÆS BRUGSANVISNINGEN FØRST.

2. I TVIVLSTILFÆLDE KONTAKT DIN FORHANDLER.

man_PES 7325-SCAN ('23) V1.indd 28 05-01-2023 20:54

Til rette vedkommende,

Tillykke med købet af dit klimaanlæg. Dette klimaanlæg har tre funktioner ud over at køle luften: affugtning, cirkulation og filtrering. Det klimaanlæg er ekstremt let at betjene og flytte. Du har købt et produkt af høj kvalitet, der giver dig mange års glæde, under forudsætning af at du bruger det ansvarligt. Når du læser disse instruktioner til brug, før du bruger dit klimaanlæg, vil du optimere levetiden. Vi ønsker dig afkøling og komfort med dit klimaanlæg.

Med venlig hilsen

PVG Holding B.V.

Kundeserviceafdelingen

man_PES 7325-SCAN ('23) V1.indd 29 05-01-2023 20:54

A SIKKERHEDINSTRUKTIONER

Læs denne brugsvejledning grundigt før apparatet tages i brug, og gem den til senere brug. Installer kun denne enhed, når den er i overensstemmelse med lokale/nationale bestemmelser, vedtægter og standarder. Dette produkt er beregnet til at blive brugt som et klimaanlæg i private hjem og er kun egnet til brug i tørre omgivelser, under normale husstandsforhold, indendørs i stue, køkken og garage.

Mindste afstand fra apparatet til brændbar overflade	0.3M
Sikringstype og -klassificering	F6.3AL250V
Maksimal vanddriftstemperatur	-6°C
Minimal vanddriftstemperatur	-40°C
Det maksimale indgangsvandtryk i pascal	≥1.0MPa
Det minimale indgangsvandtryk i pascal	0.6MPa

Brug altid det slangesæt, der følger med apparatet. Brug ikke på gamle slangesæt.

man_PES 7325-SCAN ('23) V1.indd 30 05-01-2023 20:54

VIGTIGT

- Brug aldrig enheden, hvis den har et beskadiget strømkabel, stik, kabinet eller kontrolpanel. Du må aldrig klemme strømkablet eller lade det komme i kontakt med skarpe kanter.
- Installationen skal være helt i overensstemmelse med lokale bestemmelser, forordninger og standarder.
- Enheden er udelukkende egnet til indendørs brug på tørre steder.
- Kontrollér netspændingen. Denne enhed er kun egnet til jordforbindelse, tilslutningsspænding 220-240 V / 50 Hz.
- Enheden SKAL altid have en jordforbindelse. Du må under ingen omstændigheder tilslutte enheden, hvis strømforsyningen ikke er jordforbundet.
- Stikket skal altid være let tilgængeligt, når enheden er tilsluttet.
- Læs disse instruktioner nøje, og følg vejledningen.

Før du tilslutter enheden, skal du kontrollere, at:

- Tilslutningsspændingen svarer til den på typeskiltet.
- Stikkontakten og strømforsyningen passer til enheden.
- Stikket på kablet passer til stikkontakten.
- Enheden står på en stabil og flad overflade.

man_PES 7325-SCAN ('23) V1.indd 31 05-01-2023 20:54

Få den elektriske installation kontrolleret af en ekspert, hvis du ikke er sikker på, at alt er i orden.

- Klimaanlægget er en sikker enhed, som er fremstillet i overensstemmelse med CE-sikkerhedsstandarder. Ikke desto mindre skal du, som med alle elektriske enheder, være forsigtig, når du bruger det.
- Dæk ikke luftindløbene og luftudtagene.
- Tøm vandreservoiret igennem vanddrænet, før du flytter enheden.
- Lad aldrig enheden komme i kontakt med kemikalier.
- Stik ikke genstande ind i åbningerne på enheden.
- Lad aldrig enheden komme i kontakt med vand. Sprøjt ikke enheden til med vand eller nedsænk den, da det kan medføre kortslutning.
- Tag altid stikket ud af stikkontakten, før du rengør eller udskifter enheden eller en del af enheden.
- Tilslut ALDRIG enheden ved hjælp af en forlængerledning. Hvis der ikke allerede findes en egnet jordet stikkontakt, skal der installeres én af en autoriseret elektriker.
- Overvej altid sikkerheden for børn i nærheden af denne enhed, som med enhver elektrisk enhed.
- Få altid reparationer - ud over regelmæssig vedligeholdelse - udført af en autoriseret servicetekniker. Undladelse af at gøre det kan medføre, at garantien annulleres.
- Tag altid stikket ud af stikkontakten, når enheden ikke er i brug.
- Hvis strømkablet er beskadiget, skal det

man_PES 7325-SCAN ('23) V1.indd 32 05-01-2023 20:54

udskiftes af fabrikanten, kundeserviceafdelingen eller personer med tilsvarende kvalifikationer for at forhindre fare.

- Denne maskine er ikke beregnet til brug af personer (herunder børn) med nedsat fysiske eller mentale evner eller sanseevner eller manglende erfaring og viden, medmindre de har modtaget opsyn og vejledning vedrørende brug af maskinen af en person, der er ansvarlig for deres sikkerhed.
- Børn bør holder under opsyn for at sikre, at de ikke leger med symaskinen.
- Dette apparat kan bruges af børn i alderen fra 8 år og derover og personer med nedsatte fysiske, sensoriske eller mentale evner eller manglende erfaring og viden, hvis de er blevet vejledt eller instrueret i brugen af apparatet på en sikker måde og forstår de involverede farer.
- Børn må ikke lege med apparatet.
- Rengøring og brugervedligeholdelse må ikke foretages af børn uden opsyn.
- Når vandtemperaturen er 18 grader eller derunder, bedes du ikke tilløbe eller dræne vand. (Vandtankens temperatur vil blive vist på det digitale display under køle- eller varmelagringsfunktion og på app-kontrolgrænsefladen.)
- Bemærk: Apparatet har 30 sekunders sikker ventilationsfunktion (du kan starte det, når du trykker på en hvilken som helst knap)

man_PES 7325-SCAN ('23) V1.indd 33 05-01-2023 20:54

BEMÆRK!

- Gør aldrig rummet, hvor denne enhed skal bruges, helt lufttæt. Dette skaber undertryk i rummet. Undertryk kan forstyrre sikker drift af geysere, ventilationssystemer, ovne mv.
- Hvis ikke instruktionerne følges, kan det medføre, at garantien ophæves på denne enhed.

Specifikke oplysninger om apparater med R 290-kølemiddelgas.

- Læs alle advarslerne grundigt.
- Ved afrimning og rengøring af apparatet må du ikke bruge andre værktøjer end dem, der anbefales af fabrikanten.
- Apparatet skal placeres i et område uden kontinuerlige antændelseskilder (f.eks. åben ild, gas eller elapparater i drift).
- Må ikke punkteres eller brændes.
- Dette apparat indeholder Y g (se mærket på enheden) R290-kølemiddelgas.
- R290 er en kølemiddelgas, der overholder de europæiske miljødirektiver. Du må ikke punktere nogen del af kølemiddelkredsløbet. Vær opmærksom på, at kølemidlet muligvis ikke indeholder lugt.
- Hvis apparatet installeres, betjenes eller opbevares i et ikke-ventileret område, skal rummet være udformet for at forhindre akkumulering af kølevæskelækage, hvilket medfører risiko for brand eller eksplosion på grund af tænding af kølemidlet forårsaget af elvarmere, komfurer eller andre antændelseskilder.
- Apparatet skal opbevares på en sådan

man_PES 7325-SCAN ('23) V1.indd 34 05-01-2023 20:54

måde, at mekaniske fejl undgås.

- Personer, der betjener eller arbejder på kølemiddelkredsløbet, skal have den relevante certificering udstedt af en akkrediteret organisation, der sikrer kompetence til håndtering af kølemidler ifølge en specifik vurdering, der anerkendes af foreninger i branchen.
- Reparationer skal udføres på baggrund af anbefaling fra producenten.
- Hold ventilationsåbninger fri for forhindringer

Vedligeholdelse og reparationer, der kræver hjælp fra andet kvalificeret personale, skal udføres under tilsyn af en person, der er specificeret til at arbejde med brændbare kølemidler.

Apparatet skal installeres, betjenes og opbevares i et rum med et gulvareal, der er større end 4 m^2. Apparatet skal opbevares i et godt ventileret område, hvor rummets størrelse svarer til rumstørrelsen, som er angivet for drift.

INSTRUKTIONER TIL REPARATION AF APPARATER MED R290

1 GENERELLE INSTRUKTIONER

Denne instruktionsvejledning er beregnet til brug af personer med tilstrækkelig erfaring med elektrisk, elektronisk, kølemiddel- og mekanisk arbejde.

1.1 Kontrol af området

Inden arbejdet påbegyndes, kræves der obligatorisk sikkerhedskontrol for systemer, der indeholder brændbare kølemidler, for at sikre, at risikoen for antændelse minimeres. Ved reparation af kølesystemet skal følgende forholdsregler overholdes, før der arbejdes på systemet.

1.2 Arbejdsprocedure

Arbejdet skal udføres under en kontrolleret procedure for at minimere risikoen for, at en brandfarlig gas eller damp er til stede under arbejdet.

1.3 Generelt arbejdsområde

Alt vedligeholdelsespersonale og andre, der arbejder i lokalområdet, skal undervises i arten af det arbejde, der udføres. Arbejde i lukkede rum skal undgås. Området omkring arbejdsområdet skal afspærres. Sørg for, at forholdene i området er blevet sikret ved kontrol af brandbart materiale.

1.4 Kontrol af tilstedeværelse af kølemiddel

Området skal kontrolleres med en passende kølemiddeldetektor før og under arbejdet for at sikre, at teknikeren er opmærksom på en potentielt brandfarlig atmosfære. Sørg for, at det lækagedetekteringsudstyr, der anvendes, er egnet til brug med brandfarlige kølemidler, dvs. ikke-gnistende, tilstrækkeligt forseglet eller iboende sikkert.

man_PES 7325-SCAN ('23) V1.indd 35 05-01-2023 20:54

1.5 Tilstedeværelse af brandslukker
Hvis der skal udføres noget varmearbejde på køleudstyret eller tilhørende dele, skal der være passende brandslukningsudstyr til stede. En pulver- eller CO_2-slukker skal være tilgængelig i arbejdsområdet.

1.6 Ingen antændelseskilder
Ingen personer, der udfører arbejde på et kølesystem, som indebærer udsættelse for rørarbejde, der indeholder eller har indeholdt brandfarligt kølemiddel, må anvende antændelseskilder på en sådan måde, at det kan medføre risiko for brand eller eksplosion. Alle mulige antændelseskilder, herunder cigaretrygning, skal ske tilstrækkeligt langt væk fra stedet for installation, reparation og bortskaffelse, hvorunder brandfarligt kølemiddel eventuelt kan frigives til det omgivende rum. Før arbejdet finder sted, skal området omkring udstyret undersøges for at sikre, at der ikke er brandfarer eller tændingsrisici. Der skal opsættes "Rygning forbudt"-skilte.

1.7 Ventileret område
Sørg for, at området er åbent eller at det er tilstrækkeligt ventileret, før der udføres arbejde på systemet eller varmearbejde. Der skal være ventilation i den periode, hvor arbejdet udføres. Ventilationen skal sikkert sprede det frigivne kølemiddel og udstøde det eksternt i atmosfæren.

1.8 Kontrol af køleudstyret
Hvor elektriske komponenter ændres, skal de være egnede til formålet og have de korrekte specifikationer. Fabrikantens vedligeholdelses- og servicevejledning skal altid følges. Hvis du er i tvivl, skal du kontakte producentens tekniske afdeling for at få hjælp. Følgende kontroller skal altid udføres med hensyn til installationer med brændbare kølemidler: - ladestørrelsen er i overensstemmelse med rummets størrelse, hvor kølemiddeldelene er installeret.

- ventilationsmaskinerne og -udløbene fungerer tilfredsstillende og er ikke blokeret.
- hvis der anvendes et indirekte kølekredsløb, skal det sekundære kredsløb kontrolleres for tilstedeværelsen af kølemiddel.
- mærkningen af udstyret er fortsat synlig og læselig. Mærkater og skilte, der ikke er synlige, skal rettes til.
- kølerør eller -komponenter er installeret i en position, hvor de næppe vil blive udsat for noget stof, der kan korrodere kølemiddelholdige komponenter, medmindre komponenterne er konstrueret af materialer, som iboende er resistente over for korrosion eller er passende beskyttet mod at korrodere.

1. 9 Kontrol af elektriske apparater
Reparation og vedligeholdelse af elektriske komponenter skal omfatte en indledende sikkerhedskontrol og komponentinspektion. Hvis der findes en fejl, der kan kompromittere sikkerheden, må der ikke tilsluttes strømforsyning til kredsløbet, før fejlen er rettet. Hvis fejlen ikke kan rettes omgående, men det er nødvendigt at fortsætte driften, skal der anvendes en passende midlertidig løsning. Dette skal rapporteres til ejeren af udstyret, så alle parter er vidende om det. Den første sikkerhedskontrol skal omfatte:

- At kondensatorer aflades: dette skal ske på en sikker måde for at undgå muligheden for gnister.
- At ingen aktive elektriske komponenter og ledninger udsættes under opladning, genopretning eller rensning af systemet.
- At der er kontinuitet i jordforbindelsen.

2 REPARATIONER TIL FORSEGLEDE KOMPONENTER

2.1 Under reparationer til forseglede komponenter skal alle elektriske forsyninger afbrydes fra det udstyr, der arbejdes på, før enhver fjernelse af forseglede dæksler mv. Hvis det er absolut nødvendigt at have en elforsyning koblet til udstyret under service, skal en permanent metode til lækagedetektering placeres på det mest kritiske punkt for at advare om en potentielt farlig situation.

2.2 Der skal især lægges vægt på følgende for at sikre, at kabinettet ved arbejde på elektriske komponenter ikke ændres på en sådan måde, at beskyttelsesniveauet påvirkes. Dette skal omfatte skader på kablerne, for mange tilslutninger, terminaler, der ikke er lavet efter de originale specifikationer, beskadigelse af forseglinger, ukorrekt montering af dele mv.

Sørg for, at apparatet er monteret sikkert.

Sørg for, at forseglinger eller tætningsmaterialer ikke er nedbrudt, så de ikke længere kan forhindre indtrængen af brandfarlige atmosfærer. Reservedele skal være i overensstemmelse med fabrikantens specifikationer.

BEMÆRK Anvendelsen af et siliciumforseglingsmiddel kan påvirke effektiviteten af visse typer lækagepåvisningsudstyr. Sikre komponenter skal ikke isoleres før arbejdet.

3 REPARATION TIL SIKRE KOMPONENTER

Anvend ikke permanente induktive eller kapacitansbelastninger til kredsløbet uden at sikre, at dette ikke overstiger den tilladte spænding og strøm, der er tilladt for det anvendte udstyr.

Sikre komponenter er den eneste type, der kan arbejdes på i nærværelse af brandfarlig atmosfære. Testapparatet skal have den korrekte spænding.

Udskift kun komponenter med reservedele, som er angivet af fabrikanten. Andre reservedele kan resultere i antændelse af kølemiddel i atmosfæren fra en lækage.

4 KABELFØRING

Kontroller, at kablerne ikke er udsat for slitage, korrosion, for højt tryk, vibrationer, skarpe kanter eller andre negative miljøvirkninger. Kontrollen skal også tage hensyn til virkningerne af aldring eller kontinuerlige vibrationer fra kilder som kompressorer eller ventilatorer.

5 PÅVISNING AF BRANDFARLIGE KØLEMIDLER

Under ingen omstændigheder må potentielle antændelseskilder anvendes til søgning efter eller påvisning af kølemiddellækager. En halogenfakkel (eller en anden detektor, der bruger åben ild) må ikke anvendes.

6 METODER TIL PÅVISNING AF LÆKAGE

Følgende metoder til påvisning af lækage er acceptable for systemer indeholdende brændbare kølemidler. Elektroniske lækagedetektorer skal bruges til at detektere brandfarlige kølemidler, men følsomheden er muligvis ikke tilstrækkelig eller kan kræve genkalibrering. (Detektionsudstyr skal kalibreres i et kølemiddelfrit område.)
Sørg for, at detektoren ikke er en potentiel antændelseskilde, og at den er egnet til det anvendte kølemiddel. Lækagepåvisningsudstyret skal indstilles til en procentdel af LFL for det anvendte kølemiddel og skal kalibreres til det anvendte kølemiddel, og den passende procentdel af gas (maks. 25 %) bekræftes.
Lækagepåvisningsvæsker er egnede til brug sammen med de fleste kølemidler, men brug af vaskemidler, der indeholder klor, skal undgås, da klor kan reagere med kølemidlet og korrodere kobberrøret.
Hvis der er mistanke om lækage, skal alle flammer fjernes/slukkes.
Hvis der opdages en lækage af kølemiddel, der kræver lodning, skal alt kølemiddel udvindes fra systemet eller isoleres (ved at lukke ventilerne) i en del af systemet væk fra lækagen. Oxygenfrit nitrogen (OFN) skal derefter renses gennem systemet både før og under lodningsprocessen.

7 FJERNELSE OG RENSNING

Ved indgreb i kølekredsløbet for at foretage reparationer eller til andre formål, skal der anvendes konventionelle procedurer. Det er imidlertid vigtigt, at bedste praksis med hensyn til brændbarhed følges. Følgende procedure skal følges: fjern kølemidlet; rens kredsløbet med inert gas; tøm det; rens det igen med inert gas; åbn kredsløbet ved skæring eller lodning.

Kølemidlet skal udvindes i de tildelte og korrekte genvindingsflasker. Systemet skal "skylles" med OFN for at gøre enheden sikker. Denne proces skal muligvis gentages flere gange. Trykluft eller ilt må ikke bruges til denne opgave. Spuling kan gøres ved at bryde vakuumet i systemet med OFN og fortsætte med at fylde, indtil arbejdstrykket er nået, derefter udlufte det til atmosfæren og trække det ned til et vakuum. Denne proces skal gentages, indtil der ikke er noget kølemiddel tilbage i systemet.
Når den endelige OFN-afladning anvendes, skal systemet udluftes til atmosfærisk tryk for at muliggøre ethvert arbejde, der skal udføres. Dette er meget vigtigt, hvis der skal loddes på rørarbejdet. Sørg for, at stikkontakten til vakuumpumpen ikke er tæt på antændelseskilder, og at der er rigeligt med ventilation

8 OPLADNINGSPROCEDURER

Ud over de konventionelle opfyldningsprocedureskal følgende krav følges. Sørg for, at der ikke opstår forurening af forskellige kølemidler, når der bruges opfyldningsudstyr. Slanger eller ledninger skal være så korte som muligt for at minimere mængden af kølemiddel indeholdt i dem. Flasker skal holdes i opretstående stilling. Sørg for, at køleanlægget er jordet, inden du fylder systemet med kølemiddel. Mærk systemet, når opfyldningen er færdig (hvis det ikke allerede er mærket). Der skal udvises ekstrem forsigtighed for ikke at overfylde kølesystemet. Før opfyldning af systemet skal det testes med OFN. Systemet skal lækagetestes ved afslutningen af opfyldningen, men inden idrifttagning. En opfølgende lækagetest

skal udføres, før du forlader stedet.

9 NEDLUKNING

Før du udfører denne procedure, er det vigtigt, at teknikeren er helt bekendt med udstyret og alle dets detaljer.

Det anses for at være god praksis, at alle kølemidler genvindes sikkert. Før opgaven udføres, skal der udtages en olie- og kølemiddelprøve, hvis der kræves en analyse inden genbrug af genvundet kølemiddel. Det er vigtigt, at der er 4 GB strøm til rådighed, før opgaven påbegyndes.

a) Bliv fortrolig med udstyret og dets drift.
b) Isoler systemet elektrisk.
c) Før du udfører denne procedure, skal du sørge for, at det mekaniske håndteringsudstyr er tilgængeligt, hvis det er nødvendigt, til håndtering af kølemiddelbeholdere.
d) Alle personlige værnemidler er tilgængelige og anvendes korrekt; Genvindelsesprocessen overvåges til enhver tid af en kompetent person.
e) Genvindelsesudstyr og -flasker opfylder de relevante standarder.
f) Pump kølesystemet ned, hvis det er muligt.
g) If a vacuum is not possible, make a manifold so that refrigerant can be removed from various parts of the system.
h) Sørg for, at flasken er stillet på vægten, inden genvindingen finder sted.
i) Start genvindingsmaskinen og betjen den i overensstemmelse med producentens anvisninger.
j) Ikke mere end 80 % volumen. (Ikke mere end 80 % volumen).
k) Du må ikke overstige det maksimale arbejdstryk for flasken, selv midlertidigt.
l) Når flasken er fyldt korrekt, og processen er færdig, skal du sørge for, at flasken og udstyret straks fjernes fra stedet, og at alle isoleringsventiler på udstyret lukkes.
m) Genvundet kølemiddel må ikke fyldes i et andet kølesystem, medmindre det er blevet rengjort og kontrolleret.

10 AFMÆRKNING

Udstyret skal mærkes med angivelse af, at det er blevet lukket ned og tømt for kølemiddel. Mærket skal være dateret og underskrevet. Sørg for, at der er mærker på udstyret, hvis udstyret indeholder brændbart kølemiddel.

11 GENVINDING

Ved fjernelse af kølemiddel fra et system, enten til service eller nedlukning, anbefales det, at alle kølemidler fjernes på en sikker måde. Ved overførsel af kølemiddel til flasker skal man sikre sig, at der kun anvendes passende kølemiddelgenvindingsflasker. Sørg for, at det korrekte antal flasker til at indeholde den samlede mængde er tilgængelig. Alle flasker, der skal anvendes, er udpeget til det genvundne kølemiddel og mærket til det kølemiddel (dvs. specielle flasker til genvinding af kølemiddel). Flaskerne skal være komplette med trykaflastningsventil og tilhørende lukkeventiler i god stand. Tomme genvindingsflasker evakueres og afkøles om muligt, før genvindingen finder sted.

Genvindingsudstyret skal være i god stand med et sæt instruktioner vedrørende det udstyr, der er til rådighed, og skal være egnet til genvinding af brændbare kølemidler. Derudover skal et sæt kalibrerede vægte være til rådighed og i god stand. Slanger skal være komplette med lækagefri koblinger og i god stand. Før du bruger genvindingsmaskinen, skal du kontrollere, at den er i god stand, er korrekt vedligeholdt, og at eventuelle tilknyttede elektriske komponenter er forseglet for at forhindre antændelse i tilfælde af frigivelse af kølemiddel. Kontakt producenten i tvivlstilfælde.

Det genvundne kølemiddel skal returneres til kølemiddelleverandøren i den korrekte genvindingsflaske, og den relevante affaldsoverførselsnota skal arrangeres. Bland ikke kølemidler i genvindingsenheder og især ikke i flasker.

Hvis kompressorer eller kompressorolier skal fjernes, skal det sikres, at de er tømt til et acceptabelt niveau for at sikre, at der ikke er brændbart kølemiddel i olien. Tømningsprocessen skal udføres, inden kompressoren returneres til leverandøren. Kun elektrisk opvarmning af kompressorkroppen må anvendes til at fremskynde denne proces. Når der drænes olie fra et system, skal det gøres på en sikker måde.

man_PES 7325-SCAN ('23) V1.indd 38 05-01-2023 20:54

B SÆT STIKKET I

1 Første gang, den skal bruges, skal du sætte strømstikket i og derefter se trin 2 "vandindløb".

2 Første gang den ikke bruges eller der er vand i vandtanken, skal du sætte strømstikket i stikkontakten og trykke på knappen power (strøm) på betjeningspanelet.

VANDINDLØB

I tilfælde af alarm for vandmangel (intet vand i vandtanken under første brug eller vandmangel under brug) skal du følge nedenstående trin for at fylde vand på vandtanken inden i maskinen.

1 Brug indløbs-/udløbsrøret til at forbinde maskinen til vandhanen. Tryk på knappen for vandindløb, og vandhanen skal være tændt på samme tid.

2 Når vandniveauet når den angivne højde, vil ventilen for vandindløb automatisk lukke for at afslutte vandindløbet.

3 Tag vandindløbs-/udløbsrøret af og skru vandindløbsdækslet på.

UDSKIFT VANDET I VANDTANKEN REGELMÆSSIGT

Det anbefales at udskifte vandet i vandtanken ved at aftappe/påfylde vand mindst hvert kvartal.

C BETJENINGSPANEL

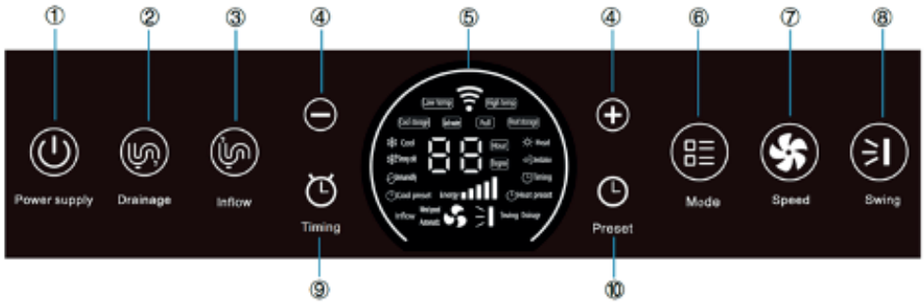

1. **Power (Strøm)**
   Tryk på denne knap for at tænde/slukke klimaanlægget.

2. **Drainage (Dræn)**
   Tryk på denne knap for at starte dræn-funktionen.

3. **Inflow (Indløb)**
   Tryk på denne knap for at starte funktionen vandindløb.

4. **+ og -**
   I afkøling, kraftig afkøling, affugtning, kølelagring, varmelagring eller varmetilstand, tryk på denne knap for at øge eller sænke den indstillede temperatur. (Hvert tryk justerer 1 grad.)
   I timing og forudindstillet tilstand skal du trykke på denne knap for at øge eller reducere den indstillede tid. (Hvert tryk justerer 1 time.)

5. Skærmvisning:

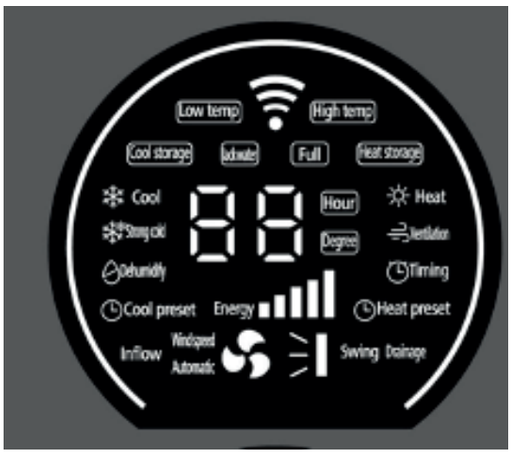

6. **Mode (Tilstand)**
   Tryk på denne knap for at vælge tilstand: Afkøling, kraftig afkøling, affugtning, kølelagring, varmelagring, varme og ventilation.

7. **Wind speed (Vindhastighed)**
   Tryk på denne knap for at vælge vindhastighed: Mellem, højt, automatisk og lavt.

man_PES 7325-SCAN ('23) V1.indd 40 05-01-2023 20:54

8. **Swing (Drejning)**
   Tryk på denne knap for at vælge op-ned-drejning eller for at stoppe drejning.

9. **Timing (Timer)**
   I alle tilstande (afkøling, kraftig afkøling, affugtning, kølelagring, varmelagring, ventilation), tryk på timing (timer) for at indstille sluttidspunktet for sådan en driftstilstand.
   Når der er tændt, tryk på timing (timer) for at indstille tilstanden, såvel som start- og sluttidspunktet for sådan en driftstilstand.

10. **Preset (Forudindstilling)**
    Tryk på denne knap for at forudindstille timer, før klimaanlægget bruges, og denne enhed vil automatisk lagre energien (varmelagring/kølelagring) i løbet af denne periode.

BRUG

Denne maskine anvender et unikt energilagringssystem. Der er 5 modeller (køling, stærk køling, affugtning, opvarmning eller ventilation) til dette apparat.
Den skal oplades på forhånd for køle-, stærk køling og opvarmning. Fuldfør venligst opladningen på forhånd, før du tænder for køling, stærk køling eller opvarmning.
Til affugtnings- og ventilationstilstanden skal den ikke oplades på forhånd.

Forklaring af ladefunktion:

- Aktiver ikke opladningen i det rum, du ønsker at køle. Der vil blive blæst meget varme ind i rummet under opladning.
- For det bedste og hurtigste resultat placeres enheden nær en åben dør eller et vindue under opladning, så den varme luft ventileres ud.
- Opladningstilstand slukkes ikke, når rumtemperaturen bliver for høj.

Nedkøling

(1) Tryk på knappen mode (tilstand) for at vælge funktionen afkøling.
(2) Tryk på + eller - for at indstille afkølingstemperaturen og sætte temperaturintervallet til mellem 16°C og 32 °C.
(3) Tryk på knappen wind speed (vindhastighed) for at vælge lav vind-, mellem-vind-, høj vind- og automatisk vindhastighed på 4 niveauer.
(4) Tryk på knappen swing wind (drejevind) for at vælge, om øverste og nederste drejeblade skal dreje eller stoppe.

Bemærk:
a. Den viser den aktuelle temperatur for luftindtag under afkøling.
b. Når kølekapaciteten i vandet i vandtanken er brugt op (vandtemperaturen når 40°C), skal afkølingen stoppes, og vandet kan først bruges, når kølelagrings- eller højtemperatur-vandet i vandtanken er udskiftet.

Kraftig afkøling

Denne tilstand kan bruges, når der kræves hurtig afkøling.

(1) Tryk på knappen mode (tilstand) for at vælge funktionen tvungen afkøling.

(2) Tryk på + eller - for at indstille temperaturen for kraftig afkøling og sætte temperaturintervallet til mellem 16°C og 32 °C .

(3) Tryk på knappen swing wind (drejevind) for at vælge, om øverste og nederste drejeblade skal dreje eller stoppe.

Bemærk: a. Den viser den aktuelle temperatur for luftindtag under afkøling.

b. Når kølekapaciteten i vandet i vandtanken er brugt op (vandtemperaturen når 40°C), skal afkølingen stoppes, og vandet kan først bruges, når kølelagrings- eller højtemperatur-vandet i vandtanken er udskiftet.

Affugtning

(1) Tryk på knappen mode (tilstand) for at vælge funktionen affugtning.

(2) Tryk på knappen swing wind (drejevind) for at vælge, om øverste og nederste drejeblade skal dreje eller stoppe.

Bemærk: Den viser den aktuelle temperatur for luftindtag under affugtning.

Kølelagring

(1) Tryk på knappen mode (tilstand) for at vælge funktionen kølelagring.

(2) Tryk på knappen + eller - for at indstille temperaturen for kølelagring. Jo lavere den indstillede temperatur er, jo større er lagringskapaciteten. Sæt temperaturintervallet til mellem -6 °C og 5 °C.

(3) Efter afslutningen på kølelagring, vil den automatisk gå i standard-isoleringstilstanden.

Bemærk: a. Under kølelagring er vinden på høj hastighed, og drejebladet er i den maksimale udløbs-vinkel. På dette tidspunkt frigives varmeenergien. I et trangt rum skal du åbne dørene og vinduerne for at få ventilation.

b. Den aktuelle temperatur for vandet i vandtanken vises under kølelagring.

c. Luftindtaget og luftudløbet må ikke tildækkes.

Varmelagring

(1) Tryk på knappen mode (tilstand) for at vælge funktionen varmelagring.

(2) Tryk på knappen + eller - for at indstille temperaturen for varmelagring til mellem 20 °C og 30 °C.
Efter afslutning af varmelagring går enheden i standby- og temperaturbevarende tilstand.

Bemærk: a. Mens varmen lagres, lukkes udløbsblæseren, og der er intet luftvolumen at blæse ud på dette tidspunkt.

b. Den aktuelle temperatur for vandet i vandtanken vises under varmelagring.

Opvarmning

(1) Tryk på knappen mode (tilstand) for at vælge funktionen opvarmning.

man_PES 7325-SCAN ('23) V1.indd 42 05-01-2023 20:54

(2) Tryk på knappen + eller - for at indstille opvarmningstemperaturen og sætte temperaturintervallet til mellem 16 °C og 32 °C.
(3) Tryk på knappen wind speed (vindhastighed) for at vælge lav vind-, mellem-vind-, høj vind- og automatisk vindhastighed på 4 niveauer.
(4) Tryk på knappen swing wind (drejevind) for at vælge, om øverste og nederste drejeblade skal dreje eller stoppe.

Bemærk: a. Den aktuelle temperatur for vandet i vandtanken vises under opvarmning.
b. Luftindtaget og luftudløbet må ikke tildækkes.

Ventilation

(1) Tryk på knappen mode (tilstand) for at vælge funktionen ventilation.
(2) Tryk på knappen wind speed (vindhastighed) for at vælge lav vind-, mellem-vind-, høj vind- og automatisk vindhastighed på 3 niveauer.
(3) Tryk på knappen swing wind (drejevind) for at vælge, om øverste og nederste drejeblade skal dreje eller stoppe.

Bemærk: Under ventilation vises aktuel temperatur for luftindtag.

Forudindstilling

Forudindstilling:

(1) Tryk på knappen preset (forudindstilling) for at gå ind i tilstanden forudindstilling og dernæst vælge forudindstilling for henholdsvis kølelagring og varmelagring.
(2) Tryk på knappen preset (forudindstilling) for at bekræfte forudindstilling for henholdsvis kølelagring og varmelagring.
(3) Tryk på + eller - for at vælge, hvor mange timer, der skal gå efter forudindstillingen, og for at vælge tidsintervallet mellem 4 timer og 24 timer. Når du har valgt tidspunktet, skal du trykke på knappen preset (forudindstilling) igen for at bekræfte, og stemmen fortæller, at forudindstillingen er gennemført.

Fremgangsmåde for annullering af forudindstilling:

(1) Tryk på knappen preset (forudindstilling) igen, den forrige indstilling annulleres, og der kan nu oprettes en ny forudindstilling.
(2) Når strømmen er slukket, annulleres forudindstillingen automatisk.
(3) Tryk på og hold knappen preset (forudindstilling) nede i mere end 3 sekunder for at annullere forudindstillingen.

Bemærk: a. Nogle få timer før forudindstillingen påbegynder maskinen kølelagring eller varmelagring. Efter afslutningen på kølelagring eller varmelagring, vil den automatisk gå i standard-isoleringstilstanden.
b. Der kan gennemføres anden betjening efter forudindstillingen, og andre drifts-instruktioner får forrang over forudindstillinger. Hvis anden betjening slutter før den forudindstillede tid, vil forudindstillingen fortsætte.
c. Når der bruges forudindstilling, skal du sørge for, at vinduerne er åbne for at få ventilation

Timer

(1) Når den ikke er i tilstanden afkøling, kraftig afkøling, ventilation, opvarmning eller affugtning.

man_PES 7325-SCAN ('23) V1.indd 43 05-01-2023 20:54

a. Tryk på knappen mode (tilstand) for at vælge funktion, og tryk dernæst på Timing (timer) for at bekræfte.
b. Tryk på + og - for at vælge starttidspunkt, og tryk dernæst på Timing (Timer) for at bekræfte.
c. Tryk på + og - for at vælge sluttidspunkt, og tryk dernæst på Timing (Timer) for at bekræfte.

Til sidst i indstilling af timer skal der komme en stemmebesked.

(2) Når den er i tilstanden afkøling, kraftig afkøling, ventilation, opvarmning eller affugtning:
a. Tryk på + og - for at vælge sluttidspunkt, og tryk dernæst på Timing (Timer) for at bekræfte.
b. Tryk på Timing (Timer) for at bekræfte.

Til sidst i indstilling af timer skal der komme en stemmebesked.

Børnesikring

(1) Indstilling af børnesikring: Tryk på + og - samtidigt så længe som 3 sekunder for at gå i tilstanden børnesikring. Når den er i børnesikring, er andre knapper låst og kan ikke betjenes.
(2) Frigørelse af børnesikring: Tryk på knapperne + og - samtidigt og så længe som 3 sekunder igen eller tag stikket ud for at frigøre tilstanden børnesikring.

Fjernelse af kondensvand

Efter afslutning på kølelagring eller varmelagring, hvis der ikke er nogen anden drift, vil funktionen fjernelse af kondensvand automatisk starte uden nogen anden drift.

Dræn

1) Tøm vandet til arbejdsniveau eller tøm vandtanken:
   - Skru vandafløbsknappen på bagsiden af enheden af, skru den ene ende af vandslangen fast i afløbshullet og tilslut den anden ende til vandafløbet.
   - Sæt stikket i stikkontakten og tryk på tænd/sluk-knappen på kontrolpanelet.
   - Tryk på dræn-knappen, en stemmemeddelelse lyder. Bliv ved med at trykke på dræn-knappen i mere end 3 sekunder, systemet vil automatisk starte vandpumpen til aftapning.
   - Afløbet stopper, når det når arbejdsniveauet. Gentag det foregående trin for at tømme vandtanken helt.

   Når dræningen er fuldført, slukker drænpumpen automatisk.
2) Kontinuerlig dræning af kondensvand fra bagdækslet.
   - Brug en slange til at forbinde kondensatvandsudløbet fra bagdækslet, og den anden ende er forbundet til en vandopsamlingsbeholder for at sikre, at kondensatvandet kontinuerligt drænes. (Bemærk: Når kondensatproppen trækkes ud, kan kondensvandet løbe over. Venligst forberede en vandopsamlingsbeholder til vandopsamling på forhånd)

man_PES 7325-SCAN ('23) V1.indd 44 05-01-2023 20:54

VIGTIG:

- Efter at varme- eller køletilstanden er skiftet, kan kompressoren gå i beskyttelsestilstand. Efter 3 minutter vil kompressoren fungere normalt.
- Kontroller energibarens status for resterende lagret energi. Når den er tom, eller indikatoren for lav/høj temperatur er tændt, skal du udføre varmelagring/koldlagringsprocessen.

BEMÆRK:

- Når rumtemperaturen når den indstillede temperatur, stopper apparatet automatisk og genstarter (når rumtemperaturen afviger 2 grader fra den indstillede temperatur).
- Kontrolpanelet dæmpes, hvis det ikke betjenes i 3 minutter. Den tændes ved at trykke på en vilkårlig tast.

D BRUG AF APP

1. Download APP

Download Tuya APP fra internettet

2. Registrer

- Klik på "Opret ny konto" for at komme ind på registreringssiden.
- Systemet finder automatisk det aktuelle land/region. Du kan også vælge land/region manuelt, indtaste mobilnummer eller e-mail, og klikke på næste.
- Hvis du udfylder med mobilnummer, skal du indtaste verifikationskoden, som du har modtaget på mobiltelefon, indtaste adgangskoden og klikke "OK" for at registrere.
- Hvis du udfylder med e-mailadresse, skal du indtaste adgangskoden på siden og klikke "OK" for at registrere.

3. Log ind/genfind adgangskode

Login med konto + adgangskode

Hvis du i forvejen har registreret din APP-konto, skal du klikke på "log ind med eksisterende konto" for at komme ind på login-siden:

- Systemet finder automatisk det aktuelle land/region, eller du kan vælge et land/region manuelt.
- Indtast dit registrerede mobilnummer eller e-mailadresse, indtast din adgangskode og log ind i systemet.

Login med mobilnummer + verifikationskode

- Klik på "Log ind med SMS-verifikationskode" for at komme ind på den nye side.
- Systemet finder automatisk det aktuelle land/region, eller du kan vælge et land/region manuelt.
- Indtast mobilnummeret og klik på knappen "hent" for at få verifikationskoden på sms. Indtast verifikationskoden fra SMS'en og klik på knappen "verificér og log ind" for at logge ind i systemet.

4. Hvis du har glemt din adgangskode

Hvis du glemmer adgangskoden til login på kontoen på APP, kan du nulstille adgangskoden til kontoen ved hjælp af denne proces til at finde adgangskoden:

- Klik på "glemt adgangskode".
- Systemet finder automatisk det aktuelle land/region. Du kan også vælge land/region manuelt, indtaste mobilnummer eller e-mail, og klikke på næste.
- Indtast den verifikationskode, som du får på mobiltelefon eller e-mail, indtast den nye adgangskode og klik på "Bekræft".

5. Styring af familie/medlem

- Efter login skal du klikke på "Start dit smarte liv" for at komme ind på siden "tilføj familie".
- "Familienavn" kan indtastes manuelt fra definitionen, og "familiens placering" kan klikkes frem via en side med kort. Du kan flytte familiens koordinatpunkt for at ændre adressen manuelt og derefter klikke på "bekræft", når du har bekræftet adressen.
- Klik på "tilføj andre rum" for at tilføje. Klik på "afslut" i øverste højre hjørne for at afslutte indstillingen for rummet. Derefter kan du også tilpasse indstillinger for rummet når som helst og klikke på knappen på siden "mit hjem".

6. WIFI forbindelse

- Placér produkt inden for wifi-rækkevidde.
- Sæt strømkablet i, tryk på tænd-/slukknappen i standbytilstand, og tryk derefter på tænd-/slukknappen, så længe som mere end 5 sekunder, og wifi-indikatoren blinker.
- Indtast "Tuya" APP, klik på Tilføj udstyr Stort apparat Klimaanlæg vælg WIFI 2,4 GHZ vælg WIFI Indtast WIFI-adgangskode, tryk derefter på tænd-/slukknappen til standbytilstand, tryk derefter på tænd-/slukknappen så længe som over 5 sekunder, og gentag derefter operationen på mobiltelefonen.

7. Styring af enheden, separat styring

Når enheden er konfigureret, vises navnet på den intelligente enhed på hjemmesiden. Klik for at komme ind på betjeningspanelet for den intelligente enhed. Nu kan du styre tænd/sluk for klimaanlægget, vælge driftstilstand afkøling, kraftig afkøling, affugtning, kølelagring, varmelagring, ventilation, tandby) for klimaanlægget og vælge funktioner for klimaanlæggets temperatur, indhastighed, hjælpevarme, skærmvisning, børnesikring, vinddrejning osv.). Funktionen Timing (Timer): Tryk på "Timer", klik på "Tilføj" og vælg tidsperiode og vælg dernæst on/off for timer. (Bemærk: Hvis der vælges off for timer, kal du vælge tidsperiode og driftstilstand, og du behøver ikke vælge temperatur, inddrejning eller vindhastighed). Indstil temperaturinterval. (Bemærk: Temperaturinterval for alle tilstande er: Kraftig kulde: 16-32 °C; Afkøling: 16-32 °C; Opvarmning: 16-32 °C; Kølelagring: –6-5 °C; Varmelagring: 20-30 °C; Affugt: 25 °C). Indstil vinddrejning og vindhastighed. (Bemærk: Vindhastigheden kan være forskellig i forskellige driftstilstande). Klik dernæst på "Gem" og de forudindstillede værdier gemmes. (I APP er sundhedsknappen kun gyldig for enheden, der har ultraviolet sundhedslampe.)

man_PES 7325-SCAN ('23) V1.indd 46 05-01-2023 20:54

Bemærk:

- Når enheden er online, understøtter den betjening med genvejstaster. Klik på "almindelige funktioner" for at betjene.
- Når enheden er offline, viser enheden "offline" og kan ikke betjenes.

8. Styring af enheden, deling af enheden

Klik på "tilføj deling" og udfyld den konto, der skal bruges til deling, klik afslut. For sådanne delte konti kan du trykke længe på dem for at slette dem og ikke længere dele enheden.

9. Styring af enheden, gruppestyring

- Klik på enkelt enhed "opret gruppe" på siden "mere".
- Siden viser den enhed med samme model, der kan oprette en gruppe. Vælg enheden, klik på gem, indtast gruppenavnet og klik bekræft.
- Når gruppen er oprettet, vil den automatisk hoppe til siden med gruppens betjeningspanel. Nu kan gruppeenheden styres.

E LUFT FILTER

Rengøring af filterskærm

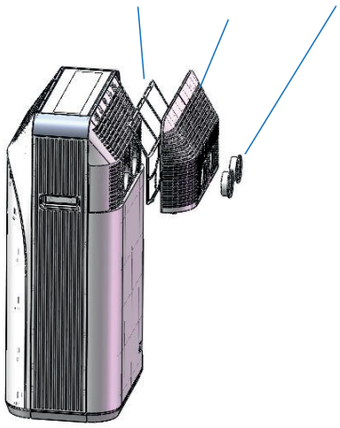

Skru de to håndtag for vandindløb og vandudløb af på bagsiden, og tag dernæst det bageste luftindløbsgitter af og tag filterskærmen af det bageste luftindløbsgitter, så det kan rengøres. Læg filterskærmen i rent vand eller varmt vand (cirka 40°C), hvor der er tilsat neutralt rengøringsmiddel, og placér det dernæst i tør luft, hvor det kan tørre naturligt. Montér filterskærmen.

Bemærk:

- Brug ikke vand med for høj temperatur (passende temperatur er cirka 40°C) eller kraftigt rengøringsmiddel (såsom sprit, benzin, benzen osv.) til at rengøre filterskærmen med.
- For at undgå at filterskærmen bliver deform, skal den rengjorte filterskærm holdes væk fra varmekilder og placeres i tør luft, så den kan tørre naturligt.
- Det anbefales at rense filterskærmen hver anden uge.

F SÆSONBESTEMT VEDLIGEHOLDELSE

VIGTIGT!
Sluk for apparatet og træk stikket ud af stikkontakten før rengøring af anlægget eller filteret, eller når der skal skiftes filtre.

Sluk for apparatet og træk stikket ud af stikkontakten før rengøring af anlægget eller filteret, eller når der skal skiftes filtre.

1 Tøm vandet ud af tanken.

2 Rengør filterskærmen og sæt den på igen.

3 Dæk maskinen til med plasticposer og placér den på et køligt og tørt sted.

Hvis den ikke bruges i længere tid, skal du være opmærksom på følgende ting, når du bruger den igen:

1 Kontrollér, om der er vand i vandtanken eller om vandmængden opfylder kravene. Der kommer en besked, når du starter maskinen. Du skal gøre, som beskeden giver besked om.

2 Kontrollér, at strømkablet er i god tilstand. Må ikke bruges, hvis den er beskadiget

man_PES 7325-SCAN ('23) V1.indd 48 05-01-2023 20:54

G FEJLFINDING

Detektering af isoleringsfejl

Fejlkode	Koden betyder	Løsning
E1	Vandmangel i vandtanken	Tilslut vandindløbsrøret og tryk på knappen water inlet (vandindløb) for at tilføre vand
E2	Vandtank er fuld	Tilslut afløbsrøret og tryk på knappen drain (dræn) for at dræne

Fejl vedligeholdelse

Følgende tabel viser de mest almindelige fejl og fremgangsmåder til vedligeholdelse af dette mobile klimaanlæg med energilagring. Hvis maskinen er unormal, kan der udføres enkel diagnose og vedligeholdelse ved hjælp af følgende tabel. Hvis problemet stadig ikke kan løses, skal du kontakte professionelt vedligeholdelsespersonel.

man_PES 7325-SCAN ('23) V1.indd 49 05-01-2023 20:54

Problem	Mulig årsag	Løsning
Klimaanlægget virker ikke	Der er ikke tændt for strømmen	Tænd for strømmen.
	Afkøling, affugtning og opvarmning starter ikke	Kontrollér, om den indstillede temperatur er nået.
	Når du har skiftet fra køling til opvarmningstilstand eller omvendt kan det tage et stykke tid, før enheden kan genstartes.	Vent mere end tre minutter.
Klimaanlægget har dårlig afkølings- (opvarmnings-) effekt.	Døre og vinduer er åbne, og der siver kulde eller varme ind i rummet. Der er andre varmekilde (kølekilder)	Luk døren eller vinduet og fjern varmekilden (kølekilden).
	Filterskærmen er snavset	Rengør eller udskift filterskærmen.
	Luftindtag eller -udtag er blokeret, dårlig luftcirkulation	Fjern blokeringen.
Klimaanlægget larmer	Klimaanlægget står ikke fuldt oprejst	Sæt det på en jævn overflade for at undgå, at det vipper.
Kompressoren fungerer ikke	Beskyttelse mod forsinkelse af kompressor er aktiveret	Vent mere end 3 minutter og tænd for klimaanlægget, efter at temperaturen falder.
	I afkølingstilstand, hvis vandtemperaturen ikke når kompressorens starttilstand, bruges vandkredsløbet til afkøling og kompressoren starter ikke.	Når afkøling med vandkredsløb er afsluttet, starter kompressoren automatisk for afkøling.
Under kølelagring er der kondensvand på front- og bagplader	Hvis luftfugtigheden er høj og vanddampen i luften er kold, vil duggen kondensere på klimaanlæggets plader	Det er ikke en fejl, du kan fortsætte med at bruge det, kontrollér, om du har slukket for dugfjernerfunktionen.

Forsøg aldrig at adskille eller reparere enheden selv. Garantien bortfalder i tilfælde af forkert reparation. Forkert reparation kan bringe brugeren af enheden i fare.

man_PES 7325-SCAN ('23) V1.indd 50 05-01-2023 20:54

H GARANTIBETINGELSER

Klimaanlægget leveres med en 24 måneders garanti, der begynder på købsdatoen. Alle materiale- og fabrikationsfejl vil blive repareret eller udskiftet gratis inden for denne periode. Der gælder følgende regler:

1. Vi nægter udtrykkeligt alle yderligere skadekrav, herunder krav om følgeskader .
2. Reparationer eller udskiftning af komponenter inden for garantiperioden medfører ikke en forlængelse af garantien.
3. Garantien bortfalder, hvis der er foretaget ændringer, monteret ikke-originale dele, eller hvis reparationer udføres af en tredjepart.
4. Komponenter, der udsættes for normalt slid, såsom filteret, er ikke dækket af garantien.
5. Garantien er kun gyldig, når du præsenterer den originale, daterede købsfaktura, og hvis der ikke er foretaget ændringer til produktet eller købsfakturaen.
6. Garantien dækker ikke skader forårsaget af forsømmelse eller handlinger, der afviger fra dem, der er angivet i denne brugsvejledning.
7. Transportomkostninger og de risici, der er forbundet med transporten af klimaanlægget eller klimaanlægskomponenter skal altid være for køberens afregning.
8. Skader der er forårsaget ved brug af ikke-egnede filtre er ikke dækket af garantien.

For at undgå unødvendige udgifter, anbefaler vi, at du altid konsulterer brugsvejledningen. Tag klimaanlægget til forhandleren til reparation, hvis disse instruktioner ikke giver en løsning.

Kast ikke elektrisk utstyr som usortert kommunalt avfall, bruk separate innsamlingsanlegg. Kontakt de lokale myndigheder for oplysninger vedrørende tilgængelige indsamlingssystemer. Hvis elektriske apparater bortskaffes på lossepladser eller affaldsdepoter, kan farlige stoffer sive ned i grundvandet og gå ind i fødekæden og dermed skade dit helbred og din sundhed. Når gamle apparater erstattes af nye, er forhandleren lovmæssigt forpligtet til i det mindste at tage gratis imod dit gamle apparat til bortskaffelse. Kast ikke batterier i ilden, da de kan eksplodere eller frigive farlige væsker. Hvis du udskifter eller ødelægger fjernbetjeningen, skal du tage batterierne ud og smide dem væk i overensstemmelse med de gældende regler, da de er skadelige for miljøet.

Miljøoplysninger: Dette udstyr indeholder fluorholdige drivhusgasser, der er omfattet af Kyoto-protokollen. Den bør kun betjenes eller afmonteres af fagligt uddannet personale.

Dette udstyr indeholder R-290-kølemiddel i mængden, som angivet i tabellen ovenfor. Lad ikke R-290 slippe ud i atmosfæren: R-290 er en fluorholdig drivhusgas med et potentiale for global opvarmning (GWP) = 3.

TÄRKEÄ KOMPONENTIT

1. Ilman ulostuloaukko, jossa on säädettävä kääntyvä terä
2. Ohjauspaneeli
3. Kahva (molemmin puolin)
4. Ilman tuloaukko
5. Veden tuloaukko ja nuppi
6. Tyhjennysaukko
7. Tulppa
8. Tyhjennysletku
9. Vedenpoistoaukko ja nuppi
10. Laturi

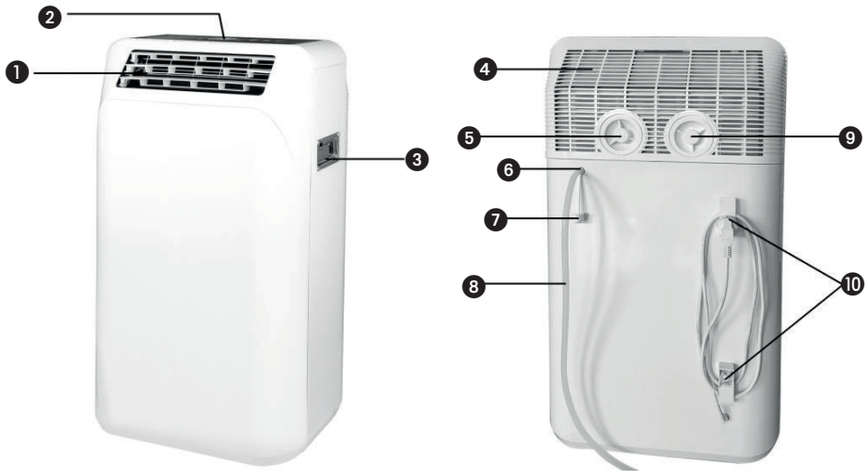

TARVIKKEET

1. Veden tulo-/lähtöletku
2. Yleisliitos

1. LUE KÄYTTÖOHJEET ENSIN.

2. JOS ET OLE VARMA, OTA YHTEYTTÄ PAIKALLISEEN JÄLLEENMYYJÄÄN.

man_PES 7325-SCAN ('23) V1.indd 52 05-01-2023 20:54

Hyvä asiakas

Onnittelut ilmastointilaitteen hankinnasta. Tässä ilmastointilaitteessa on kolme toimintoa ilman jäähdyttämisen lisäksi: ilman kosteudenpoisto, kierrätys ja suodatus. Ilmastointilaitetta on erittäin helppo käyttää ja siirtää. Olet hankkinut korkealaatuisen tuotteen, joka tarjoaa sinulle useita käyttövuosia, jos käytät sitä vastuullisesti. Kun luet nämä käyttöohjeet ennen ilmastointilaitteen käyttöä, optimoit sen käyttöiän. Toivotamme sinulle viileyttä ja mukavuutta ilmastointilaitteesi kanssa.

Ystävällisin terveisin

PVG Holding B.V.

Asiakaspalveluosasto

man_PES 7325-SCAN ('23) V1.indd 53 05-01-2023 20:54

A TURVALLISUUSOHJEET

Lue tämä käyttöohje huolellisesti ennen laitteen käyttöä ja säilytä se tulevaa käyttöä varten. Asenna laite vain, jos se on paikallisen/kansallisen lainsäädännön, asetusten ja standardien mukainen. Tuote on tarkoitettu käytettäväksi ilmastointilaitteena asuinrakennuksissa ja se sopii käytettäväksi vain kuivissa tiloissa, tavallisissa asuintiloissa, sisällä olohuoneessa, keittiössä ja autotallissa.

Laitteen vähimmäisetäisyys helposti syttyvästä pinnasta;	0.3M
Sulakkeen tyyppi ja arvo	F6.3AL250V
Veden käyttölämpötila enintään	-6°C
Veden käyttölämpötila vähintään	-40°C?
Veden tulopaine enintään, pascal	≥1.0MPa
Veden tulopaine vähintään, pascal	0.6MPa

Käytä aina laitteen mukana toimitettua letkusarjaa. Älä käytä vanhoja letkusarjoja.

man_PES 7325-SCAN ('23) V1.indd 54 05-01-2023 20:54

TÄRKEÄÄ

- Älä koskaan käytä laitetta, jonka sähköjohto, pistoke, kotelo tai ohjauspaneeli on vahingoittunut. Älä koskaan jätä johtoa minkään väliin tai anna sen hankautua teräviin reunoihin.
- Asennus täytyy suorittaa paikallisten säädösten, asetusten ja standardien mukaisesti.
- Laite sopii käytettäväksi ainoastaan kuivissa paikoissa sisätiloissa.
- Tarkista verkkojännite. Tämä yksikkö sopii vain maadoitettuihin pistorasioihin, liitäntäjännite 220–240 V / 50 Hz.
- Laite TÄYTYY aina liittää maadoitettuun pistorasiaan. Laitetta ei saa missään nimessä liittää, jos sähkönsyöttöä ei ole maadoitettu.
- Pistokkeen täytyy aina olla helposti saavutettavissa, kun yksikkö on liitetty pistorasiaan.
- Lue ohjeet huolellisesti ja noudata niitä.

Tarkista seuraavat asiat ennen laitteen liittämistä:

- Liitäntäjännite vastaa tyyppikilven tietoja.
- Pistorasia ja virransyöttö sopivat laitteelle.
- Johdon pistoke sopii pistorasiaan.
- Laite on vakaalla ja tasaisella pinnalla.

Pyydä valtuutettua asiantuntijaa tarkistamaan sähköasennus, jos et ole varma, että kaikki on kunnossa.

man_PES 7325-SCAN ('23) V1.indd 55 05-01-2023 20:54

- Ilmastointilaite on turvallinen laite, joka on valmistettu CE-turvastandardien mukaan. Siitä huolimatta ole varovainen käyttäessäsi sitä, kuten muidenkin sähkölaitteiden kanssa.
- Älä peitä ilmansisäänottoa ja ulostuloaukkoja.
- Tyhjennä vesisäiliö ennen yksikön liikuttamista.
- Älä koskaan anna laitteen joutua kosketuksiin kemikaalien kanssa.
- Älä laita esineitä laitteen aukkoihin.
- Älä koskaan anna laitteen joutua kosketuksiin veden kanssa. Älä ruiskuta laitetta vedellä tai upota sitä, koska se voi aiheuttaa oikosulun.
- Irrota aina pistoke pistorasiasta ennen laitteen tai laitteen osan puhdistusta tai vaihtamista.
- ÄLÄ KOSKAAN liitä laitetta jatkojohdolla. Jos sopivaa, maadoitettua pistorasiaa ei ole käytettävissä, pyydä valtuutettua sähköasentajaa asentamaan pistorasia.
- Huomioi aina lasten turvallisuus laitteen lähellä, kuten muidenkin sähkölaitteiden kanssa.
- Anna valtuutetun sähköasentajan suorittaa muut kuin tavalliset ylläpitoon liittyvät korjaukset. Jos näin ei tehdä, takuu saattaa mitätöityä.
- Irrota aina pistoke pistorasiasta, kun laite ei ole käytössä.
- Jos sähköjohto on vahingoittunut, valmistajan, sen asiakaspalvelun tai vastaavasti pätevien henkilöiden tulee vaihtaa se vaaran välttämiseksi.
- Laite ei ole tarkoitettu henkilöiden käyttöön (mukaan lukien lapset), joiden fyysi-

man_PES 7325-SCAN ('23) V1.indd 56 05-01-2023 20:54

set, aistilliset tai henkiset kyvyt ovat alentuneet tai joilla ei ole kokemusta ja tietämystä laitteen käytöstä, ellei heidän turvallisuudestaan vastuussa oleva henkilö ole opastanut tai ohjannut heitä laitteen turvallisessa käytössä.

- Lapsia tulee valvoa, jotta he eivät leiki laitteella.
- Laitetta voivat käyttää yli 8-vuotiaat lapset ja henkilöt, joiden fyysiset, aistilliset tai henkiset kyvyt ovat alentuneet tai joilla ei ole kokemusta tai tietämystä laitteen käytöstä, jos heitä on opastettu tai ohjattu laitteen turvallisessa käytössä ja jos he ymmärtävät käyttöön liittyvät vaarat.
- Lapset eivät saa leikkiä laitteen kanssa.
- Lapset eivät saa suorittaa laitteen puhdistusta ja huoltoa ilman valvontaa.
- Kun veden lämpötila on 18 astetta tai alle, älä valuta tai tyhjennä vettä. (Vesisäiliön lämpötila näkyy digitaalisessa näytössä kylmävarasto- tai lämmönvarastotoiminnon alla ja sovelluksen ohjausliittymässä.)
- Huomautus: Laitteessa on 30 sekunnin turvallinen tuuletustoiminto (voit käynnistää sen painamalla mitä tahansa painiketta)

man_PES 7325-SCAN ('23) V1.indd 57 05-01-2023 20:54

HUOMAA!

- Älä koskaan tiivistä huonetta, jossa laitetta käytetään, täysin ilmatiiviiksi. Tämä estää huoneen alipaineen. Alipaine voi estää lämmittimien, ilmanvaihtojärjestelmien, uunien jne. turvallisen käytön.
- Ohjeiden noudattamatta jättäminen voi johtaa takuun mitätöintiin tällä laitteella.

R 290 -kylmäainekaasua käyttävien laitteiden erityisohjeet.

- Lue kaikki varoitukset huolellisesti.
- Älä käytä muita kuin valmistajan suosittelemia työkaluja laitetta sulatettaessa ja puhdistettaessa.
- Laitetta ei saa sijoittaa alueelle, jossa on jatkuva syttymislähde (esimerkiksi avotuli tai käynnissä olevia kaasu- tai sähkölaitteita).
- Ei saa puhkaista tai polttaa.
- Tämä laite sisältää Y g (katso yksikön takana sijaitseva arvokilpi) R290-kylmäainekaasua.
- R290 on eurooppalaisten ympäristödirektiivien mukainen kylmäainekaasu. Mitään kylmäainekierron osaa ei saa puhkaista. Huomaa, että kylmäaineilla ei ole mitään hajua.
- Jos laitetta asennetaan, käytetään tai varastoidaan tuulettamattomassa tilassa, huone on suunniteltava estämään kylmäainevuotojen kertyminen, mikä voi aiheuttaa tulipalon tai räjähdyksen, joka johtuu sähkölämmittimien, uunien tai muiden sytytyslähteiden sytyttämästä kylmäaineesta.

man_PES 7325-SCAN ('23) V1.indd 58 05-01-2023 20:54

- Laite täytyy varastoida siten, että mekaanisen vian tapahtuminen on estetty.
- Kylmäainekiertoa käyttävillä ja sen parissa työskentelevillä täytyy olla asianmukaiset luvat, jotka on myöntänyt kylmäaineiden käsittelyyn liittyvää ammattitaitoa varmistavan, alan liittojen hyväksymän arvioinnin tekemiseen valtuutettu organisaatio.
- Korjaukset täytyy tehdä valmistajan suositusten mukaisesti.
- Pidä ilmanvaihtoaukot esteettöminä

Muuta pätevää henkilöstöä vaativat huolto- ja korjaustyöt täytyy tehdä sellaisen henkilön valvonnassa, jolla on määritetty pätevyys käsitellä räjähtäviä kylmäaineita.

Laite täytyy asentaa ja sitä saa käyttää ja varastoida tilassa, jonka lattiapinta-ala on suurempi kuin 4 m^2. Laite täytyy varastoida hyvin ilmastoituun tilaan, jonka huonekoko vastaa laitteen toimintaa varten määriteltyä huonealan kokoa.

R290-KYLMÄAINETTA SISÄLTÄVIEN LAITTEIDEN KORJAUSOHJEET

1 YLEISOHJEET

Tämä asennusohje on tarkoitettu henkilöiden käytettäväksi, joilla on riittävä kokemus sähköalasta, elektroniikasta, kylmäaineista ja mekaniikasta.

1.1 Alueen tarkistus

Aloitettaessa työskentelyä räjähtäviä kylmäaineita sisältävien järjestelmien kanssa tulee suorittaa tarpeelliset turvallisuustarkistukset, jotta voidaan minimoida mahdollinen syttymisriski. Kylmäainejärjestelmän korjaamisessa tulee noudattaa seuraavia varotoimenpiteitä ennen työskentelyn aloittamista.

1.2 Työtapa

Kaikki käsittely tulee suorittaa hallitulla toimintatavalla, jotta minimoidaan räjähtävän kaasun tai höyryn läsnäolon riski työn suorituksen aikana.

1.3 Yleinen työalue

Kaikki huoltohenkilöstö ja muut lähistöllä työskentelevät tulee saattaa tietoiseksi käynnissä olevan työn luonteesta. Työskentelyä suljetuissa tiloissa tulee välittää. Työskentelytila tulee poistaa väliaikaisesti muusta käytöstä. Alueen työskentelyolosuhteiden täytyy varmistaa olevan turvallisia tulenaran aineen käsittelyyn.

1.4 Kylmäaineen sijainnin tarkistaminen

Alue tulee tarkistaa asiaankuuluvalla kylmäainemittarilla ennen ja jälkeen työskentelyn sen varmistamiseksi, että korjaaja on tietoinen mahdollisesta syttymisvaarasta huoneilmassa. Käytettävien vuodontunnistuslaitteiden tulee varmistaa olevan sellaisia, että ne soveltuvat räjähtävien kylmäaineiden kanssa

käytettäväksi, eli esim. ne eivät aiheuta syttymislähdettä, ne ovat asianmukaisesti suljettuja ja lähtökohtaisesti turvallisia.

1.5 Palosammutin
Jos kylmäainelaitteistoon tai siihen liittyviin osiin täytyy suorittaa kuumatyötä, asianmukaiset alkusammutusvälineet tulee olla saatavilla. Jauhe- tai hiilidioksidisammutin tulee olla käytettävissä latausalueen lähellä.

1.6 Ei syttymislähteitä
Henkilöt, jotka työskentelevät kylmäainejärjestelmän parissa, mukaan luettuna syttyvää kylmäainetta sisältävien tai sisältäneiden putkien paljastaminen, eivät saa käyttää mahdollisia syttymislähteitä tavalla, joka voi aiheuttaa palo- tai räjähdysriskin. Kaikki mahdolliset syttymislähteet, tupakointi mukaan lukien, tulee pitää riittävän kaukana asennus-, korjaus-, käytöstäpoisto- ja hävitystoimenpiteiden sijainnista, sillä näiden toimenpiteiden aikana on mahdollisuus, että räjähtävää kylmäainetta vapautuu ympäröivään tilaan. Ennen työskentelyn aloittamista laitteistoa ympäröivä alue tulee tutkia sen varmistamiseksi, ettei lähettyvillä ole tulenarkoja asioita tai syttymislähteitä. ”Tupakointi kielletty”-kylttejä tulee asettaa esille.

1.7 Ilmastoitu alue
Varmista, että alue on kosketuksissa ulkotiloihin tai asianmukaisesti tuuletettu ennen kuin järjestelmä avataan tai kuumatöitä suoritetaan. Tuuletusta täytyy jatkaa jollain tasolla koko työskentelyn ajan. Tuuletuksen tulee turvallisesti hajauttaa mahdollinen vapautunut kylmäaine ja mielellään siirtää se ulkoilmaan.

1.8 Kylmäainelaitteiston tarkistukset
Jos sähkökomponentteja vaihdetaan, niiden tulee sopiva tarkoitukseen ja olla teknisten tietojen mukaisia. Valmistajan ylläpito- ja huolto-ohjeita tulee noudattaa kaikkina aikoina. Ongelmatapauksissa tulee ottaa yhteyttä valmistajan tekniseen tukeen. Seuraavat tarkistukset tulee aina suorittaa tehtäessä asennuksia, joihin liittyy räjähtäviä kylmäaineita:
- Täyttömäärä riippuu huoneen koosta, johon kylmäaineosat asennetaan;
- tuuletuslaitteisto ja -kanavat toimivat asianmukaisesti eikä niitä ole peitetty;
- jos käytetään epäsuoraa kylmäainepiiriä, sekundaarisen kylmäainepiirin kylmäaineen olemassaolo pitää tarkistaa;
- kaikki merkinnät laitteissa ovat näkyvissä ja luettavissa. Epäselvät merkinnät ja kyltit tulee korjata;
- kylmäaineputket ja -komponentit on sijoitettu niin,että ei ole todennäköistä, että altistuvat aineille, jotkavoivat syövyttää kylmäaineitta sisältäviä komponentteja, paitsi jos komponentit on valmistettu materiaaleista, jotka kestävät korroosiota tai jotka on suojattu korroosiolta sopivalla tavalla.

1.9 Sähkölaitteiden tarkastukset
Sähkökomponenttien korjauksen ja huollon pitää sisältää alustavat turvatarkastukset ja komponenttien tarkastukset. Jos laitteistossa on turvallisuusriskin aiheuttava vika, piiriin ei saa kytkeä jännitteensyöttöä ennen vika on asianmukaisesti korjattu. Ellei vikaa voi poistaa heti, mutta laitteiston käyttöä täytyy jatkaa, pitää käyttää sopivaa tilapäisratkaisua. Asiasta pitää ilmoittaa laitteiston omistajalle, jotta kaikki osapuolet ovat tietoisia asiasta. Alkuturvallisuustarkistusten tulee sisältää seuraavat:
- että kondensaattorit ovat purkautuneet. Purkaus pitää tehdä turvallisesti kipinöinnin välttämiseksi;
- yhtään aktiivista sähkökomponenttia tai kytkentää ei ole paljaana järjestelmän latauksen, talteenoton tai tyhjennyksen aikana;
- että järjestelmä on aina maadoitettu.

2 TIIVISTETTYJEN KOMPONENTTIEN KORJAUKSET

2.1 Tiivistettyjen komponenttien korjauksen yhteydessä kaikki syötöt pitää kytkeä irti korjattavasta laitteesta ennen tiivistettyjen luukkujen tai vastaavien irrotusta. Jos laitteen on ehdottomasti oltava jännitteellinen huollon aikana, kriittisimmissä paikoissa pitää suorittaa jatkuvaa vuodonetsintää mahdollisen vaaratilanteen havaitsemiseksi.

2.2 Seuraaviin asioihin pitää kiinnittää erityistä huomiota sähkölaitteiston kanssa työskenneltäessä, jotta laitteiston kotelo ei muutu tavalla, joka vaikuttaa suojaustasoon. Tämä sisältää muutokset johtoihin, liialliset liitännät, liittimet, joita ei ole suunniteltu alkuperäisten teknisten tietojen mukaan, tiivistevauriot, laippojen virheellinen asennus jne.

Varmista, että laite on asennettu turvallisesti.

Varmista, että tiivisteet tai tiivistemateriaalit eivät ole huonontuneet niin paljon, että

man_PES 7325-SCAN ('23) V1.indd 60 05-01-2023 20:54

ne eivät enää pysty estämään räjähtävien kaasujen sisääntunkeutumista. Varaosien tulee olla valmistajan teknisten tietojen mukaisia.

Huom silikonitiivisteen käyttö voi vaikuttaa joidenkin vuodontunnistuslaitteiden tehokkuuteen. Lähtökohtaisesti turvallisia komponentteja ei tarvitse eristää ennen työskentelyä.

3 LÄHTÖKOHTAISESTI TURVALLISTEN KOMPONENTTIEN KORJAUS

Älä kohdista piiriin induktiivista tai kapasitanssikuormitusta varmistamatta, että se ei ylitä käytössä olevalle laitteelle sallittua jännitettä ja virtaa.

Lähtökohtaisesti turvalliset komponentit ovat ainoa tyyppi. Jota voidaan työstää, kun sähkö on kytketty tulenarassa ympäristössä. Testilaitteiden käyttötehojen tulisi olla oikeat.

Komponentit saa korvata vain valmistajan määrittelemillä osilla. Muiden osien käyttö voi johtaa kylmäaineen syttymiseen vuodon yhteydesä.

4 KAAPELIT

Tarkista, että kaapelit eivät ole kuluneet, syöpyneet, niihin ei ole kohdistunut painetta, tärinää tai muuta haitallisia ympäristövaikutuksia. Tarkastuksessa pitää huomioida myös kaapelin vanheneminen ja jatkuvasti toimivien tärinänlähteiden, kuten kompressorien ja puhaltimien vaikutus.

5 RÄJÄHTÄVIEN KYLMÄAINEIDEN TUNNISTUS

Mahdollisia tulenlähteitä ei tule missään tapauksessa käyttää kylmäainevuotojen etsimiseen tai tunnistamiseen. Halidilamppua (tai mitä tahansa muuta avotulta käyttävää tunnistinta) ei saa käyttää.

6 VUODONTUNNISTUSMENETELMÄT

Seuraavat vuodontunnistusmenetelmät ovat hyväksyttäviä järjestelmille, jotka sisältävät räjähtäviä kylmäaineita. Sähköisiä vuodontunnistusmenetelmiä voidaan käyttää räjähtävien kylmäaineiden tunnistamiseen, mutta niiden herkkyys ei välttämättä ole riittävä tai ne voivat tarvita uudelleenkalibrointia. (Tunnistuslaitteet tulee kalibroida tilassa, joka ei sisällä kylmäaineita.)
Varmista, että tunnistin ei ole syttymisen lähden ja sopii käytettäväksi kyseisen kylmäaineen tunnistamiseen. Vuodontunnistuslaitteisto tulee asettaa käytetyn kylmäaineen lfl-arvon prosenttiarvon mukaan ja se tulee kalibroida käytetyn kylmäaineen mukaan ja kaasun keskimääräinen prosentti (25 % enintään) on vahvistettu.
Vuodontunnistusnesteet sopivat käytettäviksi useimpien kylmäaineiden kanssa, mutta klooria sisältävien pesuaineiden käyttöä täytyy välttää, koska kloori saattaa reagoida kylmäaineen kanssa ja syövyttää kupariputkistoa.
Jos vuotoa epäillään, kaikki liekit täytyy tukahduttaa.
Jos havaitaan juottamista vaativa kylmäainevuoto, kaikki kylmäaine otetaan talteen järjestelmästä tai eristetään (sammuttamalla venttiilit) vuodosta poispäin olevasta järjestelmästä. Hapetonta typpeä (ofn) tulee sitten ohjata järjestelmään sekä ennen juottoa että juoton aikana.

7 POISTO JA EVAKUOINTI

Kun kylmäainekiertoon tunkeudutaan korjausten tekemiseksi tai muista syistä, perinteisiä toimenpiteitä tulee käyttää. Hyviä toimintatapoja on kuitenkin tärkeä noudattaa, koska räjähdysvaara on olemassa. Seuraavia menetelmiä tulee noudattaa:
poista kylmäaine;
puhdista piiri jalokaasulla;
tyhjennä;
puhdista uudelleen jalokaasulla;
avaa piiri leikkaamalla tai juottamalla.

Kylmäainelataus tulee ottaa talteen oikeanlaiseen talteenottosäiliöön. Järjestelmä pitää ”huuhdella” hapettomalla typellä yksikön turvallisuuden varmistamiseksi. Tämä voidaan tarvittaessa toistaa useita kertoja. Huuhteluun ei saa käyttää paineilmaa eikä happea. Huuhtelu voidaan tehdä muodostamalla järjestelmään tyhjiö hapettomalla typellä ja jatkamalla täyttöä, kunnes käyttöpaine on saavutettu, ja tyhjentämällä sitten ulkoilmaan. Tätä prosessia tulee jatkaa, kunnes yhtään kylmäainetta ei ole enää järjestelmässä.
Kun loput hapettomasta typestä on käytetty, järjestelmä tulee tyhjentää ympäröivään paineeseen, jotta työt voidaan suorittaa. Tämä toiminto on erittäin tärkeä, jos putkistossa aiotaan tehdä juottotöitä. Varmista, että tyhjiöpumpun poisto ei ole lähellä syttymislähteitä ja että riittävä tuuletus on varmistettu.

8 LATAUSTOIMET

Perinteisten lataustoimien lisäksi seuraavia vaatimuksia tulee noudattaa. Varmista, että eri kylmäaineiden kontaminaatiota ei tapahdu käytettäessä latauslaitteistoa. Letkujen tai putkien tulee olla mahdollisimman lyhyitä, jotta minimoidaan niiden sisältämä kylmäainemäärä. Säiliöt tulee säilyttää pystyasennossa. Varmista, että kylmäainejärjestelmä on maadoitettu ennen järjestelmän täyttämistä kylmäaineella. Merkitse järjestelmä, kun täyttö on valmis (jos merkintää ei ole vielä tehty). Erityistä huolellisuutta tulee noudattaa, jotta kylmäainejärjestelmää ei täytetä liikaa. Ennen järjestelmän uudelleentäyttöä se täytyy painetestata hapettomalla typellä. Järjestelmä täytyy myös vuototestata täytön jälkeen mutta ennen käyttöönottoa. Seurantavuototesti täytyy suorittaa ennen paikalta poistumista.

9 KÄYTÖSTÄ POISTAMINEN

Ennen tämän toimen suorittamista on tärkeää, että teknikko tuntee laitteiston ja kaikki sen tiedot.

On hyvien toimintatapojen mukaista, että kaikki kylmäaineet otetaan talteen turvallisesti. Ennen suoritettavaa tehtävää otetaan öljy- ja kylmäainenäyte, jos analyysi vaaditaan ennen talteenotetun kylmäaineen uudelleenkäyttöä.

On tärkeää, että 4 gb sähkövirtaa käytettävissä ennen tehtävän aloittamista.

A) tutustu laitteistoon ja sen toimintaan.
B) eristä järjestelmä sähköisesti.
C) varmista ennen tämän toimenpiteen yrittämistä, että mekaaninen käsittelylaitteisto on käytettävissä, jos sitä tarvitaan kylmäainesäiliön käsittelyyn.
D) kaikki henkilökohtaiset suojavarusteet tulee olla käytettävissä ja niitä tulee käyttää oikein. Pätevän henkilön tulee valvoa talteenottoprosessia kaikkina aikoina.
E) talteenottolaitteiston ja säiliöiden tulee olla asianmukaisten standardien mukaisia.
F) pumppaa kylmäainejärjestelmä tyhjäksi, jos mahdollista.
G) jos tyhjiö ei ole mahdollinen, tee jakoputkisto, jotta kylmäaine voidaan poistaa järjestelmän eri osista.
H) jos tyhjiö ei ole mahdollinen, tee jakoputkisto, jotta kylmäaine voidaan poistaa järjestelmän eri osista.
I) käynnistä talteenottolaite ja käytä sitä valmistajan ohjeiden mukaan.
J) älä täytä säiliöitä liikaa. (Ei yli 80 % nestetilavuudesta).
K) älä ylitä säiliön enimmäiskäyttöpainetta edes tilapäisesti.
L) kun säiliöt on täytetty oikein ja prosessi on valmis, varmista, että säiliöt ja laitteisto poistetaan alueelta viipymättä ja kaikki eristysventtiilit laitteistossa on suljettu.
M) talteen otettua kylmäainetta ei saa täyttää toiseen kylmäainejärjestelmään, ellei kylmäainetta ole puhdistettu ja tarkistettu.

10 MERKINNÄT

Laitteistossa täytyy olla merkintä, jossa ilmoitetaan, että se on poistettu käytöstä ja kylmäaine tyhjennetty. Merkinnässä täytyy olla päivämäärä ja allekirjoitus. Varmista, että laitteistossa on merkinnät, jotka osoittavat sen sisältävän räjähtävää kylmäainetta.

11 TALTEENOTTO

Kun järjestelmästä poistetaan kylmäainetta joko huollon tai käytöstäpoiston yhteydessä, suosittelemme hyviä toimintatapoja, jotta kaikki kylmäaineet poistetaan turvallisesti. Kun kylmäainetta siirretään säiliöihin, varmista, että vain asianmukaisia kylmäaineen talteenottosäiliöitä käytetään. Varmista, että saatavilla on riittävä määrä säiliötä koko järjestelmän kylmäaineille. Kaikki säiliöt on tarkoitettu käytettäväksi vain talteenotetulle kylmäaineelle ja merkitty kyseiselle kylmäaineelle (eli erityiset säiliöt kylmäaineen talteenottoa varten). Säiliöissä tulee olla toimivat paineenalennusventtiilit ja sulkuventtiilit. Tyhjät talteenottosäiliöt tyhjiöidään ja jäähdytetään mahdollisuuksien mukaan ennen talteenottoa.

Talteenottolaitteiston tulee olla hyvässä toimintakunnossa ja niiden mukana tulee olla ohjeet. Laitteiston tulee sopia räjähtävien kylmäaineiden talteenottoon. Lisäksi käytettävissä tulee olla toimiva kalibroitu vaaka. Letkuissa tulee olla vuotamattomat katkaisuliittimet. Tarkista ennen talteenottolaitteen käyttöä, että se on tyydyttävässä toimintakunnossa, sitä on ylläpidetty asianmukaisesti ja että liittyvät sähkökomponentit on tiivistetty estämään syttyminen, jos kylmäainetta vapautuu. Ota yhteyttä valmistajaan, jos olet epävarma jostain asiasta.

Talteenotettu kylmäaine tulee palauttaa kylmäaineen toimittajalle oikeassa talteenottosäiliössä ja asianmukaisella ilmoituksella varustettuna. Älä sekoita kylmäaineita talteenottoyksiköissä äläkä erityisesti säiliöissä.

Jos kompressoreita tai kompressoriöljyjä täytyy poistaa, varmista niiden tyhjiöinti hyväksyttävälle tasolle, jotta varmistetaan, että räjähtävää kylmäainetta ei ole

voiteluaineessa. Tyhjiöintiprosessi täytyy suorittaa ennen kompressorin palauttamista jälleenmyyjälle. Vain kompressorin rungon lämmitystä sähkölaitteella saa käyttää prosessin nopeuttamiseen. Kun öljy on tyhjennetty järjestelmästä, se suoritetaan turvallisesti.

B LIITÄ VIRRANSYÖTTÖ

1 Liitä virransyöttö ensimmäistä käyttöä varten ja katso sitten vaihe 2 ”Veden syöttö”.

2 Kun laitetta ei käytetä ensimmäistä kertaa tai vesisäiliössä on vettä, laita pistoke pistorasiaan ja paina power (Virta) -näppäintä ohjauspaneelissa.

VEDEN SYÖTTÖ

Jos näkyviin tulee veden vähyyden hälytys (vesisäiliössä ei ole vettä ensimmäisen käytön aikana tai vettä on liian vähän käytön aikana), noudata alla olevia vaiheita veden syöttämiseksi vesisäiliöön laitteen sisällä.

1 Käytä syöttö-/poistoletkua laitteen liittämiseksi vesihanaan. Paina veden syöttönäppäintä ja hanan tulisi olla auki samaan aikaan.

2 Kun veden taso saavuttaa määrätyn korkeuden, veden syöttöventtiili sulkeutuu automaattisesti veden syötön lopettamiseksi.

3 Irrota veden syöttö-/poistoletku ja ruuvaa veden syöttönupin suojus.

VAIHDA VESI SÄILIÖSSÄ SÄÄNNÖLLISESTI

Suosittelemme veden vaihtoa säiliössä poistoaukon/veden syötön kautta vähintään neljännesvuosittain.

C OHJAUSPANEELI

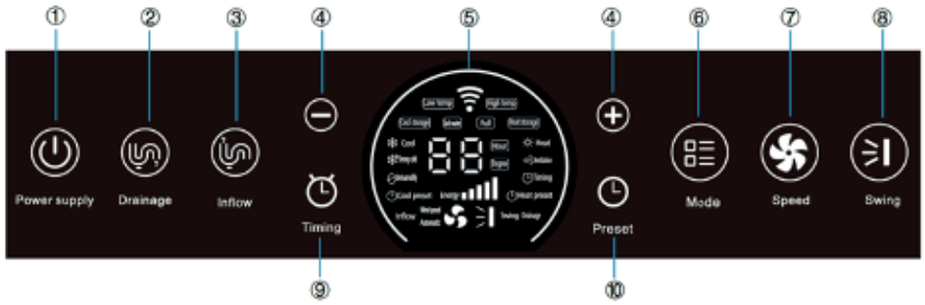

1. **Power (Virta)**
   Paina tätä painiketta ilmastointilaitteen käynnistämiseksi ja sammuttamiseksi.

2. **Drainage (Tyhjennys)**
   Paina tätä painiketta veden tyhjennystoiminnon käynnistämiseksi.

3. **Inflow (Syöttö)**
   Paina tätä painiketta veden syöttötoiminnon käynnistämiseksi.

4. **+ ja -**
   Paina tätä painiketta viileä-, erittäin kylmä, kosteudenpoisto, viileyden varastointi-, lämmön varastointi- tai lämmitystilassa nostaaksesi tai laskeaksesi asetuslämpötilaa. (Jokainen painallus muuttaa asetusta 1 asteella.)
   Paina tätä painiketta ajastus- ja esiasetustilassa asetusajan lisäämiseksi tai vähentämiseksi. (Jokainen painallus muuttaa asetusta 1 tunnilla.)

5. **Näyttö:**

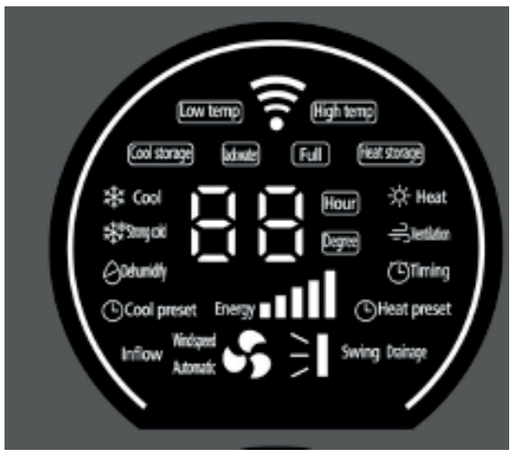

6. **Mode (Tila)**
   Paina tätä painiketta tilojen valitsemiseksi: Cool (Jäähdytys), Strong cold (Erittäin kylmä), Dehumidify (Kosteudenpoisto), Cold storage (Kylmän varastointi), Heat storage (Lämmön varastointi), Heat (Lämmitys) ja Ventilation (Tuuletus).

man_PES 7325-SCAN ('23) V1.indd 64
05-01-2023 20:54

7. **Wind speed (Tuulettimen nopeus)**
   Paina tätä painiketta ja valitse tuulettimen nopeus: Mid (Keskitaso), High (Korkea), Auto (Automaattinen) ja Low (Alhainen).

8. **Swing (Keinuminen)**
   Paina tätä painiketta valitaksesi ylös-alas-keinumisen tai keinumisen lopettamisen.

9. **Timing (Ajastin)**
   Paina jokaisessa tilassa (Cool (Jäähdytys), Strong cold (Erittäin kylmä), Dehumidify (Kosteudenpoisto), Cold storage (Kylmän varastointi), Heat storage (Lämmön varastointi), Ventilation (Tuuletus)) timing (Ajastin) asettaaksesi kyseisen tilan päättymisajan.
   Paina käynnistymisten jälkeen timing (Ajastin) tilan asettamiseksi sekä kyseisen tilan alkamis- ja päättymisajan.

10. **Preset (Esiasetus)**
    Paina tätä painiketta esiasettaaksesi tunnit ennen kuin ilmastointilaitetta käytetään ja yksikkö alkaa varastoida energiaa (lämmön varastointi / kylmän varastointi) automaattisesti tänä aikana.

KÄYTTÄÄ

Tämä kone ottaa käyttöön ainutlaatuisen energian varastointijärjestelmän. Tälle laitteelle on 5 mallia (jäähdytys, voimakas jäähdytys, kosteudenpoisto, lämmitys tai ilmanvaihtomalli).
Se on ladattava etukäteen jäähdytys-, voimakasjäähdytys- ja lämmitystilaa varten. Viimeistele lataus etukäteen ennen kuin kytket jäähdytys-, voimakasjäähdytys- tai lämmitystilan päälle.
Kosteudenpoisto- ja tuuletustilassa sitä ei tarvitse ladata etukäteen.

Lataustoiminnon selitys:

- Älä käynnistä latausta huoneessa, jonka haluat jäähtyä. Latauksen aikana huoneeseen puhalletaan paljon lämpöä.
- Parhaan ja nopeimman tuloksen saamiseksi sijoita laite avoimen oven tai ikkunan lähelle latauksen aikana, jotta kuuma ilma tuulettuu ulos.
- Lataustila ei kytkeydy pois päältä, kun huoneen lämpötila nousee liian korkeaksi.

Jäähdytys

(1) Paina mode (Tila) -näppäintä jäähdytystoiminnon valitsemiseksi.
(2) Paina + - tai - -näppäintä jäähdytyslämpötilan asettamiseksi. Valitse lämpötila välillä 16–32 °C.
(3) Paina wind speed (Tuuletuksen nopeus) -näppäintä valitaksesi alhaisen tuuletuksen, keskitason tuuletuksen, korkean tuuletuksen ja automaattisen

tuuletuksen nopeuden 4 tasolla.

(4) Paina swing wind (Keinuva lapa) -näppäintä valitaksesi kääntyvien ylä- ja alalapojen keinumisen tai pysähtymisen.

Huomaa: a. Se näyttää todellisen ilman sisääntulon lämpötilan jäähdytyksen aikana.

b. Kun vesisäiliössä olevan veden jäähdytyskapasiteetti on kulutettu (veden lämpötila saavuttaa 40 °C), jäähdytys pysäytetään ja vettä voi käyttää vasta kylmän varastoinnin jälkeen tai kun korkean lämpötilan vesi on vaihdettu säiliössä.

Erittäin kylmä jäähdytys

Tätä tilaa voidaan käyttää, kun tarvitaan nopeaa jäähdytystä.

(1) Paina mode (Tila) -näppäintä pakotetun jäähdytystoiminnon valitsemiseksi.

(2) Paina + - tai - -näppäintä erittäin kylmän jäähdytyslämpötilan asettamiseksi. Valitse lämpötila välillä 16–32 °C.

(3) Paina swing wind (Keinuva lapa) -näppäintä valitaksesi kääntyvien ylä- ja alalapojen keinumisen tai pysähtymisen.

Huomaa: a. Se näyttää todellisen ilman sisääntulon lämpötilan jäähdytyksen aikana.

b. Kun vesisäiliössä olevan veden jäähdytyskapasiteetti on kulutettu (veden lämpötila saavuttaa 40 °C), jäähdytys pysäytetään ja vettä voi käyttää vasta kylmän varastoinnin jälkeen tai kun korkean lämpötilan vesi on vaihdettu säiliössä.

Kosteuden poisto

(1) Paina mode (Tila) -näppäintä kosteudenpoistotoiminnon valitsemiseksi.

(2) Paina swing wind (Keinuva lapa) -näppäintä valitaksesi kääntyvien ylä- ja alalapojen keinumisen tai pysähtymisen.

Huomaa: Se näyttää todellisen ilman sisääntulon lämpötilan kosteudenpoiston aikana.

Kylmän varastointi

(1) Paina mode (Tila) -näppäintä kylmän varastointitoiminnon valitsemiseksi.

(2) Paina mode (Tila) -näppäintä kylmän varastointilämpötilan asettamiseksi. Mitä alhaisempi asetuslämpötila on, sitä suurempi varastointikapasiteetti on. Aseta lämpötila-alue välille –6°C ja 5 °C.

(3) Kun kylmän varastointi on valmis, laite siirtyy automaattisesti valmiuseristystilaan.

Huomaa: a. Kylmän varastoinnin aikana tuuletus on suurella nopeudella ja kääntyvä lapa on poiston enimmäiskulmassa. Tällöin lämpöenergiaa purkautuu. Avaa ahtaassa tilassa ovet ja ikkunat tuuletusta varten.

b. Veden todellinen lämpötila vesisäiliössä näytetään kylmän varastoinnin aikana.

c. Ilman sisääntuloa ja poisto poistoa ei saa peittää.

Lämmön varastointi

(1) Paina mode (Tila) -näppäintä lämmön varastointitoiminnon valitsemiseksi.

(2) Paina + - tai - -näppäintä lämmön varastointilämpötilan asettamiseksi 20–30°C ⍰. Kun lämmön varastointi on valmis, yksikkö siirtyy valmiustilaan ja lämpötilan pitotilaan.

man_PES 7325-SCAN ('23) V1.indd 66 05-01-2023 20:54

Huomaa: a. Lämmön varastoinnin aikana ilman poistotuuletin on suljettu eikä laite puhalla yhtään ilmaa ulos.
b. Veden todellinen lämpötila vesisäiliössä näytetään lämmön varastoinnin aikana.

lämmitys

(1) Paina mode (Tila) -näppäintä lämmitystoiminnon valitsemiseksi.
(2) Paina + - tai - -näppäintä lämmityslämpötilan asettamiseksi. Valitse lämpötila välillä 16–32 °C.
(3) Paina wind speed (Tuuletuksen nopeus) -näppäintä valitaksesi alhaisen tuuletuksen, keskitason tuuletuksen, korkean tuuletuksen ja automaattisen tuuletuksen nopeuden 4 tasolla.
(4) Paina swing wind (Keinuva lapa) -näppäintä valitaksesi kääntyvien ylä- ja alalapojen keinumisen tai pysähtymisen.

Huomaa: a. Veden todellinen lämpötila säiliössä näytetään lämmityksen aikana.
b. Ilman sisääntuloa ja poisto poistoa ei saa peittää.

Tuuletus

(1) Paina mode (Tila) -näppäintä tuuletustoiminnon valitsemiseksi.
(2) Paina wind speed (Tuuletuksen nopeus) -näppäintä valitaksesi alhaisen tuuletuksen, keskitason tuuletuksen, korkean tuuletuksen ja automaattisen tuuletuksen nopeuden 3 tasolla.
(3) Paina swing wind (Keinuva lapa) -näppäintä valitaksesi kääntyvien ylä- ja alalapojen keinumisen tai pysähtymisen.

Huomaa: Tuuletuksen aikana se näyttää todellisen ilman sisääntulon lämpötilan.

Esiasetus

Esiasetettu asetus:

(1) Paina preset (Esiasetus) -näppäintä siirtyäksesi esiasetustilaan. Valitse sitten kylmän varastoinnin esiasetus ja lämmön varastoinnin esiasetus.
(2) Paina preset (Esiasetus) -näppäintä vahvistaaksesi kylmän varastoinnin esiasetuksen tai lämmön varastoinnin esiasetuksen.
(3) Paina + tai - valitaksesi, kuinka monta tuntia laite toimii esiasetuksen jälkeen ja valitse aikaväli välillä 4–24 tuntia. Paina ajan valinnan jälkeen preset (Esiasetus) -näppäintä uudelleen vahvistaaksesi ja äänimerkki vahvistaa, että esiasetus on valmis.

Esiasetuksen peruutus:

(1) Paina preset (Esiasetus) -näppäintä uudelleen. Edellinen esiasetus peruutetaan ja uusi esiasetus voidaan tehdä.
(2) Kun virta on sammutettu, esiasetus peruutetaan automaattisesti.
(3) Paina ja pidä preset (Esiasetus) -näppäintä painettuna yli 3 sekuntia esiasetuksen peruuttamiseksi.

Huomaa: a. Muutama tunti ennen esiasetusta laite aloittaa kylmän varastoinnin tai lämmön varastoinnin. Kylmän varastoinnin tai lämmön varastoinnin päättymisen jälkeen laite siirtyy automaattisesti valmiuseristystilaan.

b. Muita toimintoja voi suorittaa esiasetuksen jälkeen ja muiden toimintojen ohjeet ovat etusijalla esiasetettuun asetukseen nähden. Jos muut toiminnot päättyvät ennen esiasetettua aikaa, esiasetus jatkaa.

c. Varmista käytettäessä esiasetusta, että ikkunat ovat auki tuuletusta varten

Ajastin

(1) Kun se ei ole jäähdytys-, erittäin kylmässä, tuuletus-, lämmitys- tai kosteudenpoistotilassa.

a. Paina mode (Tila) -näppäintä toiminnon valitsemiseksi ja vahvista sitten painamalla Timing (Ajastin).

b. Paina + ja - valitaksesi aloitusajan ja vahvista sitten painamalla Timing (Ajastin).

c. Paina + ja - uudelleen valitaksesi lopetusajan ja vahvista sitten painamalla Timing (Ajastin).

Ajastinasetuksen lopussa kuuluu äänimerkki.

(2) Kun se on jäähdytys-, erittäin kylmässä, tuuletus-, lämmitys- tai kosteudenpoistotilassa:

a. Paina + ja - valitaksesi lopetusajan ja vahvista sitten painamalla Timing (Ajastin).

b. Vahvista painamalla Timing (Ajastin).

Ajastinasetuksen lopussa kuuluu äänimerkki.

Lapsilukko

(1) Lapsilukon asetus: Paina + ja - samaan aikaan 3 sekuntia siirtyäksesi lapsilukkotilaan. Kun laite on lapsilukkotilassa, muut näppäimet lukitaan eikä niitä voi käyttää.

(2) Lapsilukon vapauttaminen: Paina + - ja - -näppäimiä samaan aikaan 3 sekuntia uudelleen tai irrota pistoke lopettaaksesi lapsilukkotilan.

Kondensaation poisto

Kun kylmän tai lämmön varastointi on valmis ja muuta toimintoa ei ole käynnissä, kondensaation poistotoiminto käynnistyy automaattisesti ilman muuta toimintoa.

Tyhjennys

1) Tyhjennä vesi työtasolle tai tyhjennä vesisäiliö:

- Ruuvaa irti laitteen takana oleva vedenpoistonuppi, ruuvaa vesiletkun toinen pää tyhjennysaukkoon ja liitä toinen pää vedenpoistoaukkoon.
- Työnnä pistoke pistorasiaan ja paina ohjauspaneelin on/off-painiketta.
- Paina tyhjennyspainiketta, niin äänikehote kuuluu. Pidä tyhjennyspainiketta painettuna yli 3 sekuntia, järjestelmä käynnistää automaattisesti vesipumpun tyhjennystä varten.
- Tyhjennys pysähtyy, kun se saavuttaa käyttötason. Tyhjennä vesisäiliö kokonaan toistamalla edellinen vaihe.

Kun tyhjennys on valmis, tyhjennyspumppu sammuu automaattisesti.

2) Jatkuva kondenssiveden tyhjennys takakannessa.

- Käytä letkua liittääksesi kondenssiveden poistoaukon takakannessa ja toinen pää on liitetty vedenkeräysastiaan, jotta lauhdevesi tyhjenee jatkuvasti. (Huomaa: Kun vedät lauhdetulpan irti, kondenssivettä voi valua yli. Ole hyvä ja valmistele

man_PES 7325-SCAN ('23) V1.indd 68 05-01-2023 20:54

vedenkeräysastia vedenkeräystä varten etukäteen)

TÄRKEÄ:
- Lämmitys- tai jäähdytystilan vaihtamisen jälkeen kompressori voi siirtyä suojaustilaan. 3 minuutin kuluttua kompressori toimii normaalisti.
- Tarkista energiapalkin tila jäljellä olevan varastoidun energian varalta. Kun se on tyhjä tai matalan/korkean lämpötilan merkkivalo palaa, suorita lämmönvarastointi/kylmävarastoprosessi.

HUOMAUTUS:
- Kun huonelämpötila saavuttaa asetetun lämpötilan, laite pysähtyy automaattisesti ja käynnistyy uudelleen (kun huonelämpötila poikkeaa 2 astetta asetetusta lämpötilasta).
- Ohjauspaneeli himmenee, jos sitä ei käytetä 3 minuuttiin. Se kytketään päälle painamalla mitä tahansa näppäintä.

D SOVELLUKSEN KÄYTTÖ

1. Lataa sovellus

Lataa Tuya-sovellus internetistä.

2. Rekisteröidy
- Napsauta ”Create new account” (Luo uusi tili) siirtyäksesi rekisteröintisivulle.
- Järjestelmä määrittää automaattisesti maan/alueen. Voit myös valita maan/alueen manuaalisesti, syöttää matkapuhelinnumeron tai sähköpostiosoitteen ja napsauttaa Next (Seuraava).
- Jos annoit matkapuhelinnumeron, syötä matkapuhelimeen saamasi varmistuskoodi ja napsauta "OK" suorittaaksesi rekisteröinnin loppuun.
- Jos annoit sähköpostiosoitteen, anna sivulle salasana ja napsauta "OK" suorittaaksesi rekisteröinnin loppuun.

3. Sisäänkirjautuminen / Salasanan nouto

Tili + sisäänkirjautuminen salasanalla

Jos olet jo rekisteröinyt tilin sovellukseen, napsauta ”Log in with existing account” (Kirjaudu sisään olemassa olevalla tilillä) siirtyäksesi sisäänkirjautumissivulle:
- Järjestelmä määrittää automaattisesti maan/alueen tai voit valita maan/alueen manuaalisesti.
- Anna rekisteröity matkapuhelimesi numero tai sähköpostiosoite, anna salasanasi ja kirjaudu sisään järjestelmään.

Sisäänkirjautuminen matkapuhelinnumerolla + vahvistuskoodilla
- Napsauta ”Short message verification code login” (Sisäänkirjautuminen tekstiviestin varmistuskoodilla) siirtyäksesi uudelle sivulle.
- Järjestelmä määrittää automaattisesti maan/alueen tai voit valita maan/alueen manuaalisesti.
- Anna matkapuhelimen numero ja napsauta ”Get” (Hae) -painiketta saadaksesi varmistuskoodin tekstiviestillä. Anna tekstiviestin varmistuskoodi ja napsauta ”Verify and log in” (Varmista ja kirjaudu sisään) -painiketta kirjautuaksesi sisään järjestelmään.

4. Unohditko salasanasi

Jos unohdit tilisi salasanan, voit nollata tilin salasanan tilin salasanan pyytämällä uuden salasanan:

- Napsauta ”Forget password” (Unohditko salasanan).
- Järjestelmä määrittää automaattisesti maan/alueen. Voit myös valita maan/alueen manuaalisesti, syöttää rekisteröidyn matkapuhelinnumeron tai sähköpostiosoitteen ja napsauttaa Next (Seuraava).
- Anna matkapuhelimeen tai sähköpostiin saamasi varmistuskoodi, anna uusi salasana ja napsauta ”Confirm” (Vahvista).

5. Perheen/jäsenen hallinta

- Napsauta sisäänkirjautumisen jälkeen ”Start your smart life” (Aloita älykäs elämä) siirtyäksesi “add family” (Lisää perhe) -sivulle.
- ”Family name” (Perheen nimi) voidaan syöttää manuaalisesti määrityksestä ja ”family location” (Perheen sijainti) voidaan napsauttaa karttasivulle siirtymiseksi. Voit siirtää perheen koordinaattipistettä muuttaaksesi osoitteen manuaalisesti ja napsauttaa sitten "confirm" (Vahvista) osoitteen vahvistamisen jälkeen.
- Lisää muita huoneita napsauttamalla ”add other rooms”. Napsauta oikeassa yläkulmassa ”finish” (Valmis), kun huoneen asetus on valmis. Sen jälkeen voit myös muokata huoneen asetuksia milloin tahansa ja napsauttaa painiketta ”my home” (Oma koti) -sivulla.

6. WIFI-yhteys

- Aseta tuote WIFI:n alueelle.
- Laita sähköjohto pistorasiaan, paina virtapainike valmiustilaan ja paina sitten virtapainiketta yli 5 sekuntia. WIFI-merkkivalo vilkkuu.
- Siirry ”Tuya”-sovellukseen, napsauta Add equipment Big appliance Air conditioner valitse WIFI 2.4GHZ valitse WIFI Input WIFI password. Paina sitten virtapainike valmiustilaan ja paina sitten virtapainiketta yli 5 sekuntia. Toista toiminto matkapuhelimessa.

7. Ohjauslaite – erillinen ohjaus

Kun laitteen määritys on tehty, älykkään laitteen nimi näkyy etusivulla. Napsauta siirtyäksesi älykkään laitteen ohjauspaneeliin. Voit tällöin ohjata ilmastointilaitteen käynnistymistä ja sammumista, valita ilmastointilaitteen toimintatilan (Cool (Jäähdytys), Strong cold (Erittäin kylmä), Dehumidify (Kosteudenpoisto), Cold storage (Kylmän varastointi), Heat storage (Lämmön varastointi), Ventilation (Tuuletus), Standby (Valmiustila)). Voit myös valita ilmastointilaitteen lämpötilan, tuuletuksen nopeuden, lisälämmityksen, näytön, lapsilukon, keinumisen jne.).

Timing (Ajastin) -toiminto: Paina ”Timing” (Ajastin), napsauta ”Add” (Lisää) ja valitse ajanjakso. Valitse sitten ajastus päälle/pois päältä. (Huomaa: Kun ajastus pois päältä on valittu, sinun tarvitsee valita ajanjakso ja käyttötila, mutta sinun ei tarvitse valita lämpötilaa, keinumista tai tuuletuksen nopeutta). Aseta lämpötila-alue. (Huomaa: Lämpötila-alueet kaikille tiloille ovat: Erittäin kylmä: 16-32 °C; Jäähdytys: 16-32 °C; Lämmitys: 16-32 °C; Kylmän varastointi: –6-5 °C; Lämmön varastointi: 20-30 °C; Kosteudenpoisto: 25 °C).

man_PES 7325-SCAN ('23) V1.indd 70 05-01-2023 20:54

Aseta keinuminen ja tuuletuksen nopeus. (Huomaa: Tuuletuksen nopeus saattaa olla erilainen eri käyttötiloissa.) Napsauta sitten ”Save” ja esiasetetut arvot on tallennettu. (Sovelluksessa Health (Terveys) -painike on käytössä vain yksikölle, jossa on ultraviolettihoitovalaisin.)

Huomaa:

- Kun laite on verkossa, se tukee pikanäppäintoimintoa. Käytä \ napsauttamalla ”common functions” (Tavalliset toiminnot).
- Kun laite ei ole verkkoyhteydessä, laitteessa näkyy ”offline” eikä sitä voi käyttää.

8. Ohjauslaite – jaa laite

Napsauta ”add sharing” (Lisää jako). Täytä sitten jaettava tili ja napsauta Finish (Valmis). Jaettaville tileille voit painaa tiliä pitkään sen poistamiseksi eikä tiliä enää jaeta.

9. Ohjauslaite – ryhmän ohjaus

- Napsauta yhtä laitetta ”create group” (Luo ryhmä) ”more” (Lisää) -sivulla.
- Sivulla näytetään, miten luodaan ryhmä samoille yksikkömalleille. Valitse laite, napsauta Save (Tallenna), anna ryhmän nimi ja napsauta Confirm (Vahvista).
- Kun ryhmä on luotu, se siirtyy automaattisesti ryhmän ohjauspaneelisivulle. Tällöin ryhmän laitetta voidaan ohjata.

E ILMANSUODATIN

Suodatinverkon puhdistus

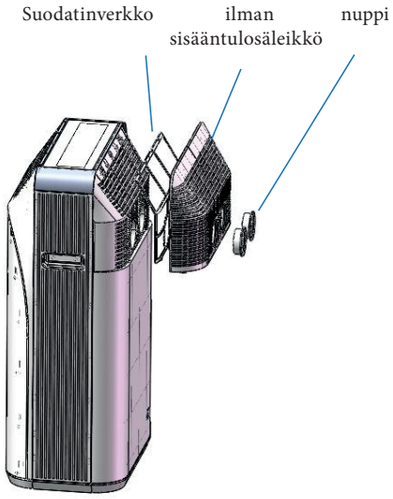

Ruuvaa kaksi veden sisääntulon ja veden poiston nuppia irti takaa sivusta. Poista sitten ilman sisääntulosäleikkö takaa ja irrota suodatinverkko sisääntulosäleiköstä puhdistusta varten. Pese suodatinverkko puhtaassa lämpimässä vedessä (noin 40°C), johon on lisätty neutraalia pesuainetta. Laite se sitten kuivumaan itsekseen ja asenna suodatinverkko kuivumisen jälkeen paikoilleen.

HUOMAA!

- Älä käytä liian kuumaa vettä (sopiva lämpötila on noin 40 °C) tai voimakasta pesuainetta (kuten alkoholi, bensiini, bentseeni jne.) suodatinverkon puhdistamiseen.
- Jotta vältät suodatinverkon vääntymisen, puhdistettu suodatinverkko tulisi pitää poissa lämmönlähteestä ja laittaa kuivumaan itsekseen.
- Suosittelemme suodatinverkon puhdistusta kahden viikon välein.

F HUOLTOTOIMET

VAROITUS!

Kytke laite pois päältä ja irrota pistoke verkkovirrasta ennen laitteen tai suodattimen puhdistamista tai ennen suodattimien vaihtamista.

Jos et käytä laitetta pitkään aikaan, noudata seuraavia vaiheita sen huoltamiseksi:

1 Poista vesi säiliöstä.

2 Puhdista ja asenna suodatinverkko uudelleen.

3 Peitä laite muovipusseilla ja laita se viileään ja kuivaan paikkaan.

man_PES 7325-SCAN ('23) V1.indd 72 05-01-2023 20:54

Jos sitä ei käytetä pitkään aikaan, kiinnitä huomiota seuraaviin kohtiin, kun käytät sitä uudelleen:

1 Jos sitä ei käytetä pitkään aikaan, kiinnitä huomiota seuraaviin kohtiin, kun käytät sitä uudelleen:

2 Tarkista, että sähköjohto on hyvässä kunnossa. Älä käytä sitä, jos se on vahingoittunut.

G ONGELMA ON RATKAISUJA

Älykäs vianetsintä

Vikakoodi	Koodin merkitys	Ratkaisu
E1	Vesisäiliössä liian vähän vettä	Liitä veden syöttöletku ja paina water inlet (Veden syöttö) -näppäintä veden syöttämiseksi.
E2	Vesisäiliö on täynnä	Liitä poistoputki ja paina drain (Tyhjennys) -näppäintä veden tyhjentämiseksi.

Vikojen korjaus

Seuraavassa taulukossa esitetään tämän energiaa varastoivan ilmastointilaitteen tavalliset viat ja korjaustavat. Kun laite toimii epätavallisesti, yksinkertainen vianetsintä ja korjaus voidaan suorittaa seuraavan taulukon avulla. Jos ongelma ei ratkea, ota yhteyttä ammattimaiseen huoltoliikkeeseen.

man_PES 7325-SCAN ('23) V1.indd 73 05-01-2023 20:54

Ongelma	Mahdollinen syy	Ratkaisu
Ilmastointilaite ei toimi	Virta ei ole päällä	Kytke sähkö päälle.
	Jäähdytys, kosteudenpoisto ja lämmitys eivät käynnisty	Tarkista, onko asetettu lämpötila saavutettu.
	Kun olet vaihtanut jäähdytystilasta lämmitystilaan tai päinvastoin, voi kestää jopa kolme minuuttia ennen kuin yksikön voi käynnistää uudelleen.	Odota yli kolme minuuttia.
Ilmastointilaite jäähdyttää (lämmittää) huonosti	Ovet ja ikkunat ovat auki tai huoneessa on kylmä- tai lämpövuoto. Tilassa on muita lämmönlähteitä (kylmänlähteitä)	Sulje ovi tai ikkuna ja poista lämmönlähde (kylmänlähde).
	Suodatinverkko on likainen.	Puhdista tai vaihda suodatinverkko.
	Ilman sisääntulo tai poisto tukossa, ilmankierto huono	Poista tukos.
Ilmastointilaite on meluisa.	Ilmastointilaite ei ole pystysuorassa.	Laita se tasaiselle alustalle heilumisen estämiseksi.
Kompressori ei toimi.	Kompressorin viivesuojaus käytössä	Odota yli 3 minuuttia ja käynnistä ilmastointilaite, kun lämpötila on laskenut.
	Jos jäähdytystilassa veden lämpötila ei saavuta kompressorin käynnistysehtoa, vesisykliä käytetään jäähdytykseen ja tällöin kompressori ei käynnisty.	Kun vesisyklin jäähdytys on suoritettu, kompressori käynnistetään automaattisesti jäähdytystä varten.
Kylmän varastoinnin aikana etu- ja takalevyille muodostuu kondensaatiota	Kun ilmankosteus on korkea ja vesihöyry ilmassa on kylmää, kosteutta tiivistyy ilmastointilevylle	Tämä ei ole vika. Laitteen käyttöä voi jatkaa. Tarkista, onko kosteuden poistotoiminto poistettu käytöstä.

Älä koskaan yritä purkaa tai korjata laitetta itse. Takuu raukeaa virheellisten korjausten yhteydessä. Virheelliset korjaukset voivat vaarantaa laitteen käyttäjän.

man_PES 7325-SCAN ('23) V1.indd 74 05-01-2023 20:54

H TAKUUEHDOT

Ilmastointilaitteella on 24 kuukauden takuu ostopäivästä lähtien. Kaikki materiaali- ja valmistusviat korjataan tai vaihdetaan maksutta takuuaikana. Takuuta koskevat seuraavat säännöt:

1. Kieltäydymme nimenomaisesti kaikista vahingonkorvausvaatimuksista, mukaan lukien sivuvaikutukset tai muut vahingot.
2. Komponenttien korjaukset tai vaihto takuuaikana ei johda takuun pidentä miseen.
3. Takuu on mitätön, jos laitteeseen on tehty muutoksia, käytetty muita kuin aitoja osia tai kolmannet osapuolet ovat tehneet korjaukset.
4. Takuu ei kata normaalille kulumiselle altistuvia komponentteja, kuten suo dattimia.
5. Takuu on voimassa vain silloin, kun esität alkuperäisen, päiväyksellä varus tetun ostokuitin ja jos tuotteeseen tai ostokuittiin ei ole tehty mitään muokkauksia.
6. Takuu on mitätön, jos vahingot aiheutuvat laiminlyönnistä tai toimista, jotka poikkeavat tämän käyttöohjeen sisältämistä ohjeista.
7. Ilmastointilaitteen tai ilmastointilaitteen komponenttien toimituskulut ja kuljetukseen liittyvät riskit ovat aina ostajan vastuulla.
8. Takuu ei kata muiden kuin sopivien suodattimien käytöstä aiheutuvia vaurioita.

Tarpeettomien kulujen estämiseksi suosittelemme käyttöohjeiden lukemista ensin aina huolellisesti. Vie ilmastointilaite jälleenmyyjälle korjausta varten, jos nämä ohjeet eivät ratkaise ongelmaa.

Älä hävitä sähkölaitteita lajittelemattomana talousjätteenä, käytä kierrätyspistettä. Ota yhteyttä paikallisiin viranomaisiin saadaksesi lisätietoja kierrätyksestä. Jos sähkölaitteet hävitetään kaatopaikoilla, vaaralliset aineet voivat vuotaa pohjaveteen ja päätyä ravintoketjuun ja vaurioittaa näin terveyttäsi ja hyvinvointiasi. Kun vaihdat vanhat laitteet uusiin, jälleenmyyjä on lain mukaan velvoitettu ottamaan vanhan laitteen takaisin hävittämistä varten maksutta. Älä heitä paristoja tuleen. Ne voivat räjähtää tai vapauttaa vaarallisia nesteitä. Jos vaihdat tai hävität kaukosäätimen, irrota kaikki paristot ja toimita ne asianmukaiseen keräykseen, koska ne ovat haitallisia ympäristölle.

Ympäristötiedot: Tämä laite sisältää fluorattuja kasvihuonekaasuja, jotka ovat Kioton pöytäkirjan alaisia. Vain ammattikoulutuksen henkilöstön tulee huoltaa tai purkaa laite.

Laite sisältää R-290-kylmäainetta alla olevassa taulukossa ilmoitettujen määrien mukaan. Älä päästä R-290-kylmäainetta ilmaan: R-290 on fluorattu kasvihuonekaasu, jonka lämmitysvaikutus (Global Warming Potential, GWP) on 3.

man_PES 7325-SCAN ('23) V1.indd 75 05-01-2023 20:54

IMPORTANT COMPONENTS

1. Air outlet with adjustable swing blade
2. Control panel
3. Handle (on both sides)
4. Air inlet
5. Water inlet and knob
6. Drainage port
7. Plug
8. Drainage hose
9. Water outlet and knob
10. Charger

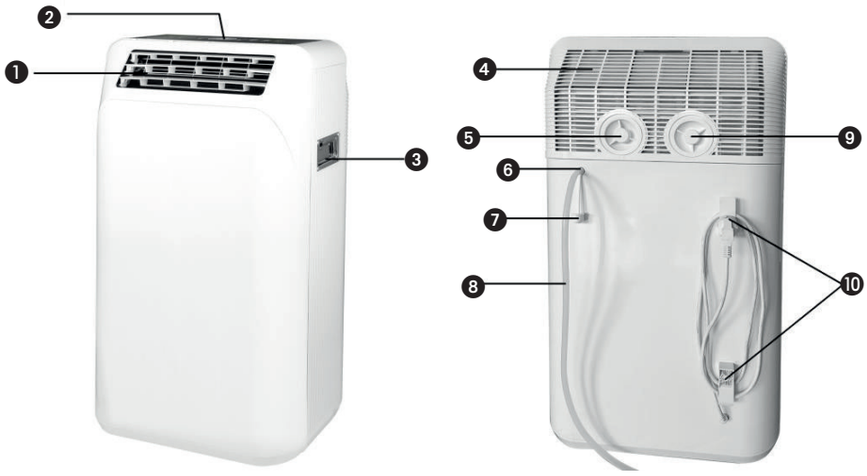

ACCESSORIES

1. Water inlet / outlet hose
2. Universal joint

1. READ THE DIRECTIONS FOR USE FIRST.

2. IN CASE OF ANY DOUBT, CONTACT YOUR DEALER.

man_PES 7325-SCAN ('23) V1.indd 76 05-01-2023 20:54

Dear Sir, Madam,

Congratulations on the purchase of your air conditioner. This air conditioner has three functions in addition to cooling the air, namely, air dehumidification, circulation and filtration. The mobile air conditioner is extremely easy to operate and move. You have acquired a high quality product that will provide you with many years of pleasure, on condition that you use it responsibly. Reading these instructions for use before operating your air conditioner will optimise its life span. We wish you coolness and comfort with your air conditioner.

Yours sincerely,

PVG Holding B.V.

Customer service department

A SAFETY INSTRUCTIONS

Read this user manual carefully before using the appliance and keep it for future reference. Install this device only when it complies with local/national legislation, ordinances and standards. This product is intended to be used as an air conditioner in residential houses and is only suitable for use in dry locations, in normal household conditions, indoors in living room, kitchen and garage.

Minimum clearance from the appliance to combustible surface	0.3M
Details of type and rating of fuse	F6.3AL250V
Maximum water operating temperature	-6°C
Minimum water operating temperature	-40°C
The maximum inlet water pressure, in pascals	≥1.0MPa
Minimum inlet water pressure, in pascals	0.6MPa

Always use the hose-set supplied with the appliance. Do not use hold hose-sets.

man_PES 7325-SCAN ('23) V1.indd 78 05-01-2023 20:54

IMPORTANT

- Never use the device with a damaged power cord, plug, cabinet or control panel. Never trap the power cord or allow it to come into contact with sharp edges.
- The installation must be completely in accordance with local regulations, ordinances and standards.
- The device is suitable exclusively for use in dry places, indoors.
- Check the mains voltage. This device is suitable exclusively for earthed sockets – connection voltage 220-240 Volt/ 50 Hz.
- The device MUST always have an earthed connection. You may absolutely not connect the device if the power supply is not earthed.
- The plug must always be easily accessible when the device is connected.
- Read these instructions carefully and follow the directions.

Before connecting the device, check that:

- The connection voltage corresponds to that on the type plate.
- The socket and power supply are suitable for the device.
- The plug on the cable fits the socket.
- The device is on a stable and flat surface.

Have the electrical installation checked by a recognised expert if you are not sure that everything is in order.

man_PES 7325-SCAN ('23) V1.indd 79 05-01-2023 20:54

- The airconditioner is a safe device, manufactured in accordance with CE safety standards. Nevertheless, as with every electrical device, exercise caution when using it.
- Never cover the air inlets and outlets.
- Empty the water reservoir through the water drain before moving it.
- Never allow the device to come into contact with chemicals.
- Do not insert objects into the openings of the device.
- Never allow the device to come into contact with water. Do not spray the device with water or submerge it as this may cause a short circuit.
- Always take the plug out of the socket before cleaning or replacing the device or a part of the device.
- NEVER connect the device with the aid of an extension cable. If a suitable, earthed socket is not available, have one fitted by a recognised electrician.
- Always consider the safety of children in the vicinity of this device, as with every electrical device.
- Always have any repairs – beyond regular maintenance – carried out by a recognised service engineer. Failure to do so may lead to invalidation of the guarantee.
- Always take the plug out of the socket when the device is not in use.
- If the power cable is damaged it must be replaced by the manufacturer, its customer service department or persons with comparable qualifications in order to prevent danger.

man_PES 7325-SCAN ('23) V1.indd 80 05-01-2023 20:54

- This appliance is not intended for use by persons (including children) with reduced physical, sensory or mental capabilities, or lack of experience and knowledge, unless they have been given supervision or instruction concerning use of the appliance by a person responsible for their safety.
- Children should be supervised to ensure that they do not play with the appliance.
- This appliance can be used by children aged from 8 years and above and persons with reduced physical, sensory or mental capabilities or lack of experience and knowledge if they have been given supervision or instruction concerning use of the appliance in a safe way and understand the hazards involved.
- Children shall not play with the appliance.
- Cleaning and user maintenance shall not be made by children without supervision.
- When the water temperature is 18 degrees or below, please do not inflow or drain water. (The water tank temperature will be shown on the digital display under cold storage or heat storage function, and on the App control interface.)
- Notice:The appliance has 30 seconds safe ventilation function(You can start it when press any button)

man_PES 7325-SCAN ('23) V1.indd 81 05-01-2023 20:54

ATTENTION!

- Never seal the room - where this device will be used - completely airtight. This will prevent under pressure in this room. Under pressure can disrupt the safe operation of geysers, ventilation systems, ovens, etc.
- Failing to follow the instructions may lead to nullification of the guarantee on this device.

Specific information regarding appliances with R290 / R32 refrigerant gas.

- Thoroughly read all of the warnings.
- When defrosting and cleaning the appliance, do not use any tools other than those recommended by the manufacturing company.
- The appliance must be placed in an area without any continuously sources of ignition (for example: open flames, gas or electrical appliances in operation).
- Do not puncture and do not burn.
- This appliance contains Y g (see rating label back of unit) of R290 / R32 refrigerant gas.
- R290 / R32 is a refrigerant gas that complies with the European directives on the environment. Do not puncture any part of the refrigerant circuit. Be aware the refrigerants may not contain an odour.
- If the appliance is installed, operated or stored in a nonventilated area, the room must be designed to prevent to the accumulation of refrigerant leaks resulting in a

man_PES 7325-SCAN ('23) V1.indd 82 05-01-2023 20:54

risk of fire or explosion due to ignition of the refrigerant caused by electric heaters, stoves, or other sources of ignition.

- The appliance must be stored in such a way as to prevent mechanical failure.
- Individuals who operate or work on the refrigerant circuit must have the appropriate certification issued by an accredited organization that ensures competence in handling refrigerants according to a specific evaluation recognized by associations in the industry.
- Repairs must be performed based on the recommendation from the manufacturing company.
- Keep ventilation openings clear of obstruction

Maintenance and repairs that require the assistance of other qualified personnel must be performed under the supervision of an individual specified in the use of flammable refrigerants.

Appliances shall be installed,operated and stored in a room with a floor area larger than 4 m^2. The appliance shall be stored in a well-ventilated area where the room size corresponds to the room area as specified for operation.

INSTRUCTIONS FOR REPAIRING APPLIANCES CONTAINING R290 / R32

1 GENERAL INSTRUCTIONS

This instruction manual is intended for use by individuals possessing adequate backgrounds of electrical, electronic, refrigerant and mechanical experience.

1.1 Checks to the area

Prior to beginning work on systems containing flammable refrigerants, safety checks are necessary to ensure that the risk of ignition is minimised. For repair to the refrigerating system, the following precautions shall be complied with prior to conducting work on the system.

man_PES 7325-SCAN ('23) V1.indd 83 05-01-2023 20:54

1.2 Work procedure
Work shall be undertaken under a controlled procedure so as to minimise the risk of a flammable gas or vapour being present while the work is being performed.
1.3 General work area
All maintenance staff and others working in the local area shall be instructed on the nature of work being carried out. Work in confined spaces shall be avoided. The area around the workspace shall be sectioned off. Ensure that the conditions within the area have been made safe by control of flammable material.

1.4 Checking for presence of refrigerant
The area shall be checked with an appropriate refrigerant detector prior to and during work, to ensure the technician is aware of potentially flammable atmospheres. Ensure that the leak detection equipment being used is suitable for use with flammable refrigerants, i.e. nonsparking, adequately sealed or intrinsically safe.

1.5 Presence of fire extinguisher
If any hotwork is to be conducted on the refrigeration equipment or any associated parts, appropriate fire extinguishing equipment shall be available to hand. Have a dry powder or CO_2 fire extinguisher adjacent to the charging area.

1.6 No ignition sources
No person carrying out work in relation to a refrigeration system which involves exposing any pipe work that contains or has contained flammable refrigerant shall use any sources of ignition in such a manner that it may lead to the risk of fire or explosion. All possible ignition sources, including cigarette smoking, should be kept sufficiently far away from the site of installation, repairing, removing and disposal, during which flammable refrigerant can possibly be released to thesurrounding space. Prior to worktaking place, the area around the equipment is to be surveyed to make sure that there are no flammable hazards or ignition risks. “No Smoking” signs shall be displayed.

1.7 Ventilated area
Ensure that the area is in the open or that it is adequately ventilated before breaking into the system or conducting any hot work. A degree of ventilation shall continue during the period that the work is carried out. The ventilation should safely disperse any released refrigerant and preferably expel it extemally into the atmosphere.

1.8 Checks to the refrigeration equipment
Where electrical components are being changed, they shall be fit for the purpose and to the correct specification. At all times the manufacturer’s maintenance and service guidelines shall be followed. If in doubt consult the manufacturer’s technical department for assistance. The following checks shall be applied to installations using flammable refrigerants: - the charge size is in accordance with the room size within which the refrigerant containing parts are installed;

- the ventilation machinery and outlets are operating adequately and are not obstructed;
- if an indirect refrigerating circuit is being used, the secondary circuit shall be checked for the presence of refrigerant;
- marking to the equipment continues to be visible and legible. Markings and signs that are illegible shall be corrected;
- refrigeration pipe or components are installed in a position where they are unlikely to be exposed to any substance which may corrode refrigerant containing components, unless the components are constructed of materials which are inherently resistant to being corroded or are suitably protected against being so corroded.

1. 9 Checks to electrical devices
Repair and maintenance to electrical components shall include initial safety checks and component inspection procedures. If a fault exists that could compromise safety, then no electrical supply shall be connected to the circuit until it is satisfactorily dealt with. If the fault cannot be corrected immediately but it is necessary to continue operation, an adequate temporary solution shall be used. This shall be reported to the owner of the equipment so all parties are advised. Initial safety checks shall include:

- that capacitors are discharged: this shall be done in a safe manner to avoid possibility of sparking;

- that there no live electrical components and wiring are exposed while charging, recovering or purging the system;
- that there is continuity of earth bonding.

2 REPAIRS TO SEALED COMPONENTS

2.1 During repairs to sealed components, all electrical supplies shall be disconnected from the equipment being worked upon prior to any removal of sealed covers, etc. If it is absolutely necessary to have an electrical supply to equipment during servicing, then a permanently operating form of leak detection shall be located at the most critical point to warn of a potentially hazardous situation.

2.2 Particular attention shall be paid to the following to ensure that by working on electrical components, the casing is not altered in such a way that the level of protection is affected. This shall include damage to cables, excessive number of connections, terminals not made to original specification, damage to seals, incorrect fitting of glands, etc.

Ensure that apparatus is mounted securely.

Ensure that seals or sealing materials have not degraded such that they no longer serve the purpose of preventing the ingress of flammable atmospheres. Replacement parts shall be in accordance with the manufacturer's specifications.

NOTE The use of silicon sealant may inhibit the effectiveness of some types of leak detection equipment. Intrinsically safe components do not have to be isolated prior to working on them.

3 REPAIR TO INTRINSICALLY SAFE COMPONENTS

Do not apply any permanent inductive or capacitance loads to the circuit without ensuring that this will not exceed the permissible voltage and current permitted tor the equipment in use.

Intrinsically safe components are the only types that can be worked on while live in the presence of a flammable atmosphere. The test apparatus shall be at the correct rating.

Replace components only with parts specified by the manufacturer. Other parts may result in the ignition of refrigerant in the atmosphere from a leak.

4 CABLING

Check that cabling will not be subject to wear, corrosion, excessive pressure, vibration, sharp edges or any other adverse environmental effects. The check shall also take into account the effects of aging or continua! vibration from sources such as compressors or fans.

5 DETECTION OF FLAMMABLE REFRIGERANTS

Under no circumstances shall potential sources of ignition be used in the searching for or detection of refrigerant leaks. A halide torch (or any other detector using a naked flame} shall not be used.

6 LEAK DETECTION METHODS

The following leak detection methods are deemed acceptable for systems containing flammable refrigerants. Electronic leak detectors shall be used to detect flammable refrigerants, but the sensitivity may not be adequate, or may need recalibration. (Detection equipment shall be calibrated in a refrigerant-free area.)
Ensure that the detector is not a potential source of ignition and is suitable for the refrigerant used. Leak detection equipment shall be set at a percentage of the LFL of the refrigerant and shall be calibrated to the refrigerant employed and the appropriate percentage of gas (25 % maximum} is confirmed.
Leak detection fluids are suitable for use with most refrigerants but the use of detergents containing chlorine shall be avoided as the chlorine may react with the refrigerant and corrode the copper pipework.
If a leak is suspected, all open flames shall be removed/extinguished.
If a leakage of refrigerant is found which requires brazing, all of the refrigerant shall be recovered from the system, or isolated (by means of shut off valves} in a

part of the system remote from the leak. Oxygen free nitrogen (OFN) shall then be purged through the system both before and during the brazing process.

7 REMOVAL AND EVACUATION

When breaking into the refrigerant circuit to make repairs - or for any other purpose - conventional procedures shall be used. However, it is important that best practice is followed since flammability is a consideration. The following procedure shall be adhered to: remove refrigerant; purge the circuit with inert gas; evacuate; purge again with inert gas; open the circuit by cutting or brazing.

The refrigerant charge shall be recovered into the correct recovery cylinders. The system shall be “flushed” with OFN to render the unit safe. This process may need to be repeated several times. Compressed air or oxygen shall not be used for this task. Flushing shall be achieved by breaking the vacuum in the system with OFN and continuing to fill until the working pressure is achieved, then venting to atmosphere, and finally pulling down to a vacuum. This process shall be repeated until no refrigerant is within the system.
When the final OFN charge is used, the system shall be vented down to atmospheric pressure to enable work to take place. This operation is absolutely vital if brazing operations on the pipework are to take place. Ensure that the outlet tor the vacuum pump is not close to any ignition sources and !here is ventilation available.

8 CHARGING PROCEDURES

In addition to conventional charging procedures, the following requirements shall be followed. Ensure that contamination of different refrigerants does not occur when using charging equipment. Hoses or lines shall be as short as possible to minimise the amount of refrigerant contained in them. Cylinders shall be kept upright. Ensure that the refrigeration system is earthed prior to charging the system with refrigerant. Label the system when charging is complete (if not already). Extreme care shall be taken not to overfill the refrigeration system. Prior to recharging the system it shall be pressure tested with OFN. The system shall be leak tested on completion of charging but prior to commissioning. A follow up leak test shall be carried out prior to leaving the site.

9 DECOMMISSIONING

Before carrying out this procedure, it is essential that the technician is completely familiar with the equipment and all its detail. lt is recommended good practice that all refrigerants are recovered safely. Prior to the task being carried out, an oil and refrigerant sample shall be taken in case analysis is required prior to re-use of reclaimed refrigerant. lt is essential that 4 GB electrical power is available before the task is commenced.

a) Become familiar with the equipment and its operation.
b) lsolate system electrically.
c) Before attempting the procedure ensure that: mechanical handling equipment is available, if required, for handling refrigerant cylinders;
d) All personal protective equipment is available and being used correctly; the recovery process is supervised at all times by a competent person;
e) recovery equipment and cylinders conform to the appropriate standards.
f) Pump down refrigerant system, if possible. g) lf a vacuum is not possible, make a manifold so that refrigerant can be removed from various parts of the system. h) Make sure that cylinder is situated on the scales before recovery takes place.
i) Start the recovery machine and operate in accordance with manufacturer’s instructions.
j) Do not overfill cylinders. (No more than 80 % volume liquid charge).
k) Do not exceed the maximum working pressure of the cylinder, even temporarily.
l) When the cylinders have been filled correctly and the process completed, make sure that the cylinders and the equipment are removed from site promptly and all isolation valves on the equipment are closed off. m) Recovered refrigerant shall not be charged into another refrigeration system unless it has been cleaned and checked.

10 LABELLING

Equipment shall be labelled stating that it has been de-commissioned and emptied of refrigerant. The label shall be dated and signed. Ensure that there are

labels on the equipment stating the equipment contains flammable refrigerant.

11 RECOVERY

When removing refrigerant from a system, either for servicing or decommissioning, il is recommended good practice that all refrigerants are removed safely. When transferring refrigerant into cylinders, ensure that only appropriate refrigerant recovery cylinders are employed. Ensure that the correct number of cylinders for holding the total system charge are available. All cylinders to be used are designated for the recovered refrigerant and labelled for that refrigerant (i.e. special cylinders for the recovery of refrigerant). Cylinders shall be complete with pressure relief valve and associated shut-off valves in good working order. Empty recovery cylinders are evacuated and, if possible, cooled before recovery occurs.

The recovery equipment shall be in good working order with a set of instructions concerning the equipment that is at hand and shall be suitable for the recovery of flammable refrigerants. In addition, a set of calibrated weighing scales shall be available and in good working order. Hoses shall be complete with leak-free disconnect couplings and in good condition. Before using the recovery machine, check that il is in satisfactory working order, has been properly maintained and that any associated electrical components are sealed to prevent ignition in the event of a refrigerant release. Consult manufacturer if in doubt.

The recovered refrigerant shall be returned to the refrigerant supplier in the correct recovery cylinder, and the relevant Waste Transfer Note arranged. Do not mix refrigerants in recovery units and especially not in cylinders.

If compressors or compressor oils are to be removed, ensure that they have been evacuated to an acceptable level to make certain that flammable refrigerant does not remain within the lubricant. The evacuation process shall be carried out prior to returning the compressor to the suppliers. Only electric healing to the compressor body shall be employed to accelerate this process. When oil is drained from a system, il shall be carried out safely.

B CONNECT POWER SUPPLY

1 For the first use, please connect power supply, then refer to step 2 “water inflow”

2 When it is not used for the first time or there is water in the water tank, insert the power plug into the power socket and press the power key on the control panel.

WATER INFLOW

In case of water shortage alarm (no water in the water tank during the first use or water shortage during use), please follow the steps below to feed water into the water tank inside the machine.

1 Use inlet/outlet pipeline to connect this machine with faucet. Press the water inlet key, and the faucet should be turned on at the same time.

2 When the water level reaches the specified height, the water inlet valve will automatically close to complete the water inlet.

3 Remove the water inlet /outlet pipe and screw the water inlet knob cover.

REPLACE THE WATER IN THE WATER TANK REGULARLY

It is recommended to replace the water in the water tank through drainage / water inlet at least every quarter.

C OPERATION

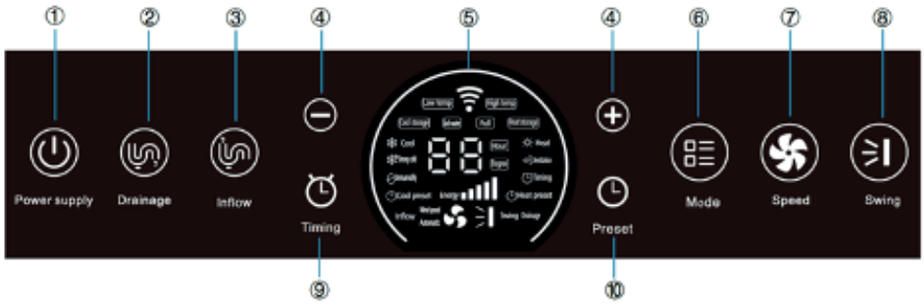

1. **Power**
   Press this button to switch on/off the air conditioner

2. **Drainage**
   Press this button to start water drainage function.

3. **Inflow**
   Press this button to start water inflow function.

4. **+ and -**
   In cool, strong cold, dehumidify, cool storage, heat storage or heat mode, press this button to increase or decrease the setting temperature (Each press adjusts 1 degree).
   In timing and preset model, press this button to increase or decrease the setting time (Each press adjusts 1 hour.)

5. **Screen display:**

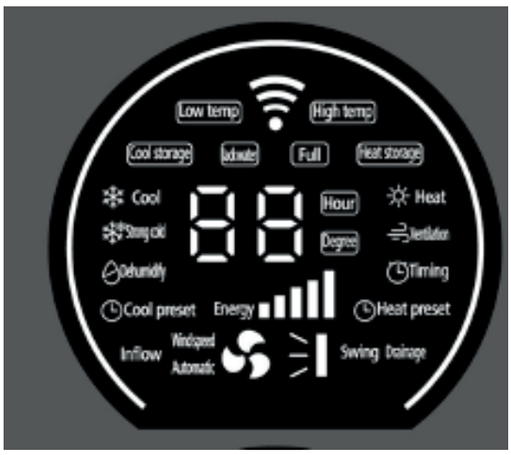

man_PES 7325-SCAN ('23) V1.indd 88
05-01-2023 20:54

6. **Mode**
   Press this button to select the modes: Heat, Strong cold, Dehumidify, Cold storage, Heat storage, Heat and Ventilation.

7. **Wind speed**
   Press this button to select the wind speed: Mid, High, Auto and Low

8. **Swing**
   Press this button to select up-down swing or to stop swing.

9. **Timing**
   In every mode (Cool, Strong cold, Dehumidify, Cold storage, Heat storage, Ventilation), press [timing] to set the end time of such running mode.
   After power on, press [timing] to set the mode, as well as the start and end time of such running mode.

10. **Preset**
    Press this button to preset hours before the air conditioner will be used, and this unit will store the energy (heat storage/cold storage) automatically during this period.

USE

This machine adopts a unique energy storage system. There are 5 models(cooling, strong cooling, dehumidification, heating or ventilation model) for this appliance.
It needs to be charged in advance for the cooling, strong cooling and heating mode. Please complete charging in advance before turning on the cooling, strong cooling or heating mode.
For the dehumidification and ventilation mode, it does not need to be charged in advance.

Explanation of charging function:

- Do not activate the charging in the room that you want to cool. A lot of heat will be blown into the room during charging.
- For best and fastest result position the unit near an open door or window during charging so the hot air is ventilated out.
- Charging mode will not switch off when room temperature gets too high.

Cooling

(1) Press the mode key to select the cooling function
(2) Press the + or - key to set the cooling temperature, and set the temperature range between 16°C and 32°C.
(3) Press the wind speed key to select low wind, mid wind, high wind and automatic wind speed in 4 levels.
(4) Press the swing wind key to select the upper and lower swing blades to swing or stop.

man_PES 7325-SCAN ('23) V1.indd 89 05-01-2023 20:54

Note: a. It displays the actual air inlet temperature during cooling

b. When the cooling capacity of the water in the water tank is used up (the water temperature reaches 40°C), the cooling shall be stopped, and the water can only be used after the cold storage or the high-temperature water in the water tank is replaced.

Strong Cooling

This mode can be used when fast cooling is required.

(1) Press the mode key to select the forced cooling function

(2) Press the + or - key to set the strong cooling temperature, and set the temperature range between 16°C and 32°C.

(3) Press the swing wind key to select the upper and lower swing blades to swing or stop.

Note: a. It displays the actual air inlet temperature during cooling

b. When the cooling capacity of the water in the water tank is used up (the water temperature reaches 40°C), the cooling shall be stopped, and the water can only be used after the cold storage or the high-temperature water in the water tank is replaced.

Dehumidification

(1) Press the mode key to select the dehumidification function

(2) Press the swing wind key to select the upper and lower swing blades to swing or stop.

Note: It displays the actual air inlet temperature during dehumidification

Cold Storage

(1) Press the mode key to select the cold storage function

(2) Press the + or - key to set the cold storage temperature. The lower the setting temperature is, the greater the storage capacity is. Set the temperature range between - 6°C and 5°C

(3) After the completion of cold storage, it will automatically enter the standby insulation state.

Note: a. During cold storage, the wind is at high speed and the swing blade is at the maximum outlet angle. At this time, the heat energy will be discharged. In a narrow space, please open the doors and windows for ventilation.

b. The actual temperature of water in the water tank is displayed during cold storage.

c. The air inlet and air outlet shall not be covered.

Heat Storage

(1) Press the mode key to select the heat storage function

(2) Press + or - key to set heat storage temperature, between 20°C and 30°C. After heat storage completes, the unit enters in standby and temperature-holding status.

Note: a. During the heat is storage, the air outlet fan is closed, and there is no air volume to blow out at this time.

b. The actual temperature of the water in the tank is displayed during heat storage.

Heating

(1) Press the mode key to select the heating function

(2) Press the + or - key to set the heating temperature, and select the temperature range between 16°C and 32°C.

(3) Press the wind speed key to select low wind, mid wind, high wind and automatic wind speed in 4 levels.

(4) Press the swing wind key to select the upper and lower swing blades to swing or stop.

Note: a. The actual temperature of the water in the tank is displayed during heating.
b. The air inlet and air outlet shall not be covered.

Ventilation

(1) Press the mode key to select the ventilation function

(2) Press the wind speed key to select low wind, mid wind, high wind and automatic wind speed in 3 levels.

(3) Press the swing wind key to select the upper and lower swing blades to swing or stop.

Note: During ventilation, it displays actual air inlet temperature.

Preset

Preset Setting:

(1) Press the preset key to enter the preset mode, and then select the cold storage preset and heat storage preset.

(2) Press the preset key to confirm cold storage preset or heat storage preset.

(3) Press + or - to select how many hours to use after the preset, and select the time interval between 4 hours and 24 hours. After selecting the time, press the [preset] key again to confirm, and the voice prompts that the preset is completed.

Preset cancellation method:

(1) Press the preset key again, the previous preset will be cancelled, and a new preset can be made at this time

(2) After the power is off, the preset will be cancelled automatically.

(3) Press and hold the[preset] key for more than 3 seconds to cancel the preset.

Note: a. A few hours before the preset, the machine starts cold storage or heat storage. After the end of cold storage or heat storage, it will automatically enter the standby insulation state.
b. Other operations can be carried out after the preset, and other operation instructions take precedence over the preset setting. If other operations end before the preset time, the preset will continue.
c. When using preset, please make sure the windows open for ventilation

Timing

(1) When it is not in cooling, strong cooling, ventilation, heating or dehumidification mode.
a Press mode key to select function, then press Timing to confirm
b Press + and - to select the start time, and then press Timing to confirm.
c Press + and - again to select the end time, and then press[Timing] to confirm.

At the end of timing setting, there shall be a voice prompt.

(2) When it is in cooling, strong cooling, ventilation, heating or dehumidification mode:
   a Press + and - to select the end time, and then press Timing to confirm.
   b Press Timing to confirm.
   At the end of timing setting, there shall be a voice prompt.

Child Lock

(1) Child lock setting: Press + and - at the same time as long as 3 seconds to enter child lock status, when it is in child lock, other keys will be locked and can not be operated.
(2) Release of child lock: Press the + and - keys at the same time as long as 3 seconds again or unplug the power plug to release the child lock status.

Condensation Removal

After the completion of cold storage or heat storage, if there is no other operation, the condensation removal function will start automatically without any other operation.

Drainage

1) Drain the water to the working level or drain the water tank:
   - Unscrew the water drain knob on the back of the unit, screw one end of the water hose to the drain hole and connect the other end to the water drain.
   - Put the plug in the socket and press the on/off button on the control panel.
   - Press the drain button, a voice prompt will sound. Keep pressing the drain button for more than 3 seconds, the system will automatically start the water pump for draining.
   - The drain stops when it reaches the working level. Repeat the previous step to drain the water tank completely.

   After the drain is completed, the drain pump will turn off automatically.
2) Continuous to drain condensate water from the back cover.
   - Use a hose to connect the condensate water outlet from the back cover, and the other end is connected to a water collecting container to realize the condensate water continuous drained.(NOTE:When pulling out the condensate plug, condensate water may overflow. Please prepare a water collecting container for water collection in advance)

IMPORTANT:
- After the heating or cooling mode is switched, the compressor can go into protection mode.After 3 minutes the compressor will operate normally.
- Check the energy bar status for remaining stored energy. When it is empty or the low/high temperature indicator is on, perform the heat storage/cold storage process.

NOTE:
- Once the room temperature reaches the set temperature, the device will automatically stop and restart (when the room temperature deviates 2 degrees from the set temperature).
- The control panel will dim if not operated for 3 minutes. It is turned on by pressing any key.

man_PES 7325-SCAN ('23) V1.indd 92 05-01-2023 20:54

D APP USE

1. Download APP

Please download Tuya APP from the Internet.

2. Register

- Click “create new account” to enter the registration page
- The system will automatically determine the current country / region. You can also select the country / region manually, enter the mobile phone number or email, and click next.
- If you fill in the mobile number, fill in the verification code received by the mobile phone, enter the password, and click "OK" to register successfully
- If you fill in the email address, enter the password on the page and click "OK" to register successfully

3. Log in / Retrieve Password

Account + Password login

If you have already registered your APP account, click “log in with existing account” to enter the login page

- The system will automatically judge the current country / region, or you can select a country / region manually.
- Enter your registered mobile number or email, enter your password and log in to the system

Mobile number + verification code login

- Click “Short message verification code login” to enter the new page
- The system will automatically judge the current country / region, or you can select a country / region manually.
- Enter the mobile number and click the “get” button to get the short message verification code. Enter the verification code in the short message and click the “verify and log in” button to log in to the system

4. Forget Your Password

If you forget the account login password of APP, you can reset the account password through the process of retrieving the password

- Click “forget password”
- The system automatically judges the current country / region. You can also select the country / region manually, enter your registered mobile phone number or email, and click next,
- Fill in the verification code received by mobile phone or email, enter the new password, and click “Confirm”

5. Family / Member management

- After login, click “Start your smart life” to enter the “add family” page
- “Family name” can be manually entered from the definition, and “family location” can be clicked to enter the map page. You can move the family coordinate point to change the address manually, and then click "confirm"

man_PES 7325-SCAN ('23) V1.indd 93 05-01-2023 20:54

after confirming the address

- Click “add other rooms” to add. Click “finish” in the upper right corner to finish the room setting. After that, you can also modify the room settings at any time, and click the button on the “my home” page

6.WIFI connection

- Place the product within WIFI range.
- Plug in power supply cable, press Power button into standby mode, then press Power button as long as over 5 seconds, and WIFI indicator will be flashing.
- 3.Enter “Tuya” APP, click Add equipment, Big appliance, Air conditioner, select WIFI 2.4GHZ, select WIFI, Input WIFI password, then press Power button into standby mode, then press Power button as long as over 5 seconds, then repeat operation on the mobile phone.

7. Control device- separate control

After the device is configured successfully, the name of the intelligent device will appear on the home page. Click to enter the control panel of the intelligent device. At this time, you can control the on and off of the air conditioner, select the working mode(Cool, Strong cold, Dehumidify, Cold storage, Heat storage, Ventilation, Standby) of the air conditioner, and select functions of the air conditioner temperature, wind speed, auxiliary heating, screen display, child lock, wind swing, etc.).

[Timing] function: Press “Timing”, click “Add” and select time period, then select timing on/off(Note: when timing off is selected, you need to select the time period and running mode, and need not to select temperature, wind swing or wind speed). Set temperature range (Note: The temperature ranges for all modes are: Strong cold 16-32°C; Cool 16-32°C; Heat 16-32°C; Cold storage -6-5°C; Heat storage 20-30°C; Dehumidify 25°C).Set wind swing and wind speed (Note: The wind speed might be different in different running modes).Then click “Save”, the preset values are saved. (In APP, the Health button is only valid for the unit with ultra-violet health lamp.)

Note:

- When the device is online, it supports shortcut key operation. Click “common functions” to operate.
- When the device is offline, the device displays “offline” and cannot be operated.

8. Control device- share device

Click “add sharing”, then fill in the account needed to share, click finish. For those added shared accounts, you can long press it to delete it and no longer share the device.

9. Control device-group control

- Click single device “create group” in “more” page
- The page will show the device with the same model that can create a group. Select the device, click save, enter the group name, and click confirm.
- After the group is created successfully, it will automatically jump to the group control panel page. At this time, the group device can be controlled.

man_PES 7325-SCAN ('23) V1.indd 94 05-01-2023 20:54

E AIR FILTER

Filter screen cleaning

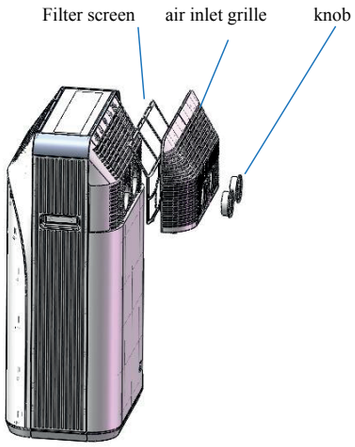

Unscrew the two knobs of water inlet and water outlet from the rear side, then remove the rear air inlet grille, and remove the filter screen from the rear air inlet grille for cleaning. Put the filter screen into clean water or warm water (about 40°C) which has been added with neutral detergent, and then place it in dry air to dry naturally, and then reinstall the filter screen.

NOTE!

- Do not use water with too high temperature (suitable temperature is about 40 °C) or irritant detergent (such as alcohol, gasoline, benzene, etc.) to clean the filter screen;
- In order to avoid the deformation of the filter screen, the cleaned filter screen should be kept away from the heat source and put in the dry air to dry naturally;
- It is recommended to clean the filter screen once every two weeks.

F SEASONAL MAINTENANCE

WARNING!
Switch off the unit and remove the electrical plug from the mains before cleaning the appliance or filter, or before replacing the filters.

If you do not use the machine for a long time, please follow the steps below to maintain it:

1 Drain the water from the tank.

2 Clean and reinstall the filter screen.

3 Cover the machine with plastic bags and place it in a cool and dry place.

If it is not used for a long time, please pay attention to the following points when using it again:

man_PES 7325-SCAN ('23) V1.indd 95
05-01-2023 20:54

1 Confirm whether there is water in the water tank or whether the water volume meets the requirements. There will be a prompt when you start the machine. Please follow the prompt.

2 Check whether the power cord is in good condition. Do not use it if it is damaged.

G TROUBLE SCHOOTING

Intelligent Fault Detection

Fault Code	Code Meaning	Solution
E1	Water shortage of water tank	Please connect the water inlet pipe and press the water inlet key to feed water
E2	Water tank is full	Please connect the drain pipe and press the drain key to drain

Fault Maintenance

The following table lists the common faults and maintenance methods of this energy storage mobile air conditioner. When the machine is abnormal, simple diagnosis and maintenance can be carried out through the following table. If it still cannot be solved, please contact professional maintenance personnel

man_PES 7325-SCAN ('23) V1.indd 96 05-01-2023 20:54

Problem	Possible Reason	Solution
Air conditioner does not work	Power is not on	Turn on the power
	Cooling, dehumidification and heating do not start	Check whether the set temperature has been reached
	No waiting for three minutes after cooling heating switching or shutdown	Wait for over three minutes.
Poor cooling (heating) effect of air conditioner	The doors and windows are open, and there is a cold or heat leak in the room. There are other heat sources (cold sources)	Close the door or window and remove the heat source (cold source)
	Filter screen is dirty	Clean or replace the filter screen
	Air inlet or outlet blocked, poor air circulation	Remove blockage
Air conditioner is noisy	Air conditioner is not put flat	Put it on flat surface to avoid waggling
	- The sound comes from the flowing of the refrigerant inside the air conditioner	It is normal.
Compressor does not work	Compressor delay protection enabled	Wait for more than 3 minutes and turn on the air conditioner after the temperature drops
	In the cooling mode, when the water temperature does not reach the starting condition of the compressor, the water cycle is used for cooling, and the compressor does not start at this time.	When the water cycle cooling is completed, the compressor will be automatically started for cooling
During cold storage, there is condensate on the front and rear plates	When the air humidity is high and the water vapor in the air is cold, the dew will condense on the air conditioning plate	It is not a fault, you can continue to use it, please check whether you have turn off dew removal function.

Never try to repair or dismantle the air conditioner yourself. Incompetent repairs result in loss of warranty and can endanger the user.

man_PES 7325-SCAN ('23) V1.indd 97 05-01-2023 20:54

H GUARANTEE CONDITIONS

The air conditioner is supplied with a 24-month guarantee, commencing on the date of purchase. All material and manufacturing defects will be repaired or replaced free of charge within this period. The following rules apply:

1. We expressly refuse all further damage claims, including claims for collateral damage.
2. Repairs to or replacement of components within the guarantee period will not result in an extension of the guarantee.
3. The guarantee is invalidated if any modifications have been made, non genuine parts are fitted or repairs are carried out by third parties.
4. Components subject to normal wear, such as the filter, are not covered by the guarantee.
5. The guarantee is valid only when you present the original, dated purchase invoice and if no modifications have been made to the product nor to the purchase invoice.
6. The guarantee is invalid for damage caused by neglect or by actions that deviate from those in this instruction booklet.
7. Transportation costs and the risks involved during the transportation of the air conditioner or air conditioner components shall always be for the account of the purchaser.
8. Damage caused by not using suitable filters is not covered by the guarantee.

To prevent unnecessary expense, we recommend that you always first carefully consult the instructions for use. Take the air conditioner to your dealer for repairs if these instructions do not provide a solution.

Do not dispose of electrical appliances as unsorted municipal waste, use separate collection facilities. Contact your local government for information regarding the collection systems available. If electrical appliances are disposed of in landfills or dumps, hazardous substances can leak into the groundwater and get into the food chain, damaging your health and well-being. When replacing old appliances with new once, the retailer is legally obligated to take back your old appliance for disposal at least for free of charge. Do not throw batteries into the fire, where they can explode or release dangerous liquids. If you replace or destroy the remote control, remove the batteries and throw them away in accordance with the applicable regulations because they are harmful to the environment.

Environmental information: This equipment contains fluorinated greenhouse gases covered by the Kyoto Protocol. It should only be serviced or dismantled by professional trained personnel.

This equipment contains R290 / R32 refrigerant in the amount as stated in the table above. Do not vent R290 / R32 into atmosphere: R290 / R32, is a fluorinated greenhouse gas with a Global Warming Potential (GWP) = 3.

man_PES 7325-SCAN ('23) V1.indd 98 05-01-2023 20:54

man_PES 7325-SCAN ('23) V1.indd 99 05-01-2023 20:54

VIKTIG KOMPONENTER

1. Luftuttak med justerbart svingblad
2. Kontrollpanel
3. Håndtak (på begge sider)
4. Luftinntak
5. Vanninntak og knott
6. Dreneringsport
7. Støpsel
8. Dreneringsslange
9. Vannuttak og knott
10. Lader

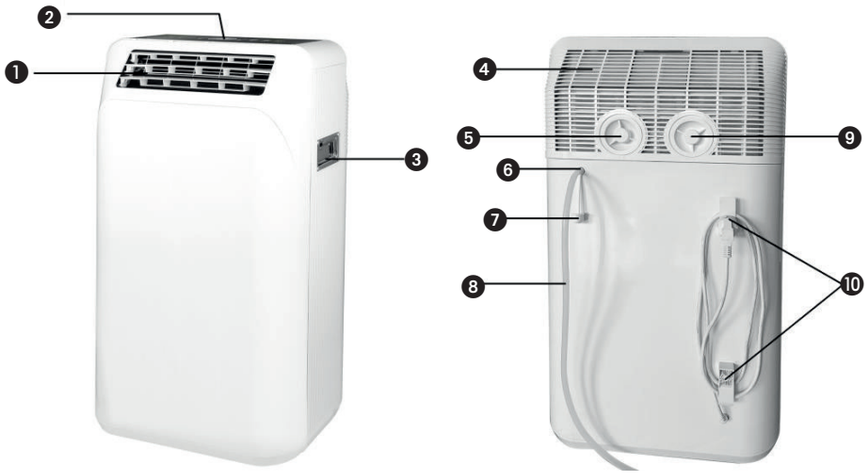

TILBEHØR

1. Vanninntak / utløpsslange
2. Universalledd

1. LES BRUKSANVISNINGEN FØRST.

2. I TILFELLE TVIL, TA KONTAKT MED DIN FORHANDLER.

man_PES 7325-SCAN ('23) V1.indd 100 05-01-2023 20:54

Til kunden,

Gratulerer med kjøpet av klimaanlegget ditt. Dette klimaanlegget har tre funksjoner i tillegg til å avkjøle luften; luftavfukting, sirkulasjon og filtrering. Det klimaanlegget er ekstremt lett å betjene og flytte. Du har kjøpt et kvalitetsprodukt som gir deg mange års glede, under forutsetning av at du bruker det på en ansvarlig måte. Ved å lese denne bruksanvisningen før du bruker klimaanlegget, vil du optimalisere levetiden. Vi ønsker deg kjølighet og komfort med ditt klimaanlegg.

Med vennlig hilsen,

PVG Holding B.V.

Kundeserviceavdeling

A SIKKERHETSINSTRUKSJONER

Les denne bruksanvisningen nøye før bruk, og oppbevar den for fremtidig referanse. Installer kun denne enheten når den er i samsvar med gjeldende lokale/nasjonale lover, forskrifter og standarder. Dette klimaanlegget er beregnet på å brukes som en vinkjøler i et bolighus og er bare egnet for bruk på tørre steder, i normale husholdningsforhold, innendørs i stue, kjøkken og garasje.

Minimum klaring fra apparatet til brennbar overflate	0.3M
Type og rangering av sikring	F6.3AL250V
Maksimal driftstemperatur på vannet	-6°C
Minimum driftstemperatur på vannet	-40°C
Maksimalt innløpsvanntrykk, i pascals	≥1.0MPa
Minmalt innløpsvanntrykk, i pascals	0.6MPa

Bruk alltid slangesettet som fulgte med apparatet. Ikke bruk gamle slangesett.

man_PES 7325-SCAN ('23) V1.indd 102 05-01-2023 20:54

VIKTIG

- Bruk aldri enheten hvis strømledning, støpsel, kabinett eller kontrollpanel er skadet. La aldri strømledningen komme i klemme, eller la den komme i kontakt med skarpe kanter.
- Installasjonen må overholde lokale bestemmelser, forordninger og standarder.
- Enheten er egnet utelukkende til bruk på tørre steder, innendørs.
- Kontroller nettspenningen. Denne enheten er kun egnet for jordede kontakter, tilkoblingsspenning 220-240 V / 50 Hz.
- Enheten må alltid ha en jordet tilkobling. Du må absolutt ikke koble til enheten hvis strømforsyningen ikke er jordet.
- Støpselet må alltid være lett tilgjengelig når enheten er tilkoblet.
- Les disse instruksjonene nøye og følg dem.

Før du kobler til enheten, kontrollerer du følgende:

- Tilkoblingsspenningen tilsvarer den på typeskiltet.
- Stikkontakten og strømforsyningen passer til enheten.
- Pluggen på kabelen passer til kontakten.
- Enheten står på et stabilt og flatt underlag.

Få den elektriske installasjonen kontrollert av en anerkjent ekspert hvis du ikke er sikker på at alt er i orden.

man_PES 7325-SCAN ('23) V1.indd 103 05-01-2023 20:54

- Klimaanlegget er en trygg enhet, produsert i samsvar med CE-sikkerhetsstandardene. Likevel, som med alle elektriske apparater, vær forsiktig når du bruker den.
- Ikke dekk til luftinntaket og uttaket.
- Tøm vannbeholderen før du flytter enheten.
- Ikke la enheten komme i kontakt med kjemikalier.
- Ikke stikk gjenstander inn i åpningene på enheten.
- Ikke la enheten komme i kontakt med vann. Ikke spray enheten med vann eller senk den i vann, da dette kan forårsake kortslutning.
- Ta alltid støpselet ut av stikkontakten før du rengjør eller bytter ut enheten eller en del av enheten.
- Koble ALDRI til enheten ved hjelp av en skjøteledning. Hvis det ikke finnes en egnet jordet stikkontakt må en installeres av en autorisert elektriker.
- Ta alltid hensyn til sikkerheten til barn i nærheten av denne enheten, som med alle elektriske apparater.
- La alltid reparasjoner – utover vanlig vedlikehold – bli utført av en autorisert servicetekniker. Unnlatelse av å gjøre dette kan føre til at garantien blir ugyldig.
- Ta alltid støpselet ut av kontakten når enheten ikke er i bruk.
- Hvis strømkabelen er skadet, må den erstattes av produsenten, kundeserviceavdelingen eller personer med tilsvarende kvalifikasjoner, for å unngå fare.
- Dette apparatet er ikke ment for bruk av personer (inkludert barn) med reduserte

man_PES 7325-SCAN ('23) V1.indd 104 05-01-2023 20:54

fysiske, sensoriske eller mentale evner, eller manglende erfaring eller kunnskap, med mindre de har fått tilsyn eller instruksjon angående bruken av apparatet av en person som har ansvar for deres sikkerhet.

- Barn bør være under tilsyn for å sikre at de ikke leker med apparater.
- Dette apparatet kan brukes av barn fra 8 år og oppover og personer med reduserte fysiske, sensoriske eller mentale evner eller mangel på erfaring og kunnskap, hvis de er under tilsyn eller har fått instruksjoner om bruk av apparatet på en sikker måte og forstår farene som er involvert.
- Barn skal ikke leke med apparatet.
- Rengjøring og bruker vedlikehold skal ikke gjøres av barn uten tilsyn.
- Når vanntemperaturen er 18 grader eller lavere, må du ikke renne inn eller tømme vann. (Vannbeholdertemperaturen vil vises på det digitale displayet under kjølelagring eller varmelagringsfunksjon, og på appkontrollgrensesnittet.)
- Merk: Apparatet har 30 sekunders sikker ventilasjonsfunksjon (du kan starte det når du trykker på hvilken som helst knapp)

man_PES 7325-SCAN ('23) V1.indd 105 05-01-2023 20:54

OBS!

- Aldri forsegl rommet, hvor denne enheten skal brukes, helt lufttett. Dette vil forhindre undertrykk i dette rommet. Undertrykk kan forstyrre sikker drift av geysirer, ventilasjonsanlegg, ovner osv.
- Unnlatelse av å følge instruksjonene kan føre til at garantien på denne enheten blir ugyldig.

Spesifikke opplysninger om apparater med R 290 kjølemiddel.

- Les alle advarslene nøye.
- Ikke bruk andre verktøy enn de som anbefales av produksjon firmaet når du avrimer og rengjør apparatet.
- Apparatet må plasseres i et område uten kontinuerlige antennelige kilder (for eksempel: åpen flamme, gass eller elektrisk utstyr i drift).
- Ikke punkter og ikke brenn.
- Dette apparatet inneholder Y g (se merke etikettens bakside) av R290 kjølemiddelgass.
- R290 er en kjølemiddelgass som overholder de europeiske miljødirektiver. Ikke punkter deler av kjølemiddel kretsen. Vær oppmerksom på at kjølevæsken ikke lukter.
- Hvis apparatet er installert, betjent eller lagret i et uventilert område, må rommet være utformet for å forhindre opphopning av kjølemiddellekkasje. Da dette kan medføre fare for brann eller eksplosjon, på grunn av antennelse av kjølemiddelet, forårsaket av elektriske ovner, ovner eller andre antennelseskilder.

man_PES 7325-SCAN ('23) V1.indd 106 05-01-2023 20:54

- Apparatet må lagres på en slik måte at mekanisk svikt forhindres.
- Personer som opererer eller arbeider på kjølemiddel kretsen, må ha riktig sertifisering utstedt av en organisasjon som sikrer kompetanse i håndtering av kjølemidler, i henhold til en bestemt vurdering, anerkjent av foreninger i bransjen.
- Reparasjoner må utføres basert på anbefaling fra produksjons firmaet.
- Hold ventilasjonsåpningene fri for hindringer

Vedlikehold og reparasjoner som krever hjelp av annet kvalifisert personell, må utføres under tilsyn av en person som er spesialisert innen bruk av brennbare kjølemidler.

Apparatet må installeres, betjenes og lagres i et rom med et gulvareal større enn 4 m^2. Apparatet skal oppbevares i et godt ventilert område hvor romstørrelsen tilsvarer rom området som angitt for bruk.

INSTRUKSJONER FOR REPARERING AV APPARATER SOM INNEHOLDER R290

1 GENERELLE INSTRUKSJONER

Denne bruksanvisning er beregnet for bruk av personer som har tilstrekkelig bakgrunn av elektrisk, elektronisk, kuldeteknisk og mekanisk erfaring.

1.1 Kontroller til området

Før arbeidet på systemer som inneholder brannfarlige kjølemidler, er det nødvendig med en sikkerhetskontroll for å sikre at antennings sannsynligheten minimeres. For reparasjon av kjølesystemet, skal følgende forholdsregler overholdes før arbeid på systemet.

1.2 Arbeidsprosedyre

Arbeid skal utføres under en kontrollert prosedyre for å minimere risikoen for at brannfarlig gass eller damp er tilstede mens arbeidet utføres.

1.3 Generelt arbeidsområde

Alt vedlikeholdspersonell og andre som arbeider i lokalområdet skal instrueres om arbeidets art som utføres. Arbeid i lukkede rom skal unngås. Området rundt arbeidsområdet skal deles av. Sørg for at området er gjort trygt, ved kontroll av brannfarlig materiale.

1.4 Kontroll av forekomst av kjølemiddel

Området skal kontrolleres med en passende kjølemiddeldetektor før og under

arbeidet for å sikre at teknikeren er oppmerksom på potensielt brennbar gass i atmosfæren. Forsikre deg om at lekkasje gjenkjennings utstyret som brukes, er egnet for bruk med brannfarlige kjølemidler, dvs. gnistfritt, tilstrekkelig forseglet eller sikker.

1.5 Tilstedeværelse av brannslukningsapparat

Hvis det skal utføres noe varmearbeid på kjøleutstyret eller tilhørende deler, skal egnet brannslukningsutstyr være tilgjengelig. Ha et tørt pulver eller et brannslukningsanlegg i nærheten av påfyllings området.

1.6 Ingen antennelseskilder

Ingen person som utfører arbeid i forhold til et kjølesystem som innebærer å utsette rørarbeid som inneholder eller har inneholdt brennbart kjølemiddel, skal bruke antennelige kilder slik at det kan føre til brann- eller eksplosjonsfare. Alle mulige antennelige kilder, inkludert sigarettrøyking, skal holdes tilstrekkelig langt unna installasjonstedet, reparasjon, fjerning og avhending, i tilfelle brannfarlig kjølemiddel muligens kan slippes ut i omgivelsene. Før arbeidet utføres, skal området rundt utstyret undersøkes for å sikre at det ikke er brannfare eller antennings risiko. "Røyking forbudt" skilt skal vises.

1.7 Ventilert område

Sørg for at området er åpent eller at det er tilstrekkelig ventilert før du går inn i systemet eller utfører varme arbeid. En grad av ventilasjon skal fortsette i den perioden arbeidet utføres. Ventilasjonen skal på en sikker måte fordele det frigitte kjølemidlet og utstøte det fortrinnsvis i atmosfæren.

1.8 Kontroller til kjøleutstyret

Når elektriske komponenter endres, skal de være egnet til formålet og til riktig spesifikasjon. Til enhver tid skal produsentens retningslinjer for vedlikehold og service følges. Hvis du er i tvil, ta kontakt med produsentens tekniske avdeling for å få hjelp. Følgende kontroller skal brukes på installasjoner som bruker brannfarlige kjølemidler:

- ladestørrelsen er i samsvar med romstørrelsen der kjølemiddelholdige deler er installert;
- ventilasjons maskineriet og uttakene fungerer tilstrekkelig og er ikke blokkert;
- hvis det brukes en indirekte kjølekrets, skal sekundærkretsen kontrolleres for tilstedeværelse av kjølemiddel;
- merkingen til utstyret fortsetter å være synlig og leselig. Merkinger og tegn som er uleselige skal korrigeres;
- kjølerør eller komponenter er installert i en posisjon der de ikke er utsatt for noe stoff som kan korrodere kjølemiddelholdige komponenter, med mindre komponentene er konstruert av materialer som er motstandsdyktig mot korrosjon eller er beskyttet hensiktsmessig mot å være korroderte.

1.9 Kontroller for elektriske enheter

Reparasjon og vedlikehold av elektriske komponenter skal inkludere innledende sikkerhetskontroller og komponent inspeksjons prosedyrer. Hvis det finnes en feil som kan kompromittere sikkerheten, skal ingen strømforsyning kobles til kretsen før den tilfredsstillende håndteres. Hvis feilen ikke kan korrigeres umiddelbart, men det er nødvendig å fortsette operasjonen, skal det benyttes en tilstrekkelig midlertidig løsning. Dette skal rapporteres til eieren av utstyret, slik at alle parter er informert. Første sikkerhetskontroll skal omfatte:

- at kondensatorene er utladet: dette skal gjøres på en sikker måte for å unngå mulighet for gnister;
- at det ikke finnes elektriske komponenter og ledninger som er utsatt under lading, gjenoppretting eller rensing av systemet;
- at det er kontinuitet i jordingen.

2 REPARASJONER AV FORSEGLEDE KOMPONENTER

2.1 Under reparasjoner av forseglede komponenter skal alle elektriske forsyninger kobles fra utstyret som blir bearbeidet før eventuell fjerning av forseglede deksler, etc. Hvis det er absolutt nødvendig å ha på strømforsyning til utstyr under service, skal en permanent driftsform for lekkasje gjenkjenning være plassert på det mest kritiske punktet for å advare om en potensiell farlig situasjon.

2.2 Spesiell oppmerksomhet skal følges for å sikre at ved å arbeide med elektriske komponenter, blir foringsrøret ikke endret på en slik måte at beskyttelsesnivået påvirkes. Dette skal inkludere skader på kabler, for mange tilkoblinger, klemmer som ikke er laget til originalspesifikasjon, skade på tetninger, feil montering av kjertler, etc.

Kontroller at apparatet er montert sikkert.

Forsikre deg om at tetninger eller tetningsmaterialer ikke er forringet slik at de ikke lenger tjener til å hindre inntrengning av brannfarlig atmosfære. Reservedeler skal være i samsvar med produsentens spesifikasjoner.

MERK Bruken av silikonforseglingsmiddel kan hemme effektiviteten til enkelte typer

lekkasje gjenkjenningutstyr. sikre komponenter trenger ikke isoleres før de arbeider på dem.

3 REPARASJONER AV SIKRE KOMPONENTER

Ikke bruk permanent induktiv eller kapasitets belastning til kretsen uten å sørge for at dette ikke overskrider den tillatte spenningen og strømmen som er tillatt for utstyret som er i bruk.

Sikre komponenter er de eneste typene som kan bearbeides mens de er i nærvær av en brannfarlig atmosfære. Testapparatet skal være på riktig rangering.

Bytt kun komponenter med deler spesifisert av produsenten. Andre deler kan føre til antennelse av kjølemiddel i atmosfæren fra en lekkasje.

4 KOBLING

Kontroller at koblingene ikke vil bli utsatt for slitasje, korrosjon, overdreven trykk, vibrasjon, skarpe kanter eller andre skadelige miljøeffekter. Sjekken skal også ta hensyn til effektene av aldring eller kontinuerlig vibrasjon fra kilder som kompressorer eller vifter.

5 OPPDAGELSE AV BRANNFARLIGE KJØLEMIDLER

Under ingen omstendigheter skal potensielle antennings kilder bli brukt til å lete etter eller oppdage kjølemiddellekkasjer. En halogen fakkel (eller annen detektor som bruker en åpen ild) skal ikke brukes.

6 METODER FOR Å OPPDAGE LEKKASJE

Følgende lekkasje oppdagelses metoder anses som akseptable for systemer som inneholder brannfarlige kjølemidler. Elektroniske lekkasjedetektorer skal brukes til å oppdage brannfarlige kjølemidler, men følsomheten kan ikke være tilstrekkelig, eller det kan trenge kalibrering. (Gjenkjenningutstyr skal kalibreres i et kjølemiddelfritt område.)
Sørg for at detektoren ikke er en potensiell antennekilde og egner seg for det brukte kjølemiddelet. Lekkasje gjenkjenningutstyr skal settes til en prosentandel av LFL i kjølemiddelet og skal kalibreres til det kjølemiddelet som brukes, og riktig gassprosent (25% maksimalt) er bekreftet.
Lekkasje oppdagelses væsker er egnet for bruk med de fleste kjølemidler, men bruk av vaskemidler som inneholder klor skal unngås, da klor kan reagere med kjølemiddelet og korrodere kobberrørene.
Hvis det er mistanke om lekkasje, skal alle åpne flammer fjernes / slokkes.
Hvis det oppdages en lekkasje av kjølemiddel som krever lodding, skal alt kjølemiddel fjernes fra systemet, eller isoleres (ved hjelp av avstengningsventiler) i en del av systemet fjernt fra lekkasjen. Oksygenfritt nitrogen (OFN) skal deretter renses gjennom systemet både før og under loddprosessen.

7 FJERNING OG TØMMING

Ved å bryte inn i kjølemiddelkretsen for å gjøre reparasjoner - eller for å gjøre et annet formål - skal konvensjonelle prosedyrer brukes. Det er imidlertid viktig at beste praksis følges siden brennbarhet er en vurdering. Følgende fremgangsmåte skal følges: fjern kjølemiddel; rens kretsen med inaktiv gass; tømme; rens igjen med inaktiv gass; åpne kretsen ved kutting eller lodding.

Kjølemiddel fyllingen skal utvinnes i de riktige gjenvinningsflasker. Systemet skal "skylles" med OFN for å gjøre enheten trygg. Denne prosessen må kanskje gjentas flere ganger. Trykkluft eller oksygen skal ikke brukes til denne oppgaven. Spyling skal oppnås ved å bryte vakuumet i systemet med OFN og fortsette å fylle inntil arbeidstrykket oppnås, lufte ut i atmosfæren og til slutt trekke ned til et vakuum. Denne prosessen skal gjentas til det ikke er kjølemiddel inne i systemet.
Når den siste OFN fyllingen brukes, skal systemet ventileres ned til atmosfæretrykk for å muliggjøre at arbeidet finner sted. Denne operasjonen er helt avgjørende hvis loddingsoperasjoner på rørene skal gjennomføres. Sørg for at utløpet til vakuumpumpen ikke er nær noen antennelige kilder, og at det er ventilasjon tilgjengelig.

8 FYLLE PROSSEDYRER

I tillegg til konvensjonelle fylleprosedyrer skal følgende krav følges. Forsikre deg om at det ikke forekommer forurensning av forskjellige kjølemidler når du bruker fylleutstyr Slanger skal være så korte som mulig for å minimere mengden kjølemiddel

som finnes i dem. Sylindrene skal holdes oppreist. Kontroller at kjølesystemet er jordet før du fyller systemet med kjølemiddel. Merk systemet når fyllingen er fullført (hvis ikke allerede). Ekstrem forsiktighet skal utøves for ikke å overfylle kjølesystemet. Før oppfylling av systemet skal det trykkprøves med OFN. Systemet skal lekkasjetestes etter fylling, og før igangkjøring. En oppfølgings lekkasjetest skal utføres før du forlater stedet.

9 AVVIKLING

Før du utfører denne prosedyren, er det viktig at teknikeren er fullstendig kjent med utstyret og all dens detalj. det anbefales god praksis ved at alle kjølemidler gjenvinnes trygt. Før oppgaven utføres, skal det tas en olje- og kjølemiddelprøve dersom det kreves analyse før gjenbruk av gjenvunnet kjølemiddel.

Det er viktig at 4 GB elektrisk strøm er tilgjengelig før oppgaven påbegynnes.

a) Bli kjent med utstyret og dets drift.
b) isolere det elektriske systemet.
c) Før du prøver prosedyren, sørg for at: Mekanisk håndteringsutstyr er tilgjengelig, om nødvendig, for håndtering av kjølemiddelflasker;
d) Alt personlig verneutstyr er tilgjengelig og brukes riktig; gjenopprettings prosessen overvåkes til enhver tid av en kompetent person;
e) gjenvinningutstyr og sylindere samsvarer med de relevante standarder
f) Pump ned kjølemiddel, om mulig
g) Hvis et vakuum ikke er mulig, lag en manifold slik at kjølemiddelet kan fjernes fra ulike deler av systemet.
h) Kontroller at sylinderen er plassert på skalaene før gjenvinning finner sted.
i) Start gjenvinningsmaskinen og bruk den i henhold til produsentens instruksjoner
j) Ikke overfyll sylindrene. (Ikke fyll mer enn 80%).
k) Ikke overskride maksimalt arbeidstrykk på sylinderen, selv midlertidig.
l) Når sylinderne er fylt riktig og prosessen fullført, må du forsikre deg om at sylinderne og utstyret raskt fjernes fra stedet og at alle isolasjons ventiler på utstyret er stengt.
m) Gjenvunnet kjølemiddel må ikke fylles i et annet kjølesystem, med mindre det er rengjort og kontrollert.

10 MERKING

Utstyret skal merkes med at det har blitt avviklet og tømt for kjølemiddel. Etiketten skal være datert og signert. Kontroller at det er etiketter på utstyret med beskrivelse av at utstyret inneholder brennbart kjølemiddel.

11 GJENVINNING

Når du fjerner kjølemiddel fra et system, enten for service eller avvikling, anbefales det at alle kjølemidler fjernes trygt. Ved overføring av kjølemiddel i sylindere, sørg for at bare egnede kjølemiddel gjenvinningsylindere benyttes. Kontroller riktig antall sylindere, for at den totale system fyllingen er tilgjengelig. Alle sylindere som skal brukes er beregnet for det gjenvunnede kjølemiddelet og merket for det kjølemiddelet (dvs. spesielle sylindere for gjenvinning av kjølemiddel). Sylindrene skal være komplett med trykkavlastningsventil og tilhørende avstengningsventiler i god stand. Tomme gjenvinnings sylindere blir tømt og, om mulig, avkjølt før gjenvinning oppstår.

Gjenvinningsutstyret skal være i god stand med et sett med instruksjoner om utstyret er til stede, og skal være egnet for gjenvinning av brannfarlige kjølemidler. I tillegg skal et sett med kalibrerte vekter være tilgjengelig og i god stand. Slanger skal være komplett med lekkasjefrie koblinger og være i god stand. Før du bruker gjenvinningsmaskinen, kontroller at den er i god stand, har blitt ordentlig vedlikeholdt og at eventuelle elektriske komponenter er forseglet for å forhindre antenning i tilfelle frigjøring av kjølemiddel. Kontakt produsenten hvis du er i tvil.

Det gjenvunnede kjølemiddelet skal returneres til kjølemiddelleverandøren i riktig gjenvinnings sylinder, og det aktuelle avfalls overførings notatet er arrangert. Ikke bland kjølemidler i gjenvinningsenheter og spesielt ikke i sylindere.

Hvis kompressorer eller kompressoroljer skal fjernes, må du sørge for at de er tømt til et akseptabelt nivå for å sikre at brannfarlig kjølemiddel ikke forblir i smøremidlet. Tømme prosessen skal utføres før kompressoren returneres til leverandørene. Bare elektrisk heling til kompressorkroppen skal brukes for å akselerere denne prosessen. Når olje dreneres fra et system, skal det utføres sikkert.

B KOBLE TIL STRØMFORSYNING

1 For første gangs bruk, koble til strømforsyningen, og se deretter trinn 2 “vanntilførsel”.

2 Når den ikke brukes for første gang eller det er vann i vanntanken, setter du støpselet inn i stikkontakten og trykker på Power (strøm) -tasten på kontrollpanelet.

VANNTILFØRSEL

I tilfelle alarm om vannmangel (ikke vann i vanntanken under første gangs bruk, eller vannmangel under bruk), følg trinnene nedenfor for å føre vann til vanntanken inne i maskinen.

1 Bruk innløps-/utløpsrørledningen for å koble maskinen til kranen. Trykk på vanninntakstasten, og kranen skal skrus på samtidig.

2 Når vannstanden når den angitte høyden, lukkes vanninnløpsventilen automatisk for å fullføre vanninntaket.

3 Fjern inn-/utløpsrøret for vann og skru dekselet til vanninntaksknappe

BYTT UT VANNET I VANNTANKEN REGELMESSIG

Det anbefales å erstatte vannet i vanntanken gjennom avløp/vanninntak minst hvert kvartal.

man_PES 7325-SCAN ('23) V1.indd 111 05-01-2023 20:54

C KONTROLLPANEL

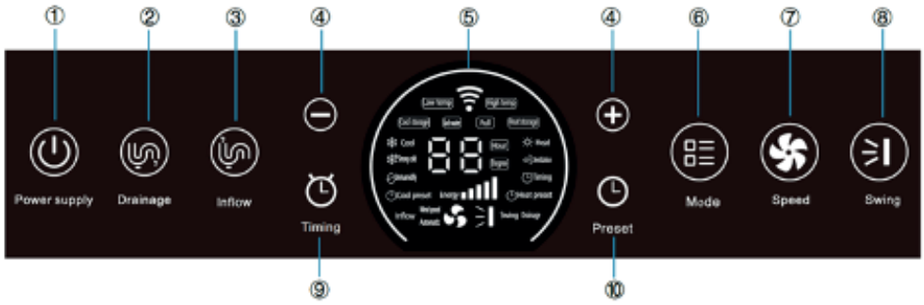

1. **Power (Strøm)**
   Trykk på denne knappen for å slå på/av klimaanlegget.

2. **Drainage (Drenering)**
   Trykk på denne knappen for å starte tømmingsfunksjonen.

3. **Inflow (Inntak)**
   Trykk på denne knappen for å starte vanninntak-funksjonen.

4. **+ og -**
   I cool (kjølig), strong cold (sterk kjøling), dehumidify (avfukting), cool storage (kjølelagring), heat storage (varmelagring) eller heat (varme) -modus, trykk på denne knappene for å øke eller redusere innstilling av temperaturen. (Hvert trykk justerer 1 grad.)
   I timing og forhåndsinnstilt modus, trykk på denne knappen for å øke eller redusere innstillingstiden. (Hvert trykk justerer 1 time.)

5. **Visning på skjerm:**

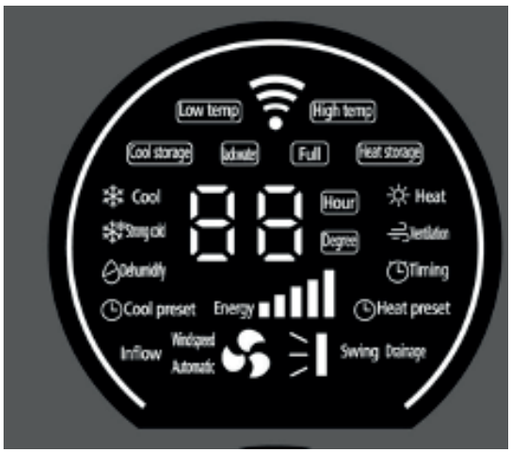

6. **Mode (Modus)**
   Trykk på denne knappen for å velge driftsmodus: Cool (kjøling), Strong cold (sterk kjøling), Dehumidify (avfukting), Cold storage (kjølelagring), Heat storage (varmelagring), Heat (varme) og Ventilation (ventilasjon).

7. **Wind speed (Vindhastighet)**
   Trykk på denne knappen for å velge vindhastighet: Mid (Middels), High (Høy), Auto og Low (Lav).

man_PES 7325-SCAN ('23) V1.indd 112 05-01-2023 20:54

8. **Swing (Sving)**
   Trykk på denne knappen for å velge sving opp eller ned, eller for å stoppe sving.

9. **Timing (Tidsur)**
   I hver modus (Cool (kjølig), Strong cold (sterk kjøling), Dehumidify (avfukting), Cold storage (kjølelagring), Heat storage (varmelagring), Ventilation) (ventilasjon), trykk på timing (tidsur) for å stille inn sluttid for en slik driftsmodus.
   Etter at du har slått på, trykker du på timing (tidsur) for å stille inn modus, samt start- og slutt-tidspunktet for en slik driftsmodus.

10. **Preset (Forhåndsinnstilt)**
    Trykk på denne knappen for å forhåndsinnstille timer før klimaanlegget skal brukes, og denne enheten lagrer automatisk energien (varmelagring/ kjølelagring) i løpet av denne perioden.

BRUK

Denne maskinen bruker et unikt energilagringssystem. Det er 5 modeller (kjøling, sterk kjøling, avfukting, oppvarming eller ventilasjon) for dette apparatet.
Den må lades på forhånd for kjøling, sterk kjøling og oppvarming. Fullfør ladingen på forhånd før du slår på kjøling, sterk kjøling eller oppvarming.
For avfuktings- og ventilasjonsmodus trenger den ikke å lades på forhånd.

Forklaring av ladefunksjonen:

- Ikke aktiver ladingen i rommet du ønsker å kjøle ned. Mye varme vil blåses inn i rommet under lading.
- For best og raskest resultat plasser enheten nær en åpen dør eller et vindu under lading slik at den varme luften ventileres ut.
- Lademodus slås ikke av når romtemperaturen blir for høy.

Kjøling

(1) Trykk på mode (modus)-tasten for å velge kjølefunksjon.
(2) Trykk på + eller - for å stille kjøletemperaturen og stille temperaturområ det mellom 16 °C og 32 °C .
(3) Trykk på wind speed (vindhastighet) for å velge lav vind, middels vind, høy vind og automatisk vindhastighet i 4 nivåer.
(4) Trykk på swing wind (svingvind)-tasten for å velge de øvre og nedre svingbladene som skal svinge eller stoppe.

Bemerk: a. Den viser den faktiske luftinntakstemperaturen under kjøling.
b. Når kjølekapasiteten til vannet i vanntanken er oppbrukt (vanntemperaturen når 40°C), skal nedkjølingen stoppes, og vannet kan bare brukes etter kjøling, eller høytemperaturvannet i vanntanken er byttet ut.

Sterk kjøling

Denne modusen kan brukes når rask kjøling er nødvendig.

(1) Trykk på mode (modus)-tasten for å velge kjølefunksjon.

(2) Trykk på + eller - for å stille kjøletemperaturen og stille temperaturområdet mellom 16 °C og 32 °C.

(3) Trykk på swing wind (svingvind)-tasten for å velge de øvre og nedre svingbladene som skal svinge eller stoppe.

Bemerk: a. Den viser den faktiske luftinntakstemperaturen under kjøling.

b. Når kjølekapasiteten til vannet i vanntanken er oppbrukt (vanntemperaturen når 40°C), skal nedkjølingen stoppes, og vannet kan bare brukes etter kjøling, eller høytemperaturvannet i vanntanken er byttet ut.

Avfukting

(1) Trykk på mode (modus) -tasten for å velge kjølefunksjon.

(2) Trykk på swing wind (svingvind) -tasten for å velge de øvre og nedre svingbladene som skal svinge eller stoppe.

Bemerk: Den viser den faktiske luftinntakstemperaturen under kjøling.

Kjølelagring

(1) Trykk på mode (modus)-tasten for å velge kjølelagringsfunksjon.

(2) Trykk på + eller - -tasten for å stille inn temperaturen for kjølelagring. Jo lavere innstillingstemperaturen er, desto større er lagringskapasiteten. Still temperaturområdet mellom –6 °C og 5°C.

(3) Etter at kjølelagring er fullført, vil det automatisk gå inn i standby isolasjonstilstand.

Bemerk: a. Under kjølelagring er vinden i høy hastighet, og svingbladet har maksimal utløpsvinkel. På dette tidspunktet vil varmeenergien bli utladet. I et trangt rom, vennligst åpne dører og vinduer for ventilasjon.

b. Den faktiske temperaturen på vannet i vanntanken vises under kjølelagring.

c. Luftinntaket og luftutløpet må ikke tildekkes.

Varmelagring

(1) Trykk på mode (modus)-tasten for å velge varmelagringsfunksjon.

(2) Trykk på + eller - for å stille temperaturen for varmelagring, mellom 20 °C og 30 °C .

Når varmelagringen er fullført, går enheten i standby- og temperaturholdestatus.

Bemerk: a. Under varmelagring er luftutløpsviften lukket, og det er ingen luftmengde å blåse ut på dette tidspunktet.

b. Den faktiske temperaturen på vannet i vanntanken vises under varmelagring.

Oppvarming

(1) Trykk på mode (modus)-tasten for å velge oppvarmingsfunksjon.

(2) Trykk på + eller - for å stille inn oppvarmingstemperaturen og velge

temperaturområdet mellom 16 °C og 32 °C.

(3) Trykk på wind speed (vindhastighet) for å velge lav vind, middels vind, høy vind og automatisk vindhastighet i 4 nivåer.

Bemerk: a. Den faktiske temperaturen på vannet i vanntanken vises under oppvarming.

b. Luftinntaket og luftutløpet må ikke tildekkes.

Ventilasjon

(1) Trykk på mode (modus)-tasten for å velge ventilasjonsfunksjon.

(2) Trykk på wind speed (vindhastighet) for å velge lav vind, middels vind, høy vind og automatisk vindhastighet i 3 nivåer.

(3) Trykk på swing wind (svingvind)-tasten for å velge de øvre og nedre svingbladene som skal svinge eller stoppe.

Bemerk: Under ventilasjon vises den faktiske luftinntakstemperaturen.

Forhåndsinnstilt

Forhåndsinnstilt innstilling:

(1) Trykk på preset (forhåndsinnstilt)-tasten for å gå i forhåndsinnstillingsmodus, og velg deretter forhåndsinnstilling for kjølelagring og for varmelagring.

(2) Trykk på preset (forhåndsinnstilt)-tasten for å bekrefte forhåndsinnstilling for kjølelagring eller varmelagring.

(3) Trykk på + eller - for å velge hvor mange timers bruk etter forhåndsinnstillingen, og velg tidsintervall mellom 4 timer og 24 timer. Etter å ha valgt klokkeslett, trykk på preset (forhåndsinnstillings) -tasten igjen, og talemeldingen sier at forhåndsinnstillingen er fullført.

Forhåndsinnstilt kanselleringsmetode:

(1) Trykk på preset (forhåndsinnstilling) igjen, den forrige forhåndsinnstillingen blir kansellert, og en ny forhåndsinnstilling kan gjøres på dette tidspunktet.

(2) Etter at strømmen er av, vil forhåndsinnstillingen bli kansellert automatisk.

(3) Trykk og hold nede preset (forhåndsinnstilling) -tasten i mer enn 3 sekunder for å avbryte forhåndsinnstillingen.

Bemerk: a. Noen timer før forhåndsinnstillingen starter maskinen kjøle- eller varmelagring. Etter at kjølelagring er fullført, vil den automatisk gå inn i standby isolasjonstilstand.

b. Andre operasjoner kan utføres etter forhåndsinnstillingen, og andre bruksanvisninger går foran den forhåndsinnstilte innstillingen. Hvis andre operasjoner avsluttes før den forhåndsinnstilte tiden, fortsetter forhåndsinnstillingen.

c. Når du bruker forhåndsinnstilt, må du sørge for åpne vinduer for ventilasjon.

Tidsur

(1) Når det ikke er i cooling (kjøling), strong cooling (sterk kjøling), ventilation (ventilasjon), heating (oppvarming) eller dehumidification (avfuktings) modus.

a. Trykk på mode (modus) -knappen for å velge funksjon, og trykk

deretter på Timing (tidsur) for å bekrefte.

b. Trykk på + og - for å velge starttid, og trykk deretter på Timing (tidsur) for å bekrefte.

c. rykk på + og - igjen for å velge starttid, og trykk deretter på Timing (tidsur) for å bekrefte.

På slutten av tidsinnstillingen skal det være en talemelding.

(2) Når det ikke er i cooling (kjøling), strong cooling (sterk kjøling), ventilation (ventilasjon), heating (oppvarming) eller dehumidification (avfuktings) modus:

a. Trykk på + og - igjen for å velge starttid, og trykk deretter på Timing (tidsur) for å bekrefte.

b. Trykk på Timing (tidsur) for å bekrefte.

På slutten av tidsinnstillingen skal det være en talemelding.

Barnesikring

(1) Innstilling av barnesikring: Trykk på + og - på samtidig i opptil 3 sekunder for å gå inn i barnesikringsmodus, når den er i barnesikring, vil andre taster være låst og kan ikke betjenes.

(2) Frigjøring av barnesikring: Trykk på + og - samtidig i opptil 3 sekunder igjen, eller trekk ut støpselet for å frigjøre barnesikringsstatusen.

Fjerning av kondens

Etter at kjølelagring eller varmelagring er fullført, hvis det ikke er noen annen operasjon, starter kondensfjernings-funksjonen automatisk uten noen annen operasjon.

Drenering

1) Tøm vannet til arbeidsnivå eller tøm vanntanken:

- Skru av vannavløpsknappen på baksiden av enheten, skru den ene enden av vannslangen til avløpshullet og koble den andre enden til vannavløpet.
- Sett støpselet i stikkontakten og trykk på av/på-knappen på kontrollpanelet.
- Trykk på tømmeknappen, en talemelding vil høres. Fortsett å trykke på tømmeknappen i mer enn 3 sekunder, systemet vil automatisk starte vannpumpen for tømming.
- Avløpet stopper når det når arbeidsnivået. Gjenta forrige trinn for å tømme vanntanken helt.

Etter at dreneringen er fullført, vil avløpspumpen slå seg av automatisk.

2) Kontinuerlig drenering av kondensvann fra bakdekselet.

- Bruk en slange til å koble kondensatvannutløpet fra bakdekselet, og den andre enden er koblet til en vannoppsamlingsbeholder for å sørge for at kondensatvannet tappes kontinuerlig.(Merk: Når du trekker ut kondensatpluggen, kan kondensatvann renne over. Vennligst klargjør en vannoppsamlingsbeholder for vannoppsamling på forhånd)

VIKTIG:

- Etter at varme- eller kjølemodus er byttet, kan kompressoren gå inn i beskyttelsesmodus. Etter 3 minutter vil kompressoren fungere normalt.
- Sjekk energibarens status for gjenværende lagret energi. Når den er tom eller lav/høy temperatur-indikatoren er på, utfør varmelagring/kaldlagringsprosessen.

MERK:

- Når romtemperaturen når den innstilte temperaturen, vil enheten automatisk stoppe og starte på nytt (når romtemperaturen avviker 2 grader fra den innstilte temperaturen).
- Kontrollpanelet vil dimmes hvis det ikke brukes på 3 minutter. Den slås på ved å trykke på en hvilken som helst tast.

D APPBRUK

1. Last ned app

Last ned Tuya APP fra Internett.

2. Registrer

- Klikk på "create new account" (opprett ny konto) for å gå inn på registreringssiden.
- Systemet vil automatisk bestemme gjeldende land/region. Du kan også velge land/region manuelt, oppgi mobilnummer eller e-post og klikk neste.
- Hvis du fyller ut mobilnummeret, fyller du ut bekreftelseskoden mottatt på mobiltelefonen, skriver inn passordet og klikker "OK" for å registrere deg.
- Hvis du fyller ut e-postadressen, skriver du inn passordet på siden og klikker "OK" for å registrere deg.

3. Logg inn/hent passord

Konto + passordinnlogging

Hvis du allerede har registrert APP-kontoen din, klikker du på “logg inn med eksisterende konto” for å gå inn på påloggingssiden:

- Systemet vil automatisk velge gjeldende land/region, eller du kan velge land/region manuelt.
- Skriv inn ditt registrerte mobilnummer eller e-postadresse, skriv inn passordet ditt og logg inn på systemet.

Mobilnummer + bekreftelseskode pålogging

- Klikk på “Innlogging for bekreftelseskode for kortmelding” for å komme inn på den nye siden.
- Systemet vil automatisk velge gjeldende land/region, eller du kan velge land/region manuelt.
- Skriv inn mobilnummeret og klikk på "get" (få) -knappen for å få bekreftelseskoden for korte meldinger. Skriv inn bekreftelseskoden i kortmeldingen, og klikk på "verify and log in" (verifiser og logg inn) -knappen for å logge på systemet.

man_PES 7325-SCAN ('23) V1.indd 117 05-01-2023 20:54

4. Glemt passordet

Hvis du glemmer passordet for kontoinnlogging til APP, kan du tilbakestille kontopassordet med prosessen for å hente passordet:

- Klikk på "forget password" (glemt passord).
- Systeme velger automatisk det nåværende landet/regionen. Du kan også velge land/region manuelt, oppgi mobilnummer eller e-post og klikk neste.
- Fyll ut bekreftelseskoden du mottok via mobiltelefon eller e-post, skriv inn det nye passordet og klikk "Confirm" (Bekreft).

5. Familie/medlemsledelse

- Etter pålogging klikker du på "Start your smart life" (Start ditt smarte liv) for å gå inn på siden "add family" (legg til familie).
- "Family name" (Familienavn) kan angis manuelt fra definisjonen, og "family location" (familieplassering) kan klikkes for å komme inn på kartsiden. Du kan flytte familiekoordinatpunktet for å endre adressen manuelt, og deretter klikke "confirm" (bekreft) etter å ha bekreftet adressen.
- Klikk på "add other rooms" (legg til andre rom) for å legge til. Klikk på "finish" (fullfør) i øvre høyre hjørne for å fullføre rominnstillingen. Etter det kan du også når som helst endre rominnstillingene og klikke på knappen på "my home" (mitt hjem) -siden.

6. WiFi-tilkobling

- Plasser produktet innenfor WiFi-området.
- Plugg inn strømforsyningskabelen, trykk Power (strøm)-knappen i standby-modus, trykk deretter på strømknappen i over 5 sekunder, og WiFi-indikatoren vil blinke.
- Skriv inn "Tuya" APP, klikk på Legg til utstyr Stort apparat Klimaanlegg velg WIFI 2.4GHZ velg WIFI Inngang WIFI-passord, trykk deretter på strømknappen i standby-modus, trykk deretter på strømknappen i over 5 sekunder, og gjenta deretter operasjonen på mobiltelefonen.

7. Kontrollenhet - separat kontroll

Etter at enheten er konfigurert, vises navnet på den intelligente enheten på hjemmesiden. Klikk for å gå inn på kontrollpanelet til den intelligente enheten. På dette tidspunktet kan du kontrollere på og av på klimaanlegget, velge arbeidsmodus (Cool (kjøling), Strong cold (sterk kjøling), Dehumidify (avfukting), Cold storage (kjølelagring), Heat storage (varmelagring), Ventilation (ventilasjon), Standby) for klimaanlegget, og velge funksjoner til klimaanleggets temperatur, vindhastighet, tilleggsvarme, skjermvisning, barnesikring, vindsving osv.).

Timing (tidsur) -funksjon: Trykk "Timing" (tidsur), klikk "Add" (legg til) og velg tidsperiode, velg deretter timing på/av. (Bemerk: når timing av er valgt, må du velge tidsperiode og driftsmodus, og trenger ikke å velge temperatur, vindsving eller vindhastighet). Still inn riktig temperatur. (Bemerk: Temperaturområdet for alle moduser er: Sterk kjøling: 16-32 °C; Kjøling: 16-32 °C; Oppvarming: 16-32 °C; Kjølelagring: –6-5 °C; Varmelagring: 20-30 °C; Avfukter: 25 °C). Still inn vindsving og vindhastighet. (Bemerk: Vindhastigheten kan være forskjellig i forskjellige driftsmodi). Klikk deretter på "Save" (Lagre), de forhåndsinnstilte verdiene lagres. (I APP er

helseknappen bare gyldig for enheten med ultrafiolett helselampe.)

Bemerk: Filterskjerm luftinntaksgitter knott

- Når enheten er online, støtter den hurtigtastbetjening. Klikk på "common functions" (vanlige funksjoner) for å betjene.
- Når enheten er offline, viser enheten "offline" og kan ikke brukes.

8. Kontrollenhet - del enheten

Klikk på "add sharing" (legg til deling), og fyll deretter ut kontoen som trengs for å dele, klikk på fullfør. For de delte kontoene kan du trykke lenge på den for å slette dem og ikke lenger dele enheten.

9. Kontroll av enhet - gruppekontroll

- Klikk på den ene enheten "create group" (opprett gruppe) på "more" (mer) -siden.
- Siden viser enheten med samme modell som kan opprette en gruppe. Velg enheten, klikk lagre, skriv inn gruppenavnet og klikk bekreft.
- Etter at gruppen er opprettet, går den automatisk til gruppens kontrollpanelside. På dette tidspunktet kan gruppeenheten styres.

E LUFTFILTER

Rengjøring av filterskjerm

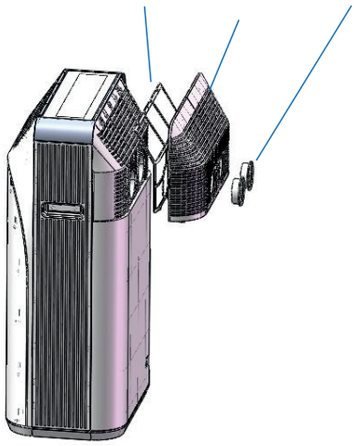

Skru ut de to knottene for vanninntaket og vannutløpet fra baksiden, fjern deretter det bakre luftinntaksgitteret, og fjern filterskjermen fra det bakre luftinntaksgitteret for rengjøring. Legg filterskjermen i rent eller varmt vann (ca. 40 °C), tilsatt nøytralt vaskemiddel, og legg det deretter i tørr luft for å tørke naturlig, før filterskjermen installeres igjen.

BEMERK!

- Bruk ikke vann med for høy temperatur (passende temperatur er omtrent 40 °C), eller irriterende midler (som alkohol, bensin, benzen osv.) for å rengjøre filterskjermen.
- For å unngå deformasjon av filterskjermen, bør den rengjorte filterskjermen holdes borte fra varmekilder og plasseres i tørr luft for å tørke naturlig.
- Det anbefales å rengjøre filterskjermen annenhver uke.

F SESONGVEDLIKEHOLD

ADVARSEL!

Slå av enheten og ta ut kontakten fra hovednettet før utstyret eller filteret rengjøres, eller før filtrene byttes.

Hvis maskinen ikke brukes i lang tid, følg trinnene nedenfor for å vedlikeholde den:

1 Tøm vannet i tanken.

2 Rengjør filterskjermen og installer den igjen.

3 Dekk maskinen med plast og plasser den på et kjølig og tørt sted.

Hvis den ikke har vært brukt på lenge, må du være oppmerksom på følgende punkter når den tas i bruk igjen:

1 Se etter om det er vann i vanntanken, eller om vannmengden oppfyller kravene. Det kommer en talemelding når du starter maskinen. Vennligst følg denne meldingen.

2 Sjekk om strømledningen er i god stand. Ikke bruk den hvis den er skadet.

G FEILSØKING

Intelligent feilregistrering

Feilkode	Kodebetydning	Løsning
E1	Vannmangel i vanntanken	Koble til vanninntaksrøret og trykk på water inlet (vanninntak) -knappen for å mate inn vann
E2	Vanntanken er full	Koble til avløpsrøret og trykk på drain (tømming) for å tømme

Feil vedlikehold

Tabellen nedenfor viser de vanlige feilene og vedlikeholdsmetodene til dette mobile klimaanlegget. Når maskinen oppfører seg unormalt, kan enkel diagnose og vedlikehold utføres gjennom følgende tabell. Hvis problemet fremdeles ikke kan løses, ta kontakt med profesjonelt vedlikeholdspersonell.

Problem	Mulig årsak	Løsning
Klimaanlegget fungerer ikke	Strømmen er ikke på	Slå på strømmen.
	Kjøling, avfukting og oppvarming starter ikke	Sjekk om den innstilte temperaturen er nådd.
	Etter å ha byttet fra kjølemodus til varmemodus eller omvendt, kan det ta litt tid før enheten kan startes på nytt	Vent i minst tre minutter.
Dårlig kjøle/ varmeeffekt av klimaanlegget	Dører og vinduer er åpne, og det er kulde- eller varmelekkasje i rommet. Det er andre varmekilder (kuldekilder)	Lukk døren eller vinduet og fjern varmekilden (kuldekilden).
	Filterskjermen er skitten	Rengjør eller skift filterskjermen.
	Luftinntak eller utløp blokkert, dårlig luftsirkulasjon	Fjern blokkering.
Klimaanlegget er støyende	Klimaanlegget står ikke plant	Sett det på et flatt underlag for å unngå svaiing.
Kompressoren virker ikke	Beskyttelse av kompressorforsinkelse er på	Vent i mer enn 3 minutter og slå på klimaanlegget etter at temperaturen har falt.
	I kjølemodus, når vanntemperaturen ikke når kompressorens starttilstand, brukes vannsyklusen til kjøling, og kompressoren starter ikke på dette tidspunktet.	Når avkjølingen av vannsyklusen er fullført, startes kompressoren automatisk for kjøling.
Under kjølelagring er det kondens på front- og bakplatene	Når luftfuktigheten er høy og vanndampen i luften er kald, vil dugg kondensere på klimaanlegget	Det er ikke en feil, du kan fortsette å bruke det, sjekk om du har slått av duggfjerningsfunksjonen.

Forsøk aldri å demontere eller reparere enheten selv. Garantien bortfaller ved feil reparasjon. Feil reparasjoner kan true brukeren av enheten.

H GARANTIVILKÅR

Klimaanlegget leveres med en 24-måneders garanti, som begynner på kjøpsdato. Alle material- og produksjonsfeil vil bli reparert eller erstattet gratis i denne perioden. Følgende regler gjelder:

1. Vi avviser alle ytterligere skadekrav, herunder krav om etterfølgende skader.
2. Reparasjoner eller utskifting av deler innenfor garantiperioden vil ikke føre til utvidelse av garantien.
3. Garantien blir ugyldig hvis det blir gjort noen endringer, ikke-originale deler monteres eller reparasjoner utføres av en tredjepart.
4. Komponenter som er utsatt for normal slitasje, som filteret, dekkes ikke av garanti.
5. Garantien er kun gyldig når du viser den originale, daterte kjøpsfakturaen og hvis ingen endringer er gjort til produktet eller kvitteringen.
6. Garantien er ugyldig for skader forårsaket av uforsiktighet eller av handlinger som avviker fra instruksene i denne bruksanvisningen.
7. Transportkostnader og risiko forbundet med transport av klimaanlegg eller klimaanleggets deler skal alltid være for kjøpers regning.
8. Skade forårsaket av bruk av ikke egnede filtre er ikke dekket av garantien.

For å hindre unødvendige utgifter, anbefaler vi at du alltid leser bruksanvisningen nøye først. Ta klimaanlegget til forhandleren for reparasjon hvis disse instruksjonene ikke gir en løsning.

Kast ikke elektrisk utstyr som usortert kommunalt avfall, bruk separate innsamlingsanlegg. Kontakt din lokale myndighet for informasjon om tilgjengelige innsamlingssystemer. Hvis elektriske apparater avhendes i deponier eller søppelhauger, kan farlige stoffer lekke ut i grunnvannet, komme inn i næringskjeden, og skade helse og trivsel. Når du erstatter gamle apparater med nye, er forhandleren lovlig forpliktet til å ta tilbake det gamle apparatet til avhending, uten kostnader for deg. Kast ikke batterier inn i ilden, der de kan eksplodere eller slippe ut farlige væsker. Hvis du erstatter eller ødelegger fjernkontrollen, må du fjerne batteriene og kaste dem i henhold til gjeldende regelverk, fordi de er skadelige for miljøet.

Miljøinformasjon: Dette utstyret inneholder fluorholdige drivhusgasser som omfattes av Kyoto-protokollen. Det skal kun bli overhalt eller demontert av profesjonelle fagpersoner.

Dette utstyret inneholder R-290 kjølemiddel i mengden som angitt i tabellen ovenfor. Ikke slipp R-290 ut i atmosfæren: R-290 er en fluorholdig drivhusgass med en global oppvarmingspotensial (GWP) = 3.

man_PES 7325-SCAN ('23) V1.indd 123 05-01-2023 20:54

WAŻNE CZĘŚCI

1. Wylot powietrza z regulowaną tarczą wychylną
2. Panel sterowania
3. Uchwyt (po obu stronach)
4. Wlot powietrza
5. Dopływ wody i pokrętło
6. Króciec spustowy
7. Korek
8. Wąż spustowy
9. Wylot wody i pokrętło
10. Ładowarka

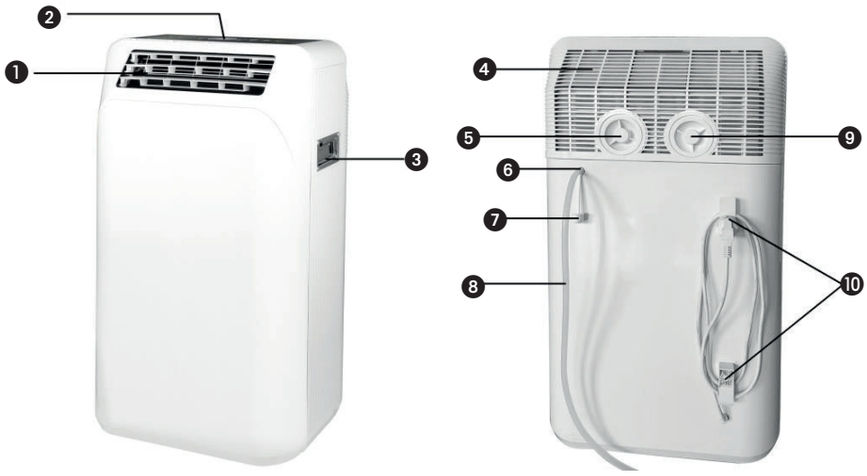

AKCESORIA

1. Wąż dopływu / odpływu wody
2. Przegub uniwersalny

1. NAJPIERW NALEŻY PRZECZYTAĆ WSKAZÓWKI DOTYCZĄCE UŻYTKOWANIA.

2. W PRZYPADKU WĄTPLIWOŚCI NALEŻY SKONTAKTOWAĆ SIĘ Z SPRZEDAWCĄ.

man_PES 7325-SCAN ('23) V1.indd 124 05-01-2023 20:54

Szanowni Państwo!

Gratulujemy zakupu naszego klimatyzatora. Ten klimatyzator poza chłodzeniem powietrza ma trzy dodatkowe funkcje, tj. osuszanie powietrza, cyrkulację i filtrację. Klimatyzator jest bardzo łatwy w obsłudze i przemieszczaniu. Nabyli Państwo wysokiej jakości produkt, który zapewni wiele lat przyjemności, pod warunkiem, że będzie używany zgodnie z przeznaczeniem. Czytając niniejszą instrukcję obsługi przed rozpoczęciem obsługi, zoptymalizują Państwo trwałość użytkową klimatyzatora. Życzymy chłodu i komfortu podczas używania klimatyzatora.

Z poważaniem,

PVG Holding B.V.

Dział obsługi klienta

man_PES 7325-SCAN ('23) V1.indd 125 05-01-2023 20:54

A WSKAZÓWKI DOTYCZĄCE BEZPIECZEŃSTWA

Przed rozpoczęciem korzystania z urządzenia prosimy przeczytać dokładnie niniejszą instrukcję i zachować ją na przyszłość. Urządzenie można zainstalować, tylko jeśli spełnia lokalne/krajowe przepisy, zarządzenia i normy. Klimatyzator jest przeznaczony do użytku jako szafa chłodnicza do wina w budynkach mieszkalnych i powinna być przechowywana wyłącznie w suchych pomieszczeniach, w normalnych warunkach domowych, wewnątrz pomieszczeń mieszkalnych, kuchni i garażu.

Minimalny prześwit między urządzeniem a powierzchnią łatwopalną	0.3M
Typ i parametry znamionowe bezpiecznika	F6.3AL250V
Maksymalna temperatura robocza wody	-6°C
Minimalne temperatura robocza wody	-40°C
Maksymalne ciśnienie wody na wlocie, w paskalach	≥1.0MPa
Minimalne ciśnienie wody na wlocie, w paskalach	0.6MPa

Należy zawsze korzystać z kompletu węży dostarczonych wraz z urządzeniem. Nie używać starych kompletów węży.

man_PES 7325-SCAN ('23) V1.indd 126 05-01-2023 20:55

WAŻNE

- Nigdy nie używać urządzenia z uszkodzonym kablem, wtyczką, szafą lub panelem sterowania. Nigdy nie zgniatać kabla zasilającego ani nie dopuszczać do jego kontaktu z ostrymi krawędziami.
- Montaż musi być wykonany zgodnie z lokalnymi przepisami, rozporządzeniami i normami.
- Urządzenie można używać wyłącznie w suchych pomieszczeniach.
- Sprawdzić zasilanie sieciowe. To urządzenie nadaje się wyłącznie do podłączenia do gniazda sieciowego o napięciu 220-240 V / 50 Hz.
- Urządzenie zawsze MUSI być podłączone do uziemienia. Pod żadnym pozorem nie wolno podłączać urządzenia, jeśli zasilanie nie jest uziemione.
- Wtyczka zawsze musi być łatwo dostępna, gdy urządzenie jest podłączone.
- Dokładnie przeczytać i przestrzegać niniejsze instrukcje.

Przed podłączeniem urządzenia należy sprawdzić następujące:

- Napięcie przyłącza zgadza się z podanym na tabliczce znamionowej.
- Gniazdo i źródło zasilania są odpowiednie do urządzenia.
- Wtyczka na kabli pasuje do gniazda.
- Urządzenie jest na stabilnej i płaskiej powierzchni.

Jeśli użytkownik nie ma pewności, czy instalacja elektryczna jest sprawna, musi ją sprawdzić wykwalifikowany elektryk.

man_PES 7325-SCAN ('23) V1.indd 127 05-01-2023 20:55

- Klimatyzator jest bezpiecznym urządzeniem, które zostało wyprodukowane zgodnie ze standardami bezpieczeństwa CE. Niemniej jednak, jak w przypadku każdego urządzenia elektrycznego, w czasie używania należy zachować ostrożność.
- Nigdy nie zakrywać wlotów i/lub wylotów powietrza.
- Przed przemieszczeniem urządzenia należy opróżnić pojemnik na wodę przez odprowadzenie wody.
- Nigdy nie dopuszczać do kontaktu urządzenia ze środkami chemicznymi.
- Nie wkładać przedmiotów w otwory w urządzeniu.
- Nigdy nie dopuszczać do kontaktu urządzenia z wodą. Nie spryskiwać urządzenia wodą ani nie zanurzać go, ponieważ może to spowodować zwarcie.
- Przed czyszczeniem lub przemieszczeniem urządzenia lub jego części należy zawsze wyjąć wtyczkę z gniazda.
- NIGDY nie podłączać urządzenia za pomocą przedłużacza. Jeśli nie jest dostępne uziemione gniazdo sieciowe, musi zostać takie zamontowane przez profesjonalnego elektryka.
- Zawsze należy uwzględnić bezpieczeństwo dzieci znajdujących się w pobliżu urządzenia, tak jak w przypadku każdego urządzenia elektrycznego.
- Wszelkie naprawy i/lub konserwacja muszą być wykonywane wyłącznie przez profesjonalnego mechanika serwisu. Nieprzestrzeganie powyższego może prowadzić do utraty gwarancji.
- Gdy urządzenie nie jest używane, należy zawsze wyjąć wtyczkę z gniazda.

man_PES 7325-SCAN ('23) V1.indd 128 05-01-2023 20:55

- Jeśli kabel zasilający jest uszkodzony, należy być wymieniony przez producenta, dział obsługi klienta lub osoby w porównywalnych kwalifikacjach, aby zapobiec uszkodzeniu.
- Z urządzenia nie mogą korzystać osoby (w tym dzieci) o ograniczonej sprawności fizycznej, sensorycznej lub psychicznej, lub które nie mają odpowiedniego doświadczenia i wiedzy, chyba że są one nadzorowane lub zostały poinstruowane w zakresie korzystania z urządzenia przez osobę odpowiedzialną za ich bezpieczeństwo.
- Pilnować, aby dzieci nie bawiły się urządzeniem.
- Z urządzenia mogą korzystać dzieci w wieku od 8 lat oraz osoby o ograniczonej sprawności fizycznej, sensorycznej lub psychicznej bądź osoby nie posiadające doświadczenia i wiedzy, jeżeli zostaną one otoczone nadzorem lub poinstruowane w zakresie bezpiecznego korzystania z tego urządzenia i będą rozumiały związane z tym zagrożenia.
- Dzieci nie powinny bawić się urządzeniem.
- Nie należy pozwalać dzieciom na czyszczenie i konserwację urządzenia bez nadzoru.
- Gdy temperatura wody wynosi 18 stopni lub mniej, nie należy nalewać ani spuszczać wody. (Temperatura zbiornika wody zostanie pokazana na wyświetlaczu cyfrowym w ramach funkcji przechowywania w chłodni lub przechowywania ciepła oraz w interfejsie sterowania aplikacji.)
- Uwaga: urządzenie ma funkcję bezpiecznej wentylacji przez 30 sekund (można ją uruchomić, naciskając dowolny przycisk)

man_PES 7325-SCAN ('23) V1.indd 129 05-01-2023 20:55

UWAGA!

- Nigdy nie uszczelniać pomieszczenia, w którym będzie używane urządzenie. Zapobiega to powstawaniu podciśnienia w pomieszczeniu. Podciśnienie może zakłócić bezpieczną pracę pieców gazowych, układów wentylacyjnych, piekarników itp.
- Nieprzestrzeganie instrukcji może doprowadzić do unieważnienia gwarancji urządzenia.

Specjalne informacje dotyczące urządzeń z czynnikiem chłodniczym R 290.

- Dokładnie przeczytać wszystkie ostrzeżenia.
- Podczas rozmrażania i czyszczenia urządzenia nie używać narzędzi innych niż zalecane przez producenta.
- Urządzenie należy umieścić w miejscu bez ciągłego źródła zapłonu (np. otwartego ognia, pracujących urządzeń gazowych lub elektrycznych).
- Nie przebijać ani nie spalać.
- Urządzenie zawiera czynnik chłodniczy R290 (patrz tabliczka znamionowa z tyłu urządzenia).
- R290 to czynnik chłodniczy, który spełnia dyrektywy europejskie dotyczące środowiska. Nie przebijać żadnej części obwodu czynnika chłodniczego. Czynnik chłodniczy nie może wydzielać woni.
- Jeśli urządzenie jest zamontowane, używane i przechowywane w miejscu bez wentylacji, pomieszczenie musi być zaprojek-

man_PES 7325-SCAN ('23) V1.indd 130 05-01-2023 20:55

towane tak, aby zapobiegać gromadzeniu się wyciekającego czynnika chłodniczego, powodującego zagrożenie pożarem lub wybuchem z powodu zapłonu czynnika chłodniczego spowodowanego przez grzejniki elektryczne, piece lub inne źródła zapłonu.

- Urządzenie musi być przechowywane w taki sposób, aby unikać mechanicznego uszkodzenia.
- Osoby, które obsługują lub mają styczność z obwodem z czynnikiem chłodniczym muszą mieć odpowiednie certyfikaty wydane przez akredytowane organizacje, które szkolą w zakresie obsługi czynnika chłodniczego, zgodnie z określoną oceną uznaną przez organizacje w przemyśle.
- Naprawy muszą być wykonywane w oparciu o zalecenia producenta.
- Nie można zasłaniać otworów wentylacyjnych.

Konserwacja i naprawy wymagające pomocy innych wykwalifikowanych pracowników powinny być wykonywane pod nadzorem osoby kompetentnej w zakresie używania łatwopalnych czynników chłodniczych.

Urządzenie powinno być zamontowane, obsługiwane i przechowywane w pomieszczeniu o powierzchni większej niż 4 m^2. Urządzenie powinno być przechowywane w dobrze wentylowanym pomieszczeniu, którego wielkość pomieszczenia odpowiada powierzchni pomieszczenia określonej dla pracy.

man_PES 7325-SCAN ('23) V1.indd 131 05-01-2023 20:55

INSTRUKCJE NAPRAWY URZĄDZEŃ ZAWIERAJĄCYCH R290

1 INSTRUCKJE OGÓLNE

Niniejsza instrukcja jest przeznaczona dla osób posiadających odpowiednie doświadczenie w zakresie elektrycznym, elektronicznym i mechanicznym.

1.1 Kontrola miejsca

Przed rozpoczęciem pracy przy układach zawierających łatwopalne czynniki chłodnicze konieczne są kontrole bezpieczeństwa, aby upewnić się, że zminimalizowano ryzyko zapłonu. W celu naprawy układu z czynnikiem chłodniczym przed wykonaniem pracy należy przestrzegać poniższych środków ostrożności.

1.2 Procedura pracy

Pracę należy podjąć w ramach kontrolowanej procedury, aby zminimalizować ryzyko obecności łatwopalnego gazu lub oparów w czasie wykonywanej pracy.

1.3 Ogólny obszar pracy

Cały personel odpowiedzialny za konserwację oraz pozostałe osoby pracujące na miejscu należy zapoznać z charakterem wykonywanej pracy. Należy unikać prac w ograniczonych obszarach. Obszar wokół miejsca pracy musi być odcięty. Upewnić się, że warunki w miejscu pracy są bezpieczne pod kątem kontroli materiałów łatwopalnych.

1.4 Kontrola obecności czynnika chłodniczego.

Obszar należy sprawdzić za pomocą odpowiedniego czujnika czynnika chłodniczego przed i w czasie pracy, aby technik miał wiedzę o potencjalnie wybuchowej atmosferze. Upewnić się, że używany sprzęt do wykrywania wycieków nadaje się do użycia z łatwopalnymi czynnikami chłodniczymi, tj. beziskrowy, odpowiednio uszczelniony lub samoistnie bezpieczny.

1.5 Obecność gaśnicy

Jeśli przy sprzęcie z czynnikiem chłodniczym lub powiązanych częściach wykonywane są jakiekolwiek prace na gorąco, musi być dostępny sprzęt ochrony przeciwpożarowej. W pobliżu miejsca ładowania musi znajdować się gaśnica proszkowa lub z CO_2.

1.6 Brak źródeł zapłonu

Żadna osoba, wykonująca pracę przy układzie z czynnikiem chłodniczym, który obejmuje wystawienie jakiejkolwiek rury, która zawiera lub zawierała łatwopalny czynnik chłodzący, nie może używać źródeł zapłonu w taki sposób, który może doprowadzić do ryzyka powstania pożaru lub wybuchu. Wszystkie źródła zapłonu, w tym palenie papierosów, należy trzymać odpowiednio daleko od miejsca montażu, naprawy, demontażu i utylizacji, gdzie łatwopalny czynnik chłodniczy może może być wypuszczony do otoczenia. Przed przystąpieniem do pracy, obszar wokół sprzętu należy zabezpieczyć, aby upewnić się, że nie ma zagrożenia zapłonem. Należy wywiesić znaki „Zakaz palenia".

1.7 Miejsca z wentylacją

Upewnić się, że obszar jest na otwartym powietrzu lub że ma odpowiednią wentylację przed dostaniem się do układu lub wykonaniem pracy na gorąco. Wentylacja musi działać podczas wykonywanej pracy. Wentylacja musi bezpiecznie rozpraszać jakikolwiek wypuszczony czynnik chłodniczy, a najlepiej go na zewnątrz do atmosfery.

1.8 Kontrole sprzętu chłodzącego

Gdy wymieniane są podzespoły elektryczne, należy je zamontować zgodnie z przeznaczeniem i zgodnie ze specyfikacją. Przez cały czas należy przestrzegać wytycznych producenta dotyczących konserwacji i serwisowania. W przypadku wątpliwości należy skonsultować się z działem technicznym w celu uzyskania pomocy. Należy wykonać następujące kontrole instalacji wykorzystujących łatwopalne czynniki chłodnicze: - wielkość doładowania zależy od wielkości pomieszczenia, w którym zamontowane są części zawierające czynnik chłodniczy;

- maszyny wentylacyjne i wyloty prawidłowo działają i nie są zasłonięte;
- jeśli używany jest pośredni obwód chłodniczy, pomocniczy układ musi należy sprawdzić pod kątem obecności czynnika chłodniczego;
- oznakowanie sprzętu przez cały czas jest widoczne i czytelne. Oznaczeni i znaki, które są nieczytelne należy wymienić;
- rura chłodząca lub podzespoły są zamontowane w pozycji, gdzie jest mało prawdopodobne, że będą wystawione na działanie substancji, które mogą powodować korozję podzespołów zawierających czynnik chłodniczy, chyba że podzespoły są wykonane z materiałów, które są odporne na korozję lub są

man_PES 7325-SCAN ('23) V1.indd 132 05-01-2023 20:55

odpowiednio zabezpieczone przed korozją.

1.9 Kontrole urządzeń elektrycznych
Naprawa i konserwacja podzespołów elektrycznych musi obejmować kontrole bezpieczeństwa i procedury kontroli podzespołów. Jeśli istnieje usterka mogąca wpływać na bezpieczeństwo, nie wolno podłączać zasilania elektrycznego do obwodu aż usterka zostanie usunięta. Jeśli nie można natychmiast usunąć usterki, ale konieczne jest kontynuowanie pracy, należy zastosować odpowiednie rozwiązanie tymczasowe. Należy to zgłosić do właściciela sprzętu, aby wszystkie strony postępowania o tym wiedziały. Kontrole podstawowego bezpieczeństwa muszą obejmować:

- że kondensatory są wymieniane: należy to zrobić w bezpieczny sposób, aby uniknąć możliwego powstania iskier;
- że nie ma odkrytych podzespołów elektrycznych ani przewodów pod napięciem w czasie ładowania, odzyskiwania lub opróżniania układu;
- że jest ciągłość obwodu uziemienia.

2 NAPRAWA SZCZELNYCH PODZESPOŁÓW

2.1 Podczas napraw podzespołów szczelnych, należy odłączyć całe zasilanie elektryczne od urządzenia, przy którym jest wykonywana praca, przed usunięciem szczelnych pokryw itp. Absolutnie konieczne jest podłączone zasilanie elektryczne do sprzętu podczas serwisowania, następnie ciągła praca wykrywania wycieków musi znajdować się w najbardziej kluczowym miejscu, aby ostrzec przed potencjalnie niebezpieczną sytuacją.

2.2 Szczególną uwagę należy zwrócić na poniższe elementy, aby upewnić się, że pracując przy podzespołach elektrycznych, obudowa nie została zmieniona w taki sposób, aby miało to wpływ na poziom ochrony. Musi to obejmować uszkodzenie przewodów, nadmierną liczbę połączeń, zaciski niewykonane zgodnie ze specyfikacją, uszkodzenia uszczelnień, nieprawidłowe mocowanie dławnic itp.

Upewnić się, że przyrząd jest prawidłowo zamontowany.

Upewnić się, że uszczelnienia lub materiały uszczelniające nie uległy degradacji, np. przestały mieć właściwości zapobiegające dostaniu się łatwopalnej atmosfery. Części wymienne muszą być zgodne ze specyfikacjami producenta.

UWAGA Użycie uszczelnienia silikonowego może ograniczyć skuteczność niektórych rodzajów sprzętu do wykrywania wycieków. Iskrobezpieczne podzespoły nie muszą być izolowane przed rozpoczęciem przy nich pracy.

3 NAPRAWA ISKROBEZPIECZNYCH PODZESPOŁÓW

Nie należy stosować żadnych stałych obciążeń indukcyjnych lub pojemnościowych do obwodu bez upewnienia się, że nie przekroczy ono dopuszczalnego napięcia i prądu dla używanego sprzętu.

Iskrobezpieczne podzespoły są jedynymi typami, które mogą pracować pod napięciem w obecności atmosfery łatwopalnej. Sprzęt testowy musi mieć odpowiednią wartość znamionową.

Podzespoły wymieniać tylko na części określone przez producenta. Inne części mogą skutkować zapłonem czynnika chłodniczego w atmosferze z powodu wycieku.

4 OKABLOWANIE

Sprawdzić, czy okablowanie nie jest poddawane zużyciu, korozji, nadmiernemu naciskowi, drganiom, działania ostrych krawędzi lub innych czynników środowiskowych. Kontrola powinna również uwzględniać skutki starzenia się lub ciągłych drgań pochodzących od sprężarek i wentylatorów.

5 WYKRYWANIE ŁATOWPALNYCH CZYNNIKÓW CHŁODNICZYCH

Pod żadnym pozorem nie wolno używać potencjalnych źródeł zapłonu jako sposobu na wyszukiwanie lub wykrywanie wycieków czynnika chłodniczego. Nie wolno używać palnika halogenkowego (ani żadnego innego detektora wykorzystującego otwarty ogień).

6 SPOSOBY WYKRYWANIA NIESZCZELNOŚCI

Poniższe sposoby wykrywania nieszczelności są uważane za dopuszczalne dla układów zawierających łatwopalne czynniki chłodnicze. Należy używać elektronicznych detektorów nieszczelności, aby wykryć łatwopalne czynniki chłodnicze, ale czułość może być niewystarczająca lub mogą wymagać kalibracji. (Sprzęt do wykrywania należy kalibrować w miejscu wolnym od czynnika chłodniczego).
Upewnić się, że detektor nie stanowi potencjalnego źródła zapłonu i nadaje się

do użytego czynnika chłodniczego. Urządzenie do wykrywania nieszczelności powinno być ustawione na procent LFL czynnika chłodniczego, skalibrowane do zastosowanego czynnika chłodniczego i powinna być potwierdzona odpowiednia zawartość procentowa gazu (25% maksimum}.
Płyny do wykrywania nieszczelności nadają się do stosowania z większością czynników chłodniczych, ale należy unikać stosowania detergentów zawierających chlor, ponieważ chlor może reagować z czynnikiem chłodniczym i powodować korozję miedzianych przewodów rurowych.
Jeśli zachodzi podejrzenie nieszczelności, należy pozbyć się/zgasić każdy otwarty ogień.
Jeśli wykryty zostanie wyciek czynnika chłodniczego, który wymaga lutowania, cały czynnik chłodniczy należy odzyskać z układu lub odizolować go (za pomocą zaworów odcinających) w części systemu oddalonej od wycieku. Beztlenowy azot (OFN) należy następnie przedmuchać przez system zarówno przed, jak i w trakcie procesu lutowania.

7 USUWANIE I OPRÓŻNIANIE

Podczas otwierania obwodu czynnika chłodniczego w celu dokonania napraw lub w jakimkolwiek innym celu należy zastosować konwencjonalne procedury. Ważne jest jednak, aby stosować najlepsze praktyki, ponieważ brana jest pod uwagę łatwopalność. Należy zastosować poniższą procedurę: usunąć czynnik chłodniczy; oczyścić obwód gazem obojętnym; opróżnić; ponownie oczyścić gazem obojętnym; otworzyć obwód przez cięcie lub lutowanie.

Czynnik chłodniczy z układu należy odzyskać do właściwych butli odzyskowych. Układ należy „wypłukać" za pomocą OFN, aby zabezpieczyć jednostkę. Ten proces może wymagać kilkukrotnego powtórzenia. Do tego zadania nie na należy używać sprężonego powietrza ani tlenu. Płukanie należy wykonać przez zastosowanie próżni w układzie za pomocą OFN i kontynuowanie napełniania aż do osiągnięcia ciśnienia roboczego, a następnie wypuszczenie do atmosfery, a na koniec odessanie do próżni. Ten proces należy powtórzyć aż w układzie nie pozostanie czynnik chłodniczy.
Gdy zostanie ostatni raz użyty OFN, układ należy dostosować do ciśnienia atmosferycznego, aby umożliwić pracę. Ta operacja jest absolutnie niezbędna, jeśli mają zostać wykonane operacje lutowania na rurociągu. Upewnić się, że wylot pompy próżniowej nie znajduje się w pobliżu żadnych źródeł zapłonu i jest dostępna wentylacja.

8 PROCEDURA ŁADOWANIA

Oprócz konwencjonalnych procedur ładowania należy przestrzegać następujących wymagań. Upewnić się, że zanieczyszczenie różnymi czynnikami chłodniczymi nie występuje podczas korzystania z urządzeń do ładowania. Węże lub przewody powinny być jak najkrótsze, aby zminimalizować ilość zawartego w nich czynnika chłodniczego. Butle należy przechowywać w pozycji pionowej. Upewnić się, że układ czynnika chłodniczego jest uziemiony przed ładowaniem czynnika chłodniczego. Oznakować układ po zakończeniu ładowania (jeśli jeszcze nie jest). Należy zachować szczególną ostrożność, aby nie przepełnić układu chłodzenia. Przed ponownym naładowaniem układu należy przeprowadzić próbę ciśnieniową z OFN. Układ należy poddać próbie szczelności po zakończeniu ładowania, ale przed uruchomieniem. Przed opuszczeniem terenu należy przeprowadzić test szczelności.

9 WYCOFANIE Z UŻYTKOWANIA

Przed wykonaniem tej procedury ważne jest, aby technik był całkowicie zaznajomiony z urządzeniem i wszystkimi jego szczegółami.
Zaleca się dobrą praktykę bezpiecznego odzyskiwania wszystkich czynników chłodniczych. Przed wykonaniem zadania należy pobrać próbkę oleju i czynnika chłodniczego na wypadek konieczności przeprowadzenia analizy przed ponownym użyciem odzyskanego czynnika chłodniczego.
Istotne jest, aby moc elektryczna o pojemności 4 GB była dostępna przed rozpoczęciem zadania.

a) Zapoznać się ze sprzętem i jego działaniem.
b) Odizolować układ elektrycznie.
c) Przed przystąpieniem do procedury należy upewnić się, że: w razie potrzeby dostępne są mechaniczne urządzenia do przenoszenia butli z czynnikiem chłodniczym.
d) Wszystkie środki ochrony osobistej są dostępne i używane prawidłowo. Proces odzyskiwania jest przez cały czas nadzorowany przez kompetentną osobę;
e) Sprzęt do odzyskiwania i butle są zgodne z odpowiednimi normami.
f) Jeśli to możliwe, wypompować z układu czynnik chłodniczy.
g) Jeśli próżnia nie jest możliwa, wykonać rozdzielacz, aby czynnik chłodniczy mógł zostać usunięty z różnych części układu.
h) Upewnić się, że butla zostanie umieszczona na wadze przed odzyskaniem.
i) Uruchomić maszynę do odzyskiwania i działać zgodnie z instrukcjami producenta.
j) Nie przepełniać butli. (Nie więcej niż 80% objętości cieczy).
k) Nie przekraczać maksymalnego ciśnienia roboczego butli, nawet chwilowo.

man_PES 7325-SCAN ('23) V1.indd 134 05-01-2023 20:55

l) Po prawidłowym napełnieniu butli i zakończeniu procesu upewnić się, że butle i sprzęt są natychmiast usuwane z miejsca i wszystkie zawory odcinające na urządzeniu są zamknięte.
m) Odzyskany czynnik chłodniczy nie powinien być ładowany do innego układu chłodniczego, chyba że został oczyszczony i sprawdzony.

10 OZNAKOWANIE

Sprzęt powinien być oznakowany informacją, że został wycofany z eksploatacji i opróżniony z czynnika chłodniczego. Etykieta musi być opatrzona datą i podpisana. Upewnić się, że na urządzeniu znajdują się etykiety informujące, że urządzenie zawiera łatwopalny czynnik chłodniczy.

11 ODZYSKIWANIE

Przy usuwaniu czynnika chłodniczego z układu, w celu serwisowania lub likwidacji, zaleca się dobrą praktykę, aby wszystkie czynniki chłodnicze zostały bezpiecznie usunięte. Podczas przenoszenia czynnika chłodniczego do butli należy upewnić się, że używane są tylko odpowiednie butle do odzyskiwania czynnika chłodniczego. Upewnić się, że dostępna jest prawidłowa liczba butli do utrzymania całkowitego ładunku układu. Wszystkie używane butle są przeznaczone dla odzyskanego czynnika chłodniczego i oznakowane dla tego czynnika chłodniczego (tj. specjalne butle do odzyskiwania czynnika chłodniczego). Butle powinny być kompletne z zaworem bezpieczeństwa i odpowiednimi zaworami odcinającymi w dobrym stanie. Puste butle odzyskowe są opróżniane i, jeśli to możliwe, chłodzone przed odzyskaniem.

Sprzęt do odzyskiwania powinien być w dobrym stanie technicznym wraz z zestawem instrukcji dotyczących sprzętu, który jest pod ręką i powinien być odpowiedni do odzyskiwania łatwopalnych czynników chłodniczych. Ponadto dostępny jest zestaw skalibrowanych wag, które są sprawne. Węże powinny być kompletne ze szczelnymi złączami rozłączającymi i w dobrym stanie. Przed użyciem maszyny do odzyskiwania należy sprawdzić, czy jest ona w dobrym stanie technicznym, czy jest prawidłowo konserwowana i czy wszelkie powiązane elementy elektryczne są uszczelnione, aby zapobiec zapłonowi w przypadku uwolnienia czynnika chłodniczego. W razie wątpliwości skonsultować się z producentem.

Odzyskany czynnik chłodniczy należy zwrócić do dostawcy czynnika chłodniczego w odpowiedniej butli odzyskowej i zadbać o odpowiednią notatkę przekazania odpadów. Nie mieszać czynników chłodniczych w urządzeniach do odzysku, a zwłaszcza w butlach.

Jeśli sprężarki lub oleje sprężarkowe mają zostać usunięte, należy upewnić się, że zostały one spuszczonego do dopuszczalnego poziomu, aby upewnić się, że łatwopalny czynnik chłodniczy nie pozostaje w środku smarnym. Proces usuwania należy przeprowadzić przed zwrotem sprężarki do dostawcy. Aby przyspieszyć ten proces, można zastosować tylko ogrzewanie elektryczne korpusu sprężarki. Gdy olej jest odprowadzany z układu, należy go bezpiecznie przeprowadzić.

man_PES 7325-SCAN ('23) V1.indd 135 05-01-2023 20:55

B PODŁĄCZANIE ZASILANIA

1 Przed pierwszym użyciem urządzenia należy podłączyć do niego zasilanie, a następnie zapoznać się z krokiem 2 „doprowadzenie wody”.

2 Gdy urządzenie nie jest używane po raz pierwszy lub gdy w zbiorniku znajduje się woda, włożyć wtyczkę do gniazda zasilania i wcisnąć klawisz power (zasilanie) na panelu sterowniczym.

DOPROWADZENIE WODY

W przypadku wystąpienia alarmu dotyczącego braku wody (brak wody w zbiorniku podczas pierwszego użycia urządzenia lub brak wody podczas korzystania z urządzenia) należy postępować zgodnie z poniższymi krokami, aby doprowadzić wodę do zbiornika przewidzianego w urządzeniu.

1 Podłączyć urządzenie do kranu za pomocą rury wlotowo-wylotowej. Wcisnąć klawisz wlotu wody i jednocześnie odkręcić kran.

2 Po napełnieniu zbiornika na wodę do określonego poziomu, zawór wlotu wody zamknie się automatycznie, a doprowadzenie wody zostanie odcięte.

3 Zdjąć rurę wlotowo-wylotową i przykręcić osłonę wlotu wody z pokrętłem.

REGULARNA WYMIANA WODY W ZBIORNIKU

Co najmniej raz na kwartał zaleca się wymianę wody w zbiorniku z wykorzystaniem spustu/wlotu wody.

man_PES 7325-SCAN ('23) V1.indd 136 05-01-2023 20:55

C PANEL STEROWNICZY

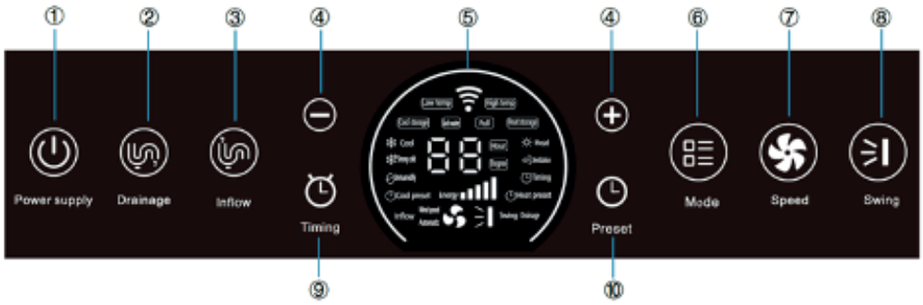

1. **Power (Zasilanie)**
   Nacisnąć ten przycisk, aby włączyć/wyłączyć klimatyzator.

2. **Drainage (Usuwanie wody z urządzenia)**
   Nacisnąć ten przycisk, aby uruchomić funkcję usuwania wody.

3. **Inflow (Doprowadzenie)**
   Nacisnąć ten przycisk, aby uruchomić funkcję doprowadzenia wody.

4. **+ i -**
   Wcisnąć ten przycisk w trybie chłodzenia, silnego chłodzenia, osuszania, przechowywania zimna, przechowywania ciepła lub grzania, aby zwiększyć lub zmniejszyć nastawę temperatury. (Każde wciśnięcie powoduje zmianę temperatury o 1 stopień).
   Wcisnąć ten przycisk w trybie ustawiania czasu i ustawień wstępnych, aby zwiększyć lub zmniejszyć nastawę czasu. (Każde wciśnięcie powoduje zmianę czasu o 1 godzinę).

5. **Wyświetlacz:**

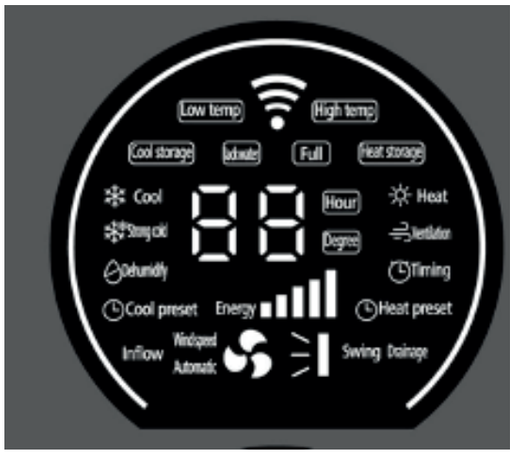

6. **Mode (Tryb)**
   Nacisnąć ten przycisk, aby wybrać tryb: Cool (Chłodzenie), Strong cold (Silne chłodzenie), Dehumidify (Osuszanie), Cold storage (Przechowywanie zimna), Heat storage (Przechowywanie ciepła), Heat (Grzanie) i Ventilation (Wentylacja).

man_PES 7325-SCAN ('23) V1.indd 137
05-01-2023 20:55

7. **Wind speed (Prędkość wentylatora)**
   Nacisnąć ten przycisk, aby wybrać prędkość wentylatora: Mid (Średnia), High (Duża), Auto (Automatyczna) i Low (Mała).

8. **Swing (Ruch żaluzji)**
   Wcisnąć ten przycisk, aby wybrać ruch w kierunku góra–dół lub wyłączyć go.

9. **Timing (Minutnik)**
   Wcisnąć przycisk timing (Minutnik) w każdym trybie (Cool (Chłodzenie), Strong cold (Silne chłodzenie), Dehumidify (Osuszanie), Cold storage (Przechowywanie zimna), Heat storage (Przechowywanie ciepła), Ventilation (Wentylacja)), aby ustawić czas wyłączenia danego trybu.
   Wcisnąć przycisk timing (Minutnik) po włączeniu zasilania, aby ustawić tryb, a także czas jego włączenia i wyłączenia.

10. **Preset (Nastawa wstępna)**
    Wcisnąć ten przycisk, aby ustawić liczbę godzin przed użyciem klimatyzatora, podczas której w urządzeniu tym automatycznie będzie przechowywana energia (przechowywanie ciepła/zimna).

POSŁUGIWAĆ SIĘ

Ta maszyna przyjmuje unikalny system magazynowania energii. Dostępnych jest 5 modeli (model z chłodzeniem, mocnym chłodzeniem, osuszaniem, ogrzewaniem lub wentylacją) dla tego urządzenia.
Należy go naładować z wyprzedzeniem w trybie chłodzenia, silnego chłodzenia i grzania. Przed włączeniem trybu chłodzenia, silnego chłodzenia lub grzania należy dokończyć ładowanie.
W trybie osuszania i wentylacji nie trzeba go wcześniej ładować.

Wyjaśnienie funkcji ładowania:

- Nie włączaj ładowania w pomieszczeniu, które chcesz schłodzić. Podczas ładowania do pomieszczenia zostanie wdmuchnięte dużo ciepła.
- Aby uzyskać najlepsze i najszybsze rezultaty, podczas ładowania umieść urządzenie w pobliżu otwartych drzwi lub okna, aby gorące powietrze było wentylowane.
- Tryb ładowania nie wyłączy się, gdy temperatura w pomieszczeniu stanie się zbyt wysoka.

Chłodzenie

(1) Wcisnąć klawisz mode (tryb), aby wybrać funkcję chłodzenia.
(2) Wcisnąć klawisz + lub -, aby ustawić temperaturę chłodzenia, wybierając ją z zakresu od 16°C do 32°C.
(3) Wcisnąć klawisz wind speed (prędkość wentylatora), aby wybrać małą, średnią, dużą i automatyczną prędkość na 4 poziomach.
(4) Wcisnąć klawisz swing wind (ruch żaluzji), aby włączyć lub wyłączyć ruch górnych i dolnych żaluzji.

Uwaga: a. Wyświetlanie rzeczywistej temperatury powietrza na wlocie podczas chłodzenia.

man_PES 7325-SCAN ('23) V1.indd 138 05-01-2023 20:55

b. Gdy woda znajdująca się w zbiorniku straci zdolność chłodzenia (jej temperatura wzrośnie do 40°C), należy wyłączyć chłodzenie. Ponowne użycie tego trybu będzie możliwe dopiero po skorzystaniu z funkcji przechowywania zimna lub wymianie wody o wysokiej temperaturze w zbiorniku.

Silne chłodzenie

Z tego trybu można skorzystać, gdy wymagane jest szybkie chłodzenie.

(1) Wcisnąć klawisz mode (tryb), aby wybrać funkcję chłodzenia wymuszonego.
(2) Wcisnąć klawisz + lub -, aby ustawić temperaturę silnego chłodzenia, wybierając ją z zakresu od 16°C do 32°C.
(3) Wcisnąć klawisz swing wind (ruch żaluzji), aby włączyć lub wyłączyć ruch górnych i dolnych żaluzji.

Uwaga: a. Wyświetlanie rzeczywistej temperatury powietrza na wlocie podczas chłodzenia.

b. Gdy woda znajdująca się w zbiorniku straci zdolność chłodzenia (jej temperatura wzrośnie do 40°C), należy wyłączyć chłodzenie. Ponowne użycie tego trybu będzie możliwe dopiero po skorzystaniu z funkcji przechowywania zimna lub wymianie wody o wysokiej temperaturze w zbiorniku.

Osuszanie

(1) Wcisnąć klawisz mode (tryb), aby wybrać funkcję osuszania.
(2) Wcisnąć klawisz swing wind (ruch żaluzji), aby włączyć lub wyłączyć ruch górnych i dolnych żaluzji.

Uwaga: Wyświetlanie rzeczywistej temperatury powietrza na wlocie podczas osuszania.

Przechowywanie zimna

(1) Wcisnąć klawisz mode (tryb), aby wybrać funkcję przechowywania zimna.
(2) Wcisnąć klawisz + lub -, aby ustawić temperaturę dla funkcji przechowywania zimna. Im niższa ustawiona temperatura, tym większa pojemność do przechowywania. Ustawić temperaturę z zakresu od -6°C do 5°C.
(3) Po zakończeniu przechowywania zimna automatycznie włączona zostanie funkcja izolacji w trybie gotowości.

Uwaga: a. W trybie przechowywania zimna wentylator pracuje z dużą prędkością, a łopatki żaluzji są ustawione pod maksymalnym kątem wyjścia. Zapewni to odprowadzanie ciepła. W wąskim pomieszczeniu należy otworzyć drzwi i okna, aby zapewnić wymaganą wentylację.

b. W trybie przechowywania zimna na wyświetlaczu wskazywana jest rzeczywista temperatura wody w zbiorniku.

c. Nie należy zakrywać wlotu i wylotu powietrza.

Przechowywanie ciepła

(1) Wcisnąć klawisz mode (tryb), aby wybrać funkcję przechowywania ciepła.
(2) Wcisnąć klawisz + lub -, aby ustawić temperaturę dla trybu

przechowywania ciepła, wybierając ją z zakresu od 20°C do 30°C. Po zakończeniu przechowywania ciepła urządzenie przełączy się w tryb gotowości i utrzymania temperatury.

Uwaga: a. W trybie przechowywania ciepła wentylator na wylocie powietrza jest wyłączony i nie występuje żadne powietrze wymagające odprowadzenia na zewnątrz.

b. W trybie przechowywania ciepła na wyświetlaczu wskazywana jest rzeczywista temperatura wody w zbiorniku.

Ogrzewanie

(1) Wcisnąć klawisz mode (tryb), aby wybrać funkcję ogrzewania.

(2) Wcisnąć klawisz + lub -, aby ustawić temperaturę ogrzewania, wybierając ją z zakresu od 16°C do 32°C.

(3) Wcisnąć klawisz wind speed (prędkość wentylatora), aby wybrać małą, średnią, dużą i automatyczną prędkość na 4 poziomach.

(4) Wcisnąć klawisz swing wind (ruch żaluzji), aby włączyć lub wyłączyć ruch górnych i dolnych żaluzji.

Uwaga: a. W trybie ogrzewania na wyświetlaczu wskazywana jest rzeczywista temperatura wody w zbiorniku.

b. Nie należy zakrywać wlotu i wylotu powietrza.

Wentylacja

(1) Wcisnąć klawisz mode (tryb), aby wybrać funkcję wentylacji.

(2) Wcisnąć klawisz wind speed (prędkość wentylatora), aby wybrać małą, średnią, dużą i automatyczną prędkość na 3 poziomach.

(3) Wcisnąć klawisz swing wind (ruch żaluzji), aby włączyć lub wyłączyć ruch górnych i dolnych żaluzji.

Uwaga: Podczas wentylacji wyświetlana jest rzeczywista temperatura powietrza na wlocie.

Nastawa wstępna

Określanie nastaw wstępnych:

(1) Wcisnąć klawisz preset (nastawa wstępna), aby przejść do trybu nastaw wstępnych, a następnie wybrać nastawy wstępne dla funkcji przechowywania ciepła i zimna.

(2) Wcisnąć klawisz preset (nastawa wstępna), aby potwierdzić nastawę wstępną ustawioną dla funkcji przechowywania ciepła lub zimna.

(3) Wcisnąć klawisz + lub -, aby wybrać liczbę godzin, po której nastawa wstępna ma być stosowana, z przedziału od 4 do 24 godzin. Wcisnąć klawisz preset (nastawa wstępna) ponownie po wybraniu czasu, aby potwierdzić, po czym wygenerowany zostanie komunikat głosowy, informujący o zakończeniu określania nastawy wstępnej.

Sposób anulowania nastawy wstępnej:

(1) Wcisnąć ponownie klawisz preset (nastawa wstępna), co spowoduje anulowa nie wcześniej określonej nastawy wstępnej i umożliwi wprowadzenie nowej nastawy wstępnej.

(2) Wyłączenie zasilania spowoduje automatyczne anulowanie nastawy wstępnej.

(3) Wcisnąć klawisz preset (nastawa wstępna) i przytrzymać go przez dłużej niż 3

sekundy, aby anulować nastawę wstępną.

Uwaga: a. Kilka godzin przed zastosowaniem nastawy wstępnej w maszynie włączona zostanie funkcja przechowywania zimna lub ciepła. Po zakończeniu przechowywania zimna lub ciepła automatycznie włączona zostanie funkcja izolacji w trybie gotowości.

b. Po aktywowaniu nastawy wstępnej w urządzeniu można włączać inne funkcje, które zastąpią nastawę wstępną. Jeśli te funkcje zostaną wyłączone przed czasem ustawionym dla nastawy wstępnej, ta nastawa będzie nadal utrzymywana.

c. W przypadku korzystania z nastawy wstępnej należy pamiętać o otwarciu okien celem zapewnienia wentylacji.

Minutnik

(1) Gdy urządzenie nie pracuje w trybie chłodzenia, silnego chłodzenia, wentylacji, ogrzewania ani osuszania.

a. Wcisnąć klawisz mode (tryb), aby wybrać żądaną funkcję, a następnie wcisnąć klawisz Timing (Minutnik), aby potwierdzić.

b. Wcisnąć klawisze + i -, aby wybrać czas rozpoczęcia, a następnie wcisnąć klawisz Timing (Minutnik), aby potwierdzić.

c. Wcisnąć ponownie klawisze + i -, aby wybrać czas zakończenia, a następnie wcisnąć klawisz Timing (Minutnik), aby potwierdzić.

Po zakończeniu ustawiania czasu wygenerowany zostanie komunikat głosowy.

(2) Gdy urządzenie pracuje w trybie chłodzenia, silnego chłodzenia, wentylacji, ogrzewania lub osuszania:

a. Wcisnąć klawisze + i -, aby wybrać czas zakończenia, a następnie wcisnąć klawisz Timing (Minutnik), aby potwierdzić.

b. Wcisnąć klawisz Timing (Minutnik), aby potwierdzić.

Po zakończeniu ustawiania czasu wygenerowany zostanie komunikat głosowy.

Blokada przed dziećmi

(1) Ustawianie blokady przed dziećmi: Wcisnąć jednocześnie klawisze + i - oraz przytrzymać je przez 3 sekundy, aby włączyć blokadę przed dziećmi. Gdy blokada ta jest włączona, pozostałe klawisze są zablokowane i nie można z nich korzystać.

(2) Wyłączanie blokady przed dziećmi: Ponownie wcisnąć jednocześnie klawisze + i - oraz przytrzymać je przez 3 sekundy lub wyjąć wtyczkę z gniazda zasilania, aby wyłączyć blokadę przed dziećmi.

Usuwanie skroplin

Po zakończeniu przechowywania ciepła lub zimna, jeżeli urządzenie nie będzie dalej używane, automatycznie włączona zostanie funkcja usuwania skroplin.

Usuwanie wody z urządzenia

1) Spuść wodę do poziomu roboczego lub opróżnij zbiornik na wodę:

- Odkręć pokrętło spustu wody z tyłu urządzenia, przykręć jeden koniec węża do

otworu spustowego i podłącz drugi koniec do odpływu wody.

- Włóż wtyczkę do gniazdka i naciśnij przycisk włączania/wyłączania na panelu sterowania.
- Naciśnij przycisk opróżniania, rozlegnie się komunikat głosowy. Naciskaj przycisk opróżniania przez ponad 3 sekundy, system automatycznie uruchomi pompę wodną w celu opróżnienia.
- Odpływ zatrzymuje się, gdy osiągnie poziom roboczy. Powtórz poprzedni krok, aby całkowicie opróżnić zbiornik na wodę.

Po zakończeniu opróżniania pompa spustowa wyłączy się automatycznie.

2) Ciągłe odprowadzanie skroplin z tylnej pokrywy.

- Użyj węża, aby podłączyć wylot skroplin z tylnej pokrywy, a drugi koniec podłącz do pojemnika na wodę, aby zapewnić ciągłe odprowadzanie skroplin. (Uwaga: Podczas wyciągania korka skroplin woda może się przelać. wcześniej przygotować pojemnik na wodę do zbierania wody)

WAŻNY:

- Po przełączeniu trybu ogrzewania lub chłodzenia, sprężarka może przejść w tryb ochronny. Po 3 minutach sprężarka będzie pracować normalnie.
- Sprawdź stan paska energii pod kątem pozostałej zmagazynowanej energii. Kiedy jest pusty lub świeci się wskaźnik niskiej/wysokiej temperatury, wykonaj proces magazynowania ciepła/chłodzenia.

UWAGA:

- Gdy temperatura w pomieszczeniu osiągnie ustawioną temperaturę, urządzenie automatycznie zatrzyma się i uruchomi ponownie (gdy temperatura w pomieszczeniu odbiega o 2 stopnie od ustawionej temperatury).
- Panel sterowania zostanie przyciemniony, jeśli nie będzie używany przez 3 minuty. Włącza się go, naciskając dowolny klawisz.

D KORZYSTANIE Z APLIKACJI

1. Pobrać aplikację

Pobrać aplikację Tuya z Internetu.

2. Zarejestrować się

- Kliknąć przycisk „create new account" („utwórz nowe konto"), aby wejść na stronę rejestracji.
- System automatycznie określi kraj/region użytkownika. Kraj/region można wybrać ręcznie. Wpisać adres e-mail lub numer telefonu komórkowego i kliknąć przycisk next (dalej).
- Jeżeli wpisany zostanie numer telefonu komórkowego, wpisać kod weryfikacyjny wysłany na ten numer, wpisać hasło i kliknąć przycisk „OK", aby pomyślnie przeprowadzić rejestrację.
- Jeżeli wpisany zostanie adres e-mail, wpisać hasło na stronie i kliknąć przycisk „OK", aby pomyślnie przeprowadzić rejestrację.

man_PES 7325-SCAN ('23) V1.indd 142 05-01-2023 20:55

3. Logowanie/odzyskiwanie hasła

Logowanie się za pomocą konta i hasła

Jeżeli użytkownik posiada już zarejestrowane konto APP, w celu przejścia na stronę logowania należy kliknąć przycisk „log in with existing account" („zaloguj się za pomocą istniejącego konta"):

- System automatycznie określi aktualny kraj/region użytkownika lub będzie można wybrać go ręcznie.
- Wpisać zarejestrowany adres e-mail lub numer telefonu komórkowego, wpisać hasło oraz zalogować się do systemu.

Logowanie się za pomocą numeru telefonu komórkowego i kodu weryfikacyjnego

- Kliknąć przycisk „Short message verification code login" („Logowanie za pomocą kodu weryfikacyjnego z SMSa"), aby przejść na nową stronę.
- System automatycznie określi aktualny kraj/region użytkownika lub będzie można wybrać go ręcznie.
- Wpisać numer telefonu komórkowego i kliknąć przycisk „get" („pobierz"), aby otrzymać wiadomość SMS z kodem weryfikacyjnym. Wpisać kod weryfikacyjny z wiadomości SMS i kliknąć przycisk „verify and log in" („zweryfikuj i zaloguj"), aby zalogować się do systemu.

4. Zapomnienie hasła

W przypadku zapomnienia hasła umożliwiającego zalogowanie się do konta w aplikacji, można je zresetować za pomocą procesu odzyskiwania hasła:

- Kliknąć przycisk „forget password" („nie pamiętam hasła").
- System automatycznie określi kraj/region użytkownika. Kraj/region można wybrać ręcznie. Wpisać zarejestrowany adres e-mail lub numer telefonu komórkowego i kliknąć przycisk next (dalej).
- Wpisać kod weryfikacyjny, wysłany na adres e-mail lub telefon komórkowy, wpisać nowe hasło i kliknąć przycisk „Confirm" („Potwierdź").

5. Zarządzanie rodziną/członkami

- Po zalogowaniu się należy kliknąć przycisk „Start your smart life" („Rozpocznij inteligentne życie"), aby przejść na stronę „add family" („dodawanie rodziny").
- Opcję „family name" („nazwisko rodziny") można określić ręcznie z definicji i można kliknąć przycisk „family location" („lokalizacja rodziny"), aby wejść na stronę z mapą. Punkt współrzędnych rodziny można przesunąć, aby ręcznie zmienić jej adres, po czym, po potwierdzeniu

man_PES 7325-SCAN ('23) V1.indd 143 05-01-2023 20:55

adresu, należy kliknąć przycisk „confirm” („potwierdź”).

- Kliknąć przycisk „add other rooms” („dodaj inne pomieszczenia”), aby dodać pomieszczenia. Kliknąć przycisk „finish” („zakończ”) w prawym górnym rogu, aby zakończyć konfigurację pomieszczeń. Następnie ustawienia dotyczące pomieszczeń będzie można zmienić w dowolnej chwili, klikając przycisk na stronie „my home” („mój dom”).

6. Połączenie WIFI

- Umieścić produkt w zasięgu sieci WIFI.
- Podłączyć przewód zasilający, wcisnąć przycisk Power (Zasilanie), aby przejść w tryb gotowości, następnie wcisnąć przycisk Power (Zasilanie) i przytrzymać go przez dłużej niż 5 sekund, po czym zacznie migać wskaźnik sieci WIFI.
- Wejść do aplikacji „Tuya”, kliknąć przyciski Add equipment (Dodaj sprzęt) Big appliance (Duże urządzenie) Air conditioner (Klimatyzator) wybrać opcję WIFI 2.4GHZ wybrać sieć WIFI Wpisać hasło do sieci WIFI, następnie wcisnąć przycisk Power (Zasilanie), aby przejść w tryb gotowości, po czym wcisnąć przycisk Power (Zasilanie) i przytrzymać go przez dłużej niż 5 sekund i wykonać te same czynności na telefonie komórkowym.

7. Sterowanie urządzeniem – oddzielne sterowanie

Po pomyślnym skonfigurowaniu urządzenia inteligentnego, jego nazwa pojawi się na stronie głównej. Kliknąć, aby przejść do panelu sterowania tego urządzenia inteligentnego. Możliwe teraz będą włączenie i wyłączenie klimatyzatora, wybór trybu roboczego (Cool (Chłodzenie), Strong cold (Silne chłodzenie), Dehumidify (Osuszanie), Cold storage (Przechowywanie zimna), Heat storage (Przechowywanie ciepła), Ventilation (Wentylacja), Standby (Tryb gotowości)) klimatyzatora oraz wybór jego funkcji (temperatura, prędkość wentylatora, ogrzewanie pomocnicze, wyświetlacz, blokada przed dziećmi, żaluzje itp.).

Funkcja Timing (Minutnik): Wcisnąć opcję „Timing” („Minutnik”), kliknąć przycisk „Add” („Dodaj”) i wybrać okres czasu, następnie włączyć/wyłączyć minutnik. (Uwaga: w przypadku wyłączenia minutnika należy wybrać okres czasu i tryb pracy. Nie trzeba wybierać temperatury, żaluzji ani prędkości wentylatora). Ustawić zakres temperatury. (Uwaga: dla wszystkich trybów dostępne są następujące zakresy temperatury: Silne chłodzenie: 16-32°C; Chłodzenie: 16-32°C; Ogrzewanie: 16-32°C; Przechowywanie zimna: –6-5°C; Przechowywanie ciepła: 20-30°C; Osuszanie: 25°C). Ustawić żaluzje i prędkość wentylatora. (Uwaga: Prędkość wentylatora może się zmieniać w zależności od trybu pracy). Następnie kliknąć przycisk „Save” („Zapisz”), aby zapisać ustawione wartości. (Przycisk Health (Zdrowie) w aplikacji działania tylko w przypadku urządzenia z lampą ultrafioletową do ochrony zdrowia).

Uwaga:

- Gdy urządzenie jest podłączone, można obsługiwać je za pomocą klawiszy skrótów. Kliknąć przycisk „common functions” („popularne funkcje”), aby je obsługiwać.
- Gdy urządzenie jest rozłączone, wyświetlany jest komunikat „offline” i nie można go obsługiwać.

man_PES 7325-SCAN ('23) V1.indd 144 05-01-2023 20:55

8. Sterowanie urządzeniem – udostępnianie urządzenia

Kliknąć przycisk „add sharing” („dodaj udostępnianie”), następnie podać dane konta, które ma zostać udostępnione i kliknąć przycisk finish (zakończ). Aby usunąć dodane konta udostępniane, można wcisnąć i przytrzymać takie konto, co spowoduje, że urządzenie nie będzie dłużej udostępniane.

9. Sterowanie urządzeniem – sterowanie grupowe

- Kliknąć przycisk „create group” („utwórz grupę”) dla pojedynczego urządzenia na stronie „more” („więcej”).
- Na stronie przedstawiony zostanie sposób tworzenia grupy złożonej z tych samych modeli urządzenia. Wybrać urządzenie, kliknąć przycisk save (zapisz), wpisać nazwę grupy i kliknąć przycisk confirm (potwierdź).
- Po pomyślnym utworzeniu grupy nastąpi automatyczne przejście na stronę panelu sterowania grupą. Możliwe będzie wtedy sterowanie urządzeniem dodanym do grupy.

man_PES 7325-SCAN ('23) V1.indd 145 05-01-2023 20:55

E FILTR POWIETRZA

Czyszczenie sitka filtrującego

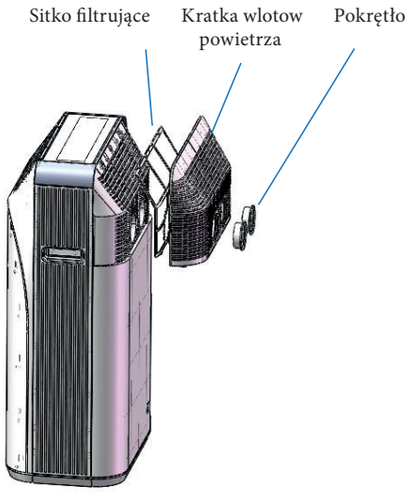

Odkręcić dwa pokrętła wlotu i wylotu wody, które znajdują się z tyłu urządzenia, następnie zdjąć tylną kratkę wlotową powietrza i wyjąć sitko filtrujące z tej kratki, aby je wyczyścić. Włożyć sitko filtrujące do czystej lub ciepłej (około 40°C) wody z dodatkiem neutralnego detergentu, następnie zostawić je do naturalnego wyschnięcia na powietrzu, po czym ponownie zainstalować je na maszynie.

UWAGA:

- Nie używać zbyt ciepłej wody (odpowiednia temperatura wody to około 40°C) ani drażniącego detergentu (takiego jak alkohol, benzyna, benzen itp.) do czyszczenia sitka filtrującego.
- Aby uniknąć wypaczenia sitka filtrującego, nie należy zbliżać wyczyszczonego sitka do źródła ciepła oraz należy zostawiać je do naturalnego wyschnięcia na powietrzu.
- Zaleca się czyszczenie sitka filtrującego raz na dwa tygodnie.

F KONSERWACJA OKRESOWA

UWAGA!
Przystępując do czyszczenia urządzenia lub wymiany filtrów należy najpierw wyłączyć urządzenie i wyjąć wtyczkę z gniazdka.

Jeżeli urządzenie nie będzie używane przez długi czas, w ramach jego konserwacji należy wykonać następujące czynności:

1. Usunąć wodę ze zbiornika.
2. Wyczyścić i ponownie zainstalować sitko filtrujące.
3. Przykryć urządzenie plastikowymi workami i umieścić je w chłodnym oraz suchym miejscu.

man_PES 7325-SCAN ('23) V1.indd 146 05-01-2023 20:55

Jeżeli urządzenie nie było używane przez długi czas, w przypadku jego ponownego użycia należy pamiętać o następujących kwestiach:

1 Potwierdzić, czy w zbiorniku znajduje się woda lub czy jej ilość jest zgodna z wymaganiami. Podczas włączania maszyny wygenerowany zostanie komunikat. Postępować zgodnie z tym komunikatem.

2 Sprawdzić, czy przewód zasilający jest w dobrym stanie. Nie używać urządzenia, jeżeli jest uszkodzony.

G ROZWIĄZYWANIE PROBLEMÓW

Inteligentna funkcja wykrywania usterek

Kod usterki	Znaczenie kodu	Rozwiązanie
E1	Brak wody w zbiorniku	Podłączyć rurę wlotową do wody i wcisnąć klawisz water inlet (wlot wody), aby wlać wodę do zbiornika
E2	Pełny zbiornik wody	Podłączyć rurę spustową i wcisnąć klawisz drain (usuwanie wody), aby usunąć wodę ze zbiornika

Konserwacja wymagana w przypadku wystąpienia usterek w urządzeniu

W poniższej tabeli wyszczególniono usterki występujące często w przedmiotowym klimatyzatorze mobilnym z funkcją magazynowania energii oraz przewidziane dla niego metody konserwacji. Gdy urządzenie pracuje nieprawidłowo, można przeprowadzić prostą diagnostykę i konserwację, opierając się na poniższej tabeli. Jeżeli rozwiązanie problemu nadal nie będzie możliwe, prosimy o kontakt ze specjalistami ds. konserwacji.

man_PES 7325-SCAN ('23) V1.indd 147 05-01-2023 20:55

Problem	Ewentualna przyczyna	Rozwiązanie
Klimatyzator nie działa	Nie włączono zasilania	Włączyć zasilanie.
	Funkcje chłodzenia, osuszania i ogrzewania nie włączają się	Sprawdzić, czy urządzenie osiągnęło ustawioną temperaturę.
	W przypadku przełączenia urządzenia z trybu chłodzenia na tryb ogrzewania lub odwrotnie jego ponowne uruchomienie może być możliwe dopiero po jakimś czasie.	Odczekać więcej niż trzy minuty.
Słaba wydajność chłodzenia (ogrzewania) klimatyzatora	Otwarte drzwi i okna oraz wydostawanie się chłodu lub ciepła z pomieszczenia. Występowanie innych źródeł ciepła (zimna)	Zamknąć drzwi lub okna i usunąć źródło ciepła (zimna).
	Brudne sitko filtrujące	Wyczyścić lub wymienić sitko filtrujące.
	Zablokowany wlot lub wylot powietrza, słaba cyrkulacja powietrza	Usunąć blokadę.
Klimatyzatora jest głośny	Klimatyzator nie stoi całkowicie w pionie	Ustawić go na płaskiej powierzchni, aby nie trząsł się.
Sprężarka nie pracuje	Włączone opóźnienie ochronne sprężarki	Zaczekać dłużej niż 3 minuty i włączyć klimatyzator, gdy temperatura spadnie.
	Jeżeli przy włączonym trybie powietrza temperatura wody nie osiągnie stanu wymaganego do włączenia sprężarki, do chłodzenia zostanie wykorzystany cykl wody i w tym czasie nie nastąpi włączenie sprężarki.	Po zakończeniu chłodzenia z wykorzystaniem cyklu wody nastąpi automatyczne włączenie sprężarki, która będzie zapewniać chłodzenie.
Podczas przechowywania ciepła na płytkach przedniej i tylnej występować będą skropliny	W przypadku dużej wilgotności powietrza, gdy para wodna występująca w powietrzu będzie zimna, na płytkę klimatyzacji będzie skraplać się rosa	Nie stanowi to usterki i możliwe jest dalsze korzystanie z urządzenia. Sprawdzić, czy funkcja usuwania rosy jest wyłączona.

Nigdy nie próbuj samodzielnie rozmontowywać lub naprawiać urządzenia. Gwarancja wygasa w przypadku nieprawidłowych napraw. Nieprawidłowe naprawy mogą zagrozić użytkownikowi urządzenia.

man_PES 7325-SCAN ('23) V1.indd 148 05-01-2023 20:55

H WARUNKI GWARANCJI

Klimatyzator jest dostarczany wraz z 24-miesięczną gwarancją, która płynie od daty jego zakupu. W tym okresie wszelkie usterki materiałowe i produkcyjne zostaną naprawione nieodpłatnie lub urządzenie zostanie wymienione na nowe. Poniżej przedstawiono stosowane zasady:

1. Wyraźnie zrzekamy się obowiązku akceptowania wszelkich dalszych roszczeń odszkodowawczych, w tym roszczeń dodatkowych.
2. Naprawy lub wymiany podzespołów, dokonywane w okresie gwarancyjnym, nie będą wpływały na przedłużenie tego okresu.
3. Gwarancja traci ważność w przypadku jakichkolwiek modyfikacji, stosowania nieoryginalnych części lub naprawy urządzenia przez podmioty zewnętrzne.
4. Podzespoły podlegające normalnemu zużyciu, takie jak filtr, nie podlegają gwarancji.
5. Gwarancja zostanie uznana tylko w przypadku okazania oryginalnej faktury zakupowej z datą oraz gdy produkt ani faktura nie zostały zmienione w jakikolwiek sposób.
6. Gwarancja nie obowiązuje w przypadku uszkodzeń wynikających z zaniedbania lub czynności innych niż te, które przedstawiono w niniejszej instrukcji.
7. Kupujący będzie zawsze ponosił koszty transportu oraz ryzyko związane z transportem klimatyzatora lub jego elementów.
8. Uszkodzenia powstałe na skutek stosowania nieodpowiednich filtrów nie są objęte gwarancją.

Aby uniknąć niepotrzebnych wydatków, zalecamy, aby zawsze najpierw zapoznać się dokładnie z instrukcją obsługi. Jeżeli w instrukcji tej nie będzie podane rozwiązanie danego problemu, klimatyzator należy oddać do sprzedawcy celem jego naprawy.

Nie utylizować urządzeń elektrycznych razem z niesortowanymi odpadami komunalnymi. Należy skorzystać z odpowiedniego punktu gromadzenia odpadów. Aby uzyskać więcej informacji na temat dostępnych systemów zbiórki odpadów, należy skontaktować się z lokalnymi władzami. Jeśli urządzenia elektryczne zostaną wyrzucone wysypisko śmieci, niebezpieczne substancje mogą wyciekać do wód gruntowych i dostać się do łańcucha pokarmowego, szkodząc zdrowiu i dobremu samopoczuciu. Podczas wymiany starych urządzeń na nowe, sprzedawca ma obowiązek bezpłatnego odbioru starego urządzenia w celu poddania go utylizacji. Nie wrzucać baterii do ognia, ponieważ mogą wybuchnąć lub wydzielać niebezpieczne płyny. Jeśli wyrzuca się lub utylizuje pilota, należy wyjąć baterie i wyrzucić je, zgodnie z odpowiednimi przepisami, ponieważ są szkodliwe dla środowiska.

Informacje dotyczące środowiska: Niniejsze urządzenie zawiera fluorowe gazy cieplarniane objęte przez Protokół z Kioto. Urządzenie może być obsługiwane lub rozmontowywane przez profesjonalnie przeszkolony personel.

To urządzenie zawiera czynnik chłodniczy R-290 w ilości podanej w tabeli powyżej. Nie wypuszczać czynnika R-290 do atmosfery: R-290 to fluorowy gaz cieplarniany o współczynniku globalnego ocieplenia (GWP) = 3.

VIKTIGT KOMPONENTER

1. Luftutlopp med justerbar svängblad
2. Kontrollpanel
3. Handtag (på båda sidor)
4. Luftintag
5. Vattenintag och vred
6. Avloppsöppning
7. Propp
8. Avloppsslang
9. Vattenutlopp och vred
10. Laddare

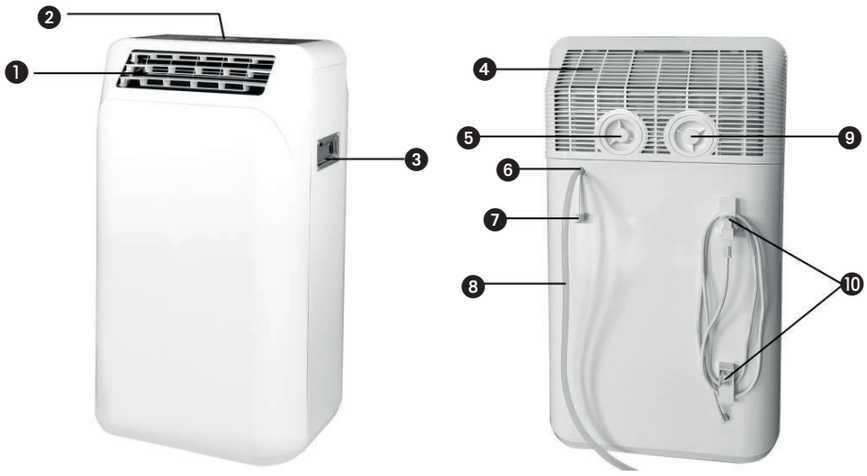

TILLBEHÖR

1. Slang för vattenintag/utlopp
2. Universell koppling

1. LÄS ANVISNINGARNA FÖRE FÖRSTA ANVÄNDNING.

2. OM DU ÄR OSÄKER KONTAKTA DIN ÅTERFÖRSÄLJARE.

man_PES 7325-SCAN ('23) V1.indd 150 05-01-2023 20:55

Bästa kund,

Grattis till ditt köp av luftkonditioneringsapparaten. Denna luftkonditionering har tre funktioner förutom kylning av luften, nämligen luftavfuktning, cirkulation och filtrering. Den luftkonditioneringsapparaten är mycket enkel lätt att använda och flytta. Du har förvärvat en högkvalitativ produkt som ger dig många års njutning, under förutsättning att du använder det på ett ansvarsfullt sätt. Innan du använder luftkonditioneringen, läs igenom dessa instruktioner för att optimera livslängden. Vi önskar dig svalka och komfort med din luftkonditioneringsapparat.

Med vänliga hälsningar,

PVG Holding B.V.

Avdelningen för kundtjänst

A SÄKERHETSINSTRUKTIONER

Läs den här manualen noggrant innan du använder apparaten och spara den för framtida bruk. Installera apparaten endast om den är i överensstämmelse med lokala föreskrifter, lagar och standarder. Denna produkt är avsedd att användas som en luftkonditioneringsapparat i bostadshus och är endast lämplig för användning på torra platser, under normalt hushållsbruk, inomhus i vardagsrummet, i köket och garaget.

Minsta avstånd från apparaten till brännbar yta	0.3M
Säkringens typ och amperetal	F6.3AL250V
Högsta drifttemperatur för vatten	-6°C
Lägsta drifttemperatur för vatten	-40°C
Det maximala vattentrycket till inloppet, i pascal	≥1.0MPa
Det minimala vattentrycket till inloppet, i pascal	0.6MPa

Den medföljande slanguppsättningen ska alltid användas. Gamla slanguppsättningar ska inte användas.

man_PES 7325-SCAN ('23) V1.indd 152 05-01-2023 20:55

VIKTIGT

- Använd aldrig apparaten tillsammans med en skadad nätsladd, stickkontakt, skåp eller kontrollpanel. Snärj inte in nätsladden eller låt den komma i kontakt med skarpa kanter.
- Installationen ska vara helt i enlighet med lokala föreskrifter, förordningar och standarder.
- Apparaten är lämplig uteslutande för användning på torra platser inomhus.
- Kontrollera nätspänningen. Denna enhet är endast lämplig för jordade uttag, anslutningsspänning 220-240 V / 50 Hz.
- Apparaten SKA alltid ha en jordad anslutning. Du får under inga omständigheter ansluta enheten om strömförsörjningen inte jordats.
- Stickkontakten ska alltid vara lätt tillgänglig när enheten är ansluten.
- Läs och följ dessa instruktionerna noggrant.

Innan du ansluter apparaten, kontrollera följande:

- Anslutningsspänningen ska motsvara den på typskylten.
- Uttaget och nätanslutningen är lämpliga för apparaten.
- Kabelns stickkontakt passar i uttaget.
- Apparaten står på en stabil och plan yta.

Låt en behörig elektriker kontrollera att den elektriska installationen är korrekt om du inte är säker på att allt är i sin ordning.

man_PES 7325-SCAN ('23) V1.indd 153 05-01-2023 20:55

- Luftkonditioneringsapparaten är en säker apparat, tillverkad enligt CE-säkerhetsnormer. Men som alltid med alla elektriska apparater, var försiktig när du använder den.
- Täck aldrig inloppet och utloppet för luft.
- Töm vattentanken genom vattenavloppet innan du flyttar den.
- Låt aldrig enheten komma i kontakt med kemikalier.
- För inte in några föremål i apparatens öppningar.
- Låt aldrig enheten komma i kontakt med vatten. Spruta inte apparaten med vatten eller nedsänk den eftersom sådan åtgärd kan orsaka kortslutning.
- Dra alltid ur stickkontakten från vägguttaget innan du rengör eller byter ut apparaten eller en del av den.
- Anslut ALDRIG apparaten med hjälp av en förlängningskabel. Om något lämpligt jordat vägguttag inte är tillgängligt, ska du låta en behörig elektriker montera det.
- Ha alltid i åtanke på barnens säkerhet i närheten av denna apparat, som med all annan elektrisk utrustning.
- Se till att reparationer och/eller underhåll endast utförs av en erkänd servicetekniker. Underlåtenhet att göra det kan leda till att garantin blir ytan verkan.
- Dra alltid ur stickkontakten från uttaget när apparaten inte används.
- Om strömkabeln är skadad ska den bytas ut av tillverkaren, dess kundservice eller personer med jämförbara kvalifikationer för att förhindra fara.
- Denna apparat är inte ämnad för användning av personer (inklusive barn) med ned-

man_PES 7325-SCAN ('23) V1.indd 154 05-01-2023 20:55

satt fysisk, sensorisk eller mental kapacitet eller brist på erfarenhet och kunskap, om de inte har fått tillsyn eller anvisning vad gäller apparaten av personer som ansvarar för deras säkerhet.

- Barn skall hållas under uppsikt så att de inte kommer i kontakt med apparaten.
- Apparaten kan användas av barn från 8 år och upp och av personer med nedsatt fysisk, sensorisk eller psykisk förmåga eller bristande erfarenhet och kunskap, om de har fått handledning eller instruktioner om användning av apparaten på ett säkert sätt och förstår de risker involverade.
- Barn ska inte leka med apparaten.
- Rengöring och användarunderhåll ska inte göras av barn utan tillsyn.
- När vattentemperaturen är 18 grader eller lägre ska du inte rinna in eller tömma vatten. (Vattentankens temperatur kommer att visas på den digitala displayen under kyllagring eller värmelagringsfunktion och på appens kontrollgränssnitt.)
- Observera: Apparaten har 30 sekunders säker ventilationsfunktion (du kan starta den när du trycker på valfri knapp)

man_PES 7325-SCAN ('23) V1.indd 155 05-01-2023 20:55

OBSERVERA!

- Försegla aldrig rummet - där apparaten används - helt lufttät. Detta förhindrar undertryck i detta rum. Undertryck kan underminera säkerheten för drift av fristående värmare, ventilationssystem, ugnar, etc..
- Underlåtenhet att följa anvisningarna kan leda till upphävande av garantin för den här enheten.

Särskild information gällande apparater med köldmediumgas R 290.

- Läs noggrant igenom alla varningar.
- Inga andra andra verktyg än de som rekommenderas av tillverkningsföretaget ska användas vid avfrostning och rengöring av apparaten.
- Apparaten ska placeras i ett område utan kontinuerliga antändningskällor (till exempel: öppna lågor, gas eller elektriska apparater i drift).
- Undvik att punktera och bränna.
- Denna apparat innehåller Y g (se klassad märkning på baksidan av enheten) på köldmediumgas R290 .
- R290 är en köldmediumgas är i överensstämmelse med de europeiska miljödirektiven. Ingen del av kylkretsen får punkteras. Var uppmärksam på att köldmedier kan vara luktlösa.
- Om apparaten installeras, drivs eller förvaras i ett icke ventilerat område, ska rummet vara utformat för att förebygga ackumulering av köldmedier vi läckage. Detta kan

man_PES 7325-SCAN ('23) V1.indd 156 05-01-2023 20:55

medför risk för brand eller explosion på grund av antändning av köldmediet orsakad av elektriska värmeanordningar, spisar eller andra antändningskällor.
- Apparaten ska förvaras på ett sådant sätt som förhindrar mekaniskt fel.
- Personer som använder eller arbetar på kylkretsen ska ha lämplig certifiering som utfärdats av en ackrediterad organisation som säkerställer kompetensen vid hantering av köldmediet enligt en specifik utvärdering som erkänts av branschorganisationer.
- Reparationer ska utföras baserat på rekommendationer från tillverkningsföretaget.
- Håll ventilationsöppningarna fria från hinder

Underhåll och reparationer som kräver hjälp från annan behörig personal ska utföras under överinseende av en person som är utbildad i användning av brandfarliga köldmedier.

Apparaten ska installeras, drivas och förvaras i ett rum med en golvyta större än 4 m^2. Apparaten ska förvaras i ett välventilerat område där rummets storlek motsvarar rummets area som anges för drift.

INSTRUKTIONER FÖR REPARATION AV APPARATER SOM INNEHÅLLER R290

1 ALLMÄNNA INSTRUKTIONER

Denna instruktinsmanual är avsedd för användning av individer som har tillräcklig teknisk bakgrund av elektriska, elektroniska, köldmedier och mekaniska erfarenheter.

1.1 Kontrollpunkter i området

Innan något inledande arbete påbörjas på system som innehåller lättantändliga köldmedier, krävs obligatoriska säkerhetskontroller för att säkerställa att risken för antändning är minimal. För reparation av köldmediumsystemet ska följande försiktighetsåtgärder följas innan något arbete på systemet påbörjas .

1.2 Arbetsrutiner

Arbetet ska genomföras enligt kontrollerade former för att minimera risken för att en lättantändlig gas eller ånga uppträder under arbetets gång.

1.3 Allmänt arbetsområde
All underhållspersonal och andra som arbetar i lokalområdet ska instrueras om i arbetets natur som utförs. Arbeta i slutna utrymmen ska undvikas. Området runt arbetsytan ska spärras av. Se till att förhållandena inom området har säkrats genom kontroll av lättantändligt material.

1.4 Kontrollera för förekomsten av kylmedel
Området ska kontrolleras med en lämplig detektor för köldmedium före och under arbetets gång för att säkerställa att teknikerna är medvetna om den potentiellt brandfarlig atmosfär. Se till att detektorutrustningen för läckage är passande för användning med brandfarliga köldmedier, det vill säga, gnistfria, tillräckligt tätade eller egensäkra.

1.5 Brandsläckare finns tillgänglig
Vid utförande av heta arbeten på köldmediumutrustning eller tillhörande delar, ska lämplig brandsläckningsutrustning vara tillgänglig till hands. Ha en torrt pulver eller en koldioxidsläckare brandsläckare CO2 närliggande laddningsområdet.

1.6 Inga antändningskällor
Personer som utför arbete i förhållande till ett köldmediumsystem som innebär att man utsätter rörarbete som innehåller eller har innehöll lättantändligt ska inte använda antändningskällor på ett sådant sätt att det kan leda till risk för brand eller explosion. Alla presumtiva antändningskällor, inklusive cigarettrökning, ska hållas tillräckligt långt borta från installationsplatsen, reparation, borttagning och kassering, under vilket lättantändligt köldmedium kan eventuellt släppas ut i det omgivande utrymmet. Innan arbetet kommer igång ska området kring utrustningen undersökas för att säkerställa att det inte finns några brandfaror eller antändningsrisker. Skyltar med “Ingen rökning” ska visas.

1.7 Ventilerat område
Säkerställ att området upställd i det fria eller att det är tillräckligt ventilerat innan du tar dig in i systemet eller utför heta arbeten. En grad av ventilation ska finnas att tillgå under perioden då arbetet utförs. Ventilationen ska på ett säkert sätt sprida ut eventuell utsläpp av köldmedium och företrädesvis föra ut det externt i atmosfären.

1.8 Kontrollpunkter på kylutrustningen
Där elektriska komponenter byts ut, ska de vara passande för ändamålet och med de korrekta specifikationerna. Tillverkarens riktlinjer för underhåll och service ska alltid följas. Vid minsta tvekan ska du kontakta tillverkarens tekniska avdelning för hjälp. Följande kontrollpunkter ska alltid utföras gällande installationer som använder lättantändliga köldmedier: - storleken på laddningen överensstämmer med rummets storlek där delarna för köldmediet är installerade;

- ventilationens anordningar och utlopp fungerar väl och är inte blockerade.
- om en indirekt kylkrets används, ska sekundärkretsen kontrolleras för närvaro av köldmedium.
- märkning på utrustningen fortsätter att vara synlig och läsbar. Märkningar och skyltar som är oläsbara ska korrigeras.
- kylrör eller komponenter installerade på en plats där de osannolikt inte kommer att utsättas för något ämne som kan fräta komponenter som innehåller köldmedium, såvida inte komponenterna är konstruerade av material som i sig är resistenta mot frätning eller är lämpligt skyddade mot att de blir korriderade.

1.9 Kontrollpunkter av elektriska apparater
Reparation och underhåll av elektriska komponenter ska omfatta inledande kontrollpunkter gällande säkerhet och procedurer för kontroll av komponenter. Om ett fel föreligger som kan kompromettera säkerheten, ska ingen strömförsörjning vara ansluten till kretsen tills att den har hanteras på ett tillfredsställande sätt. Om felet inte kan åtgärdas med omedelbar verkan, och det är nödvändigt att fortsätta driften, ska en lämplig temporär lösning användas. Detta ska rapporteras till ägaren av utrustningen så att alla parter är underrättade. De initiala kontrollpunkterna för säkerheten ska omfatta:

- att kondensatorerna är tömda: detta ska ske på ett säkert sätt för att undvika gnistor
- att det inte finns några strömförande komponenter och kabelledningar exponerade under processen för laddning, återställning eller rening av systemet;
- att det finns en kontinuitet i förbindningen mellan enhet och jord.

2 REPARATIONER PÅ TÄTADE KOMPONENTER

2.1 Vid reparationer till tätade komponenter ska alla elektriska förbindelser kopplas från den utrustning som arbetas på före eventuell borttagning av tätade skydd etc. Om det är absolut nödvändigt att ha en strömförsörjning till utrustning under servicen, ska det finnas en permanent fungerande form av läckagedetektering

placerad vid den mest kritiska punkten för att varna om en potentiellt farlig situation.

2.2 När man arbetar med elektriska komponenter, ska särskild uppmärksamhet tas i beaktning för att säkerställa att höljet inte ändras på ett sådant sätt att skyddsnivån påverkas. Detta ska inkludera skador på kablar, alltför många anslutningar, kontakter som inte är konstruerade enligt originalspecifikationerna, eventuella skador på tätningar, felaktig montering av packningsringar, etc.

Se till att apparaten är ordentligt monterad.

Se till att tätningar eller tätningsmaterial inte har försämrats så att de inte längre tjänar sitt syfte att förhindra inträngning av brandfarliga atmosfärer. Reservdelar ska vara i enlighet med tillverkarens specifikationer.

OBS Användningen av tätningsmedel i silikon kan påverka effektiviteten hos vissa typer av detekteringsutrustning för läckage. Egensäkra komponenter behöver inte isoleras innan arbetet påbörjas på dem.

3 REPARERA EGENSÄKRA KOMPONENTER

Använd inte permanenta induktiva eller kapacitansbelastningar på kretsen utan att säkerställa att detta inte kommer att överskrida den tillåtna spänningen och strömmen som tillåts för utrustningen som används.

Egensäkra komponenter är de enda typer som kan arbetas på, medan de är igång i närvaro av brandfarlig atmosfär. Testapparaten ska vara korrekt klassad.

Byt endast ut komponenter med delar som anges av tillverkaren. Andra delar kan resultera i antändning av köldmediet i atmosfären från ett läckage.

4 KABLAGE

Kontrollera att kablagen inte blir utsatta för slitage, anfrätning, alltför högt tryck, vibrationer, skarpa kanter eller andra skadliga miljöeffekter. Kontrollen ska också ta i beräkning av effekterna av åldrande eller kontinuerliga vibrationer från källor som kompressorer eller fläktar.

5 DETEKTERING AV ANTÄNDLIGA KÖLDMEDIER

Under inga omständigheter ska eventuella antändningskällor användas i sökandet efter eller detektering av köldmediumläckage. En halogenläcksökare (eller någon annan detektor med en öppen låga) ska inte användas.

6 METODER FÖR DETEKTERING AV LÄCKAGE

Följande metoder för detektering av läckage anses acceptabla för system som innehåller lättantändliga köldmedier. Elektroniska läckagesökare ska användas för att detektera brandfarligt köldmedium, men känsligheten kanske inte är tillräcklig eller så den kan behövas omkalibrering. (Detektionsutrustning ska kalibreras i ett område fritt från köldmedium.)
Se till att detektorn inte är en potentiell antändningskälla och uppfyller sitt syfte för det använda köldmediet. Detekteringsutrustning för läckage ska konfigureras till en procentandel av LFL för köldmediet och kalibreras till det använda köldmediet och lämplig procentandel av gas (25 % max) bekräftas.
Detektering av läckande vätskor är lämplig för användning med de flesta köldmedier. Dock ska användningen av rengöringsmedel som innehåller klor undvikas eftersom klor kan reagera med köldmediet och korrodera rörledningen i koppar.
Om en läcka misstänks, ska alla öppna lågor tas bort/släckas.
Om läckage av köldmedium upptäcks och som kräver hårdlödning, ska allt köldmedium återvinnas från systemet eller isoleras (genom att stänga av ventilerna) i en del av systemet bort från läckaget. Syrefritt kväve (OFN) ska sedan spolas genom systemet både före och under processen för hårdlödning.

7 BORTTAGNING OCH EVAKUERING

Vid ingrepp i kylkretsen för att utföra reparationer eller för något annat ändamål, ska konventionella procedurer användas. Det är emellertid viktigt att bästa praxis följs, eftersom antändlighet är en möjlighet. Följande procedur ska följas: töm köldmediet; rensa kretsen med inert gas; evakuera; rena igen med inert gas; öppna kretsen genom att kapa eller hårdlöda.

Det laddade köldmediet ska återvinnas i tilldelade och korrekta cylindrar för återvinning. Systemet ska vara “spolas” med OFN för att göra enheten säker. Denna process kan behöva upprepas ett flertal gånger. Tryckluft eller syre ska inte användas för denna uppgift. Spolning kan uppnås genom att vakuumet i systemet bryts med syrefritt kväve och fortsätter att fylla tills arbetstrycket uppnåtts. Därefter ventileras det ut till atmosfären och slutligen dras ner till ett vakuum. Denna process bör upprepas tills inget köldmedium är kvar i systemet.
När den slutliga laddningen av syrefritt kväve (OFN) används, ska systemet avluftas ner till atmosfärstryck för att arbete ska kunna utföras. Denna åtgärd är absolut viktig

man_PES 7325-SCAN ('23) V1.indd 159 05-01-2023 20:55

om hårdlödning på rörsystemet ska ske. Kontrollera att uttaget till vakuumpumpen inte ligger nära några antändningskällor och det finns gott om ventilation

8 PROCEDURER FÖR LADDNING

Förutom konventionella procedurer för laddning, ska följande krav följas. Säkerställ att förorening av olika köldmedier inte uppstår vid användning av utrustning för laddning. Slangar eller linjer ska vara så korta som möjligt för att minimera den mängd köldmedium som finns i dem. Cylindrarna ska hållas i upprätt läge. Se till att köldmediumsystemet är jordat innan du laddar systemet med köldmedium. Märk systemet när laddningen är klar (om den inte redan är). Extrem skötsel ska tas för att inte överfylla köldmediumsystemet. Innan du laddar systemet ska det provtryckas med syrefritt kväve (OFN). Systemet ska testas för läckage när laddning är slutförd men innan idrifttagning. Ett uppföljning av testat läckage ska utföras innan du lämnar platsen.

9 URDRIFTTAGANDE

Innan denna procedur utförs är det viktigt att teknikern är helt bekant med utrustningen och alla detaljer.
God praxis rekommenderas gällande återvinning av alla köldmedier på ett säkert sätt. Innan uppgiften utförs, ska ett prov på oljan och köldmediet tas, i det fall att en analys krävs före återanvändning av återvunnet köldmedium. Det är viktigt att 4 GB strömmen är tillgänglig innan uppgiften påbörjas.

a) Bekanta dig med utrustningen och dess funktioner.
b) Isolera det elektriska systemet.
c) Innan du försöker med denna procedur, ska du se till att: Mekanisk hanteringsutrustning är, om så krävs, tillgänglig för hantering av cylindrar med köldmedium.
d) All personlig skyddsutrustning är tillgänglig och används korrekt. Processen för återvinning övervakas hela tiden av en kompetent person.
e) Utrustning för återvinning och cylindrar uppfyller gällande standarder.
f) Nedsugning av köldmediumsystemet, om möjligt.
g) Om ett vakuum inte är möjligt, ska ett grenrör framställas så att köldmediet kan avlägsnas från olika delar av systemet.
h) Se till att cylindern är belägen på skalorna före återvinning.
i) Starta maskinen för återvinning och arbeta enligt tillverkarens instruktioner.
j) Överfyll inte cylindrarna. (Högst 80% laddad vätskevolym).
k) Överskrid inte cylinderns maximala arbetstryck, även temporärt.
l) När cylindrarna är fyllda på rätt sätt och processen är slutförd, ska du se till att cylindrarna och utrustningen snabbt plockas bort från platsen och alla isoleringsventiler på utrustningen är stängda.
m) Återvunnet köldmedium får inte laddas till ett annat köldmediumsystem om det inte har rengjorts och kontrollerats.

10 MÄRKNING

Utrustningen ska märkas som anger att den har varit tagen ur drift och tömts på köldmedium. Märkningen ska vara daterad och signerad. Se till att det finns märken på utrustningen som anger att utrustningen innehåller lättantändligt köldmedium.

11 ÅTERSTÄLLA

När köldmediet töms från ett system, antingen för service eller avveckling, rekommenderas det god praxis för att all köldmedium töms säkert. Vid överföring av köldmediet till cylindrar, ska du se till att endast lämpliga cylindrar för återvunnet köldmedium används. Säkerställ att rätt antal cylindrar för att hålla det totala systemet för laddningen finns tillgänglig. Alla cylindrar som ska användas betecknas för det återvunna köldmediet och märks för det köldmediet (dvs speciella cylindrar för återvinning av köldmedium). Cylindrarna ska vara kompletta med tryckavlastningsventil och tillhörande avstängningsventiler i gott skick. Tomma cylindrar för återvinning evakueras och om möjligt nedkylda innan återvinning sker.

Utrustningen för återvinning ska vara i god fungerande ordning med en uppsättning instruktioner om den utrustning som finns till hands och ska vara lämplig för återvinning av lättantändligt köldmedium. Dessutom skall en uppsättning kalibrerade vågar finnas tillgängliga och i gott skick. Slangarna ska vara kompletta med läckagefria frånkopplingsbara kopplingar och i gott skick. Innan du använder maskinen för återvinning, ska du säkerställa att den är i tillfredsställande skick, har underhållits ordentligt och att alla tillhörande elektriska komponenter är täta för att förhindra antändning i händelse av utsläpp av köldmedium. Kontakta tillverkaren vid tveksamheter.

Det återvunna köldmediet ska returneras till leverantören av köldmedium i korrekt

cylinder för återvinning och relevant avfallshantering. Blanda inte köldmediet i enheter för återvinnings och särskilt inte i cylindrar.

Om kompressorer eller kompressoroljor ska tas bort, se till att de har evakuerats till en acceptabel nivå som säkerställer att lättantändligt köldmedium inte ligger kvar i smörjmedlet. Processen för evakuering ska utföras innan kompressorn återförs till leverantörerna. Endast elektrisk uppvärmning till kompressorenheten ska användas för att accelerera denna process. När oljan töms från ett system, ska det utföras på ett säkert sätt.

B ANSLUT STRÖMFÖRSÖRJNINGEN

1 Vid första användning, ska strömförsörjningen kopplas in. Se sedan steg 2 “vatteninflöde”.

2 När den inte används för första gången eller om det finns vatten i vattentanken, ska stickkontakten sättas i i eluttaget, och tryck på power (ström) knappen på kontrollpanelen.

VATTENINFLÖDE

Vid larm om vattenbrist (inget vatten i vattentanken vid första användningen eller vattenbrist under användning), följ stegen nedan för att mata in vatten i maskinens vattentank.

1 Använd rörledningen med inlopp/utlopp för att ansluta maskinen till kranen. Tryck på knappen för vatteninlopp samtidigt som kranen är öppnad.

2 När vattennivån når den angivna höjden, stängs ventilen för vatteninloppet automatiskt för att slutföra vatteninloppet.

3 Ta bort röret för vatteninlopp/-utlopp och skruva fast skyddet på ratten för vatteninloppet.

BYT UT VATTNET I VATTENTANKEN REGELBUNDET

Det rekommenderas att vattnet i vattentanken byts ut genom dränering/ vatteninlopp åtminstone varje kvartal.

man_PES 7325-SCAN ('23) V1.indd 162 05-01-2023 20:55

C KONTROLLPANEL

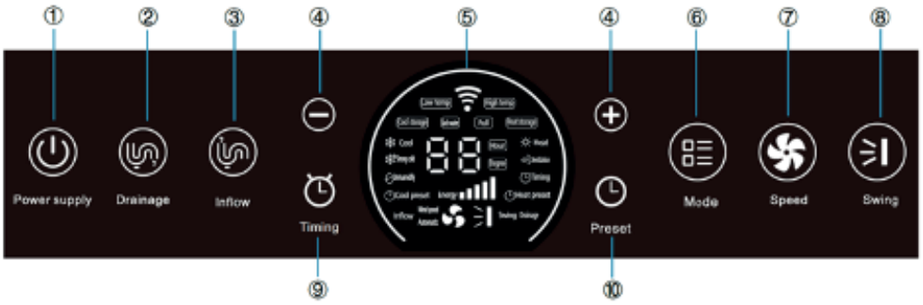

1. **Power (Ström)**
   Tryck på denna knapp för att slå på/stänga av luftkonditioneringen.

2. **Drainage (Avlopp)**
   Tryck på denna knapp för att starta funktionen dränering av vatten.

3. **Inflow (Inflöde)**
   Tryck på denna knapp för att starta funktionen vatteninflöde.

4. **+ och -**
   I kylning, stark kyla, avfuktning, kyllagring, värmelagring eller värmeläge, ska du trycka på denna knapp för att öka eller sänka inställningstemperaturen. (Varje tryck justerar 1 grad.)
   I timing och förinställt läge, ska du trycka på denna knapp för at öka eller minska den inställda tiden. (Varje tryck justerar 1 timme.)

5. Visningsskärm:

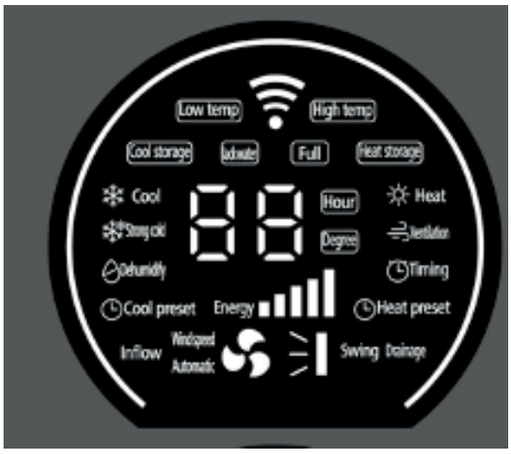

6. **Mode (Läge)**
   Tryck på denna knapp för att välja olika lägen: Kylning, stark kyla, avfuktning, kyllagring, värmelagring, uppvärmning och ventilation.

7. **Wind speed (Vindhastighet)**
   Tryck på FAN (Fläkt)-knappen för att välja fläkthastighet: Låg, medel, hög, och automatisk.

8. **Swing (Svänga)**
   Tryck på denna knapp för att välja sväng uppåt eller nedåt.

9. **Timing (Timing)**
   I varje läge (kylning, stark kyla, avfuktning, kyllagring, värmelagring, ventilation), tryck på timing för att ställa in sluttiden för ett sådant körläge. Efter påslagning, tryck på timing för att ställa in läge, samt start- och sluttid för ett sådant körläge.

10. **Preset (Förinställa)**
    Tryck på denna knapp för att förinställa timmar innan luftkonditioneringen ska användas. Denna enhet lagrar energin (värmelagring/kyllagring) automatiskt under denna period.

ANVÄNDA SIG AV

Denna maskin använder ett unikt energilagringssystem. Det finns 5 modeller (modell för kylning, stark kylning, avfuktning, uppvärmning eller ventilation) för denna apparat.
Den måste laddas i förväg för kylning, stark kylning och värmeläge. Vänligen slutför laddningen i förväg innan du slår på läget för kylning, stark kylning eller uppvärmning.
För avfuktnings- och ventilationsläget behöver den inte laddas i förväg.

Förklaring av laddningsfunktionen:

- Aktivera inte laddningen i rummet som du vill kyla. Mycket värme kommer att blåsas in i rummet under laddning.
- För bästa och snabbaste resultat placera enheten nära en öppen dörr eller ett fönster under laddning så att den varma luften ventileras ut.
- Laddningsläget stängs inte av när rumstemperaturen blir för hög.

Kylning

(1) Tryck på mode (Läge) för att välja kylfunktion.
(2) Tryck på + eller - för att ställa in temperaturen för kylning och temperaturintervallet mellan 16 °C. och 32 °C.
(3) Tryck på wind speed (vindhastighet) för att välja låg vind, medel vind, hög vind och automatisk vindhastighet i fyra nivåer.
(4) Tryck på swing wind (svängande vindfläkt) knappen för att välja de övre och nedre svängbladen som ska svängas eller stoppas.

Observera: a. Den visar den faktiska temperaturen på luftintaget under kylning.
b. När kylkapaciteten för vattnet i vattentanken är förbrukad (vattentemperaturen når 40 °C.) ska kylningen stoppas och vattnet kan endast användas efter kyllagring eller hög vattentemperatur i vattentanken ersätts.

Stark kylning

Detta läge kan användas när snabb kylning krävs.

(1) Tryck på [mode] (Läge) för att välja funktionen forcerad kylning.
(2) Tryck på + eller - knappen för att ställa in temperaturen i intervallet mellan 16 °C. och 32 °C. för den starka kylningen.
(3) Tryck på swing wind (svängande vindfläkt) knappen för att välja de övre och nedre svängbladen som ska svängas eller stoppas.

Observera: a. Den visar den faktiska temperaturen på luftintaget under kylning.
b. När kylningskapaciteten för vattnet i vattentanken är förbrukad (vattentemperaturen når 40 °C.) ska kylningen stoppas och vattnet

kan endast användas efter kyllagring eller vattnet med hög temperatur i vattentanken ersätts.

Avfuktning

(1) Tryck på mode (läge) knappen för att välja funktionen avfuktning.
(2) Tryck på swing wind (svängande vind) knappen för att välja de övre och nedre svängbladen som ska svängas eller stoppas.

Observera: Den visar den faktiska temperaturen på luftintaget under avfuktning.

Kyllagring

(1) Tryck på mode (Läge) för att välja funktionen kyllagring.
(2) Tryck på + eller - knappen för att välja temperatur för kyllagring. Ju lägre inställningstemperaturen är, desto större är kapaciteten för förvaring. Ställ in temperaturintervallet mellan –6 °C. och 5 °C.
(3) Efter avslutad kyllagring kommer den automatiskt att gå i standby-läge för isolering .

Observera: a. Under kyllagring har vinden hög hastighet och svängbladet har maximal vinkel utloppet. Vid denna tidpunkt kommer värmeenergin att släppas ut. Öppna dörrarna och fönstren i ett trångt utrymme för ventilation.
b. Den faktiska vattentemperaturen i vattentanken visas under kyllagring.
c. Luftintaget och luftutsläppet ska inte täckas över.

Värmelagring

(1) Tryck på mode (Läge) för att välja funktionen värmelagring.
(2) Tryck på + eller - för att ställa in temperaturen för värmelagring på mellan 20 °C och 30 °C. Efter avslutad värmelagring går enheten in i standby-läge och status för hållen temperatur.

Observera: a. Under lagring av värme stängs fläkten för luftlopp och det finns ingen luftvolym att blåsa ut vid denna tidpunkt.
b. Den faktiska temperaturen på vattnet i tanken visas under värmelagring.

Uppvärmning

(1) Tryck på mode (läge) knappen för att välja funktionen uppvärmning.
(2) Tryck på + eller - för att ställa in uppvärmningstemperaturen och välj temperaturintervallet mellan 16 °C och 32 °C.
(3) Tryck på wind speed (vindhastighet) för att välja låg vind, medel vind, hög vind och automatisk vindhastighet i fyra nivåer.
(4) Tryck på swing wind (svängande vind) knappen för att välja de övre och nedre svängbladen som ska svängas eller stoppas.

Observera: a. Den faktiska temperaturen på vattnet i tanken visas under uppvärmning.
b. Luftintaget och luftutsläppet ska inte täckas över.

Ventilation

(1) Tryck på mode (Läge) för att välja funktionen ventilation.
(2) Tryck på wind speed (vindhastighet) för att välja låg vind, medel vind, hög vind och automatisk vindhastighet i tre nivåer.
(3) Tryck på swing wind (svängande vind) knappen för att välja de övre och nedre svängbladen som ska svängas eller stoppas.

Observera: Under ventilation visar den verkliga temperaturen på luftintaget.

Förinställa

Förinställd inställning:

(1) Tryck på preset (förinställa) för att ange läget förinställa och sedan välja förinställa kyllagring och förinställning av värmelagring.
(2) Tryck på preset för att bekräfta förinställning av kyllagring eller värmelagring.
(3) Tryck på + eller - för att välja hur många timmar som ska användas efter förinställningen och välja tidsintervall mellan 4 timmar och 24 timmar. Efter vald tid, tryck på preset (förinställa) för att bekräfta igen och rösten uppmanar att förinställningen är klar.

Förinställd metod för avbryta:

(1) Tryck på preset knappen igen och den tidigare förinställningen kommer att avbrytas och en ny förinställning kan göras vid denna tidpunkt.
(2) När strömmen har stängts avbryts förinställningen automatiskt.
(3) Håll preset knappen intryckt för att avbryta förinställningen.

Observera: a. Några timmar före förinställningen startar maskinen kyl- eller värmelagring. Efter avslutad kyl- eller värmelagring kommer den automatiskt att gå in i standby-läge för isolering .

b. Andra åtgärder kan utföras efter förinställningen, och andra driftinstruktioner har företräde framför den förinställda inställningen. Om andra åtgärder avslutas före den förinställda tiden fortsätter förinställningen.

c. Se till att fönstren har öppnats för ventilation när du använder förinställning.

Tidsinställning

(1) När den inte är i läget kylning, stark kylning, ventilation, uppvärmning eller avfuktning.
   a. Tryck på mode knappen för att välja funktion och tryck sedan på Timing (Tidsinställning) för att bekräfta.
   b. Tryck på + och - för att välja starttid och tryck sedan på Timing (Tidsinställning) för att bekräfta.
   c. Tryck på + och - igen för att välja sluttid och tryck sedan på Timing (Tidsinställning) för att bekräfta.
   Vid slutet av den inställda tiden ska det finnas ett röstmeddelande.
(2) När den är i läget kylning, stark kylning, ventilation, uppvärmning eller avfuktning.
   a. Tryck på + och - för att välja sluttid och tryck sedan på Timing (Tidsinställning) för att bekräfta.

man_PES 7325-SCAN ('23) V1.indd 166 05-01-2023 20:55

b. Tryck på Timing för att bekräfta.
Vid slutet av den inställda tiden ska det finnas ett röstmeddelande.

Barn Lock

(1) Inställning av barnlås: Tryck på + och - samtidigt så länge som 3 sekunder för att ange status för barnlås. I läget barnlås kommer andra knappar att låsas och kan inte användas.

(2) Låsa upp barnlås: Tryck på + och - samtidigt så länge som i tre sekunder igen eller koppla bort strömkontakten för att låsa upp barnlåset.

Borttagning av kondens

Efter avslutad kyllagring eller värmelagring, om inga fler funktioner utförs, startar funktionen för borttagning av kondens automatiskt utan någon annan funktionsdrift.

Avlopp

1) Töm vattnet till arbetsnivån eller töm vattentanken:
   - Skruva loss vattenavloppsvredet på enhetens baksida, skruva fast ena änden av vattenslangen i avloppshålet och anslut den andra änden till vattenavloppet.
   - Sätt i kontakten i uttaget och tryck på på/av-knappen på kontrollpanelen.
   - Tryck på tömningsknappen, ett röstmeddelande ljuder. Fortsätt att trycka på tömningsknappen i mer än 3 sekunder, systemet startar automatiskt vattenpumpen för tömning.
   - Avloppet stannar när det når arbetsnivån. Upprepa föregående steg för att tömma vattentanken helt.

   Efter att dräneringen är klar stängs avloppspumpen av automatiskt..

2) Töm kontinuerligt ut kondensvatten från bakstycket.
   - Använd en slang för att ansluta kondensatvattenutloppet från bakstycket, och den andra änden är ansluten till en vattenuppsamlingsbehållare för att säkerställa att kondensatvattnet töms kontinuerligt.(Obs! När du drar ut kondensatpluggen kan kondensvattnet rinna över. Vänligen förbered en vattenuppsamlingsbehållare för vattenuppsamling i förväg)

VIKTIG:
- Efter att värme- eller kylläget har växlats kan kompressorn gå in i skyddsläge. Efter 3 minuter kommer kompressorn att fungera normalt.
- Kontrollera energibarens status för återstående lagrad energi. När den är tom eller indikatorn för låg/hög temperatur är på, utför värmelagring/kyllagringsprocessen.

NOTERA:
- När rumstemperaturen når den inställda temperaturen kommer enheten automatiskt att stanna och starta om (när rumstemperaturen avviker 2 grader från den inställda temperaturen).
- Kontrollpanelen kommer att dämpas om den inte används på 3 minuter. Den slås på genom att trycka på valfri tangent.

D ANVÄNDNING AV APP

1. Hämta APP

Ladda ner Tuya APP från internet.

2. Registrera

- Klicka på “skapa nytt konto” för att ange registreringssidan.
- Systemet bestämmer automatiskt det aktuella landet/regionen. Du kan också välja land/region manuellt, ange mobilnummer eller e-post och klicka på nästa.
- Om du fyller i mobilnumret ska du fylla i verifieringskoden som mottagits via mobiltelefonen. Du anger lösenordet och klickar på "OK" för att registrera dig.
- Fyller du i e-postadressen ska du ange lösenordet på sidan och sedan klicka på "OK" för att registrera dig.

3. Logga in/hämta lösenord

Konto + lösenord

Om du redan har registrerat ditt APP-konto klickar du på "logga in med befintligt konto" för att få åtkomst till inloggningssidan:

- Systemet bedömer automatiskt det aktuella landet/regionen, eller så kan du välja ett land/region manuellt.
- Ange ditt registrerade mobilnummer eller e-postadress. Ange ditt lösenord och logga in på systemet.

Mobilnummer + inloggning för verifieringskod

- Klicka på “SMS-meddelande om verifieringskod för inloggning” för att komma in på den nya sidan.
- Systemet bedömer automatiskt det aktuella landet/regionen, eller så kan du välja ett land/region manuellt.
- Ange mobilnumret och klicka på “hämta”-knappen för att få SMS-meddelande om verifieringskoden. Ange verifieringskoden i kortmeddelandet och klicka på knappen "verifiera och logga in" för att logga in i systemet.

4. Glömt ditt lösenord

Om du glömmer inloggningslösenordet för APP kan du återställa kontots lösenord genom att hämta lösenordet:

- Klicka på "glömt lösenord".
- Systemet letar automatiskt upp det aktuella landet/regionen. Du kan också välja land/region manuellt, genom att ange ditt registrerade mobilnummer eller e-post och klicka på nästa.
- Fyll i verifieringskoden som tas emot via mobiltelefon eller e-post. Ange det nya lösenordet och klicka på “Bekräfta”.

5. Hantering av familj/medlem

- Efter inloggning klickar du på "Starta ditt smarta liv" för att öppna sidan

man_PES 7325-SCAN ('23) V1.indd 168 05-01-2023 20:55

"lägg till familj".

- “Familjens namn” kan matas in manuellt från definitionen och "familjeplats" kan klickas för att komma in på kartsidan. Du kan flytta familjens koordinatpunkt för att ändra adressen manuellt, och klicka sedan på "bekräfta" efter att ha bekräftat adressen.
- Klicka på "lägga till andra rum" för att lägga till. Klicka på "avsluta" i det övre högra hörnet för att avsluta rumsinställningen. Därefter kan du också ändra rumsinställningarna när som helst och klicka på knappen på sidan "mitt hem".

6. WIFI-anslutning

- Se till att ha WIFI-uppkopplingen inom räckhåll.
- Anslut strömsladden, tryck på strömbrytaren i standby-läge och tryck sedan på strömbrytaren i mer än 5 sekunder, så börjar WIFI-indikatorn att blinka.
- Ange "Tuya" APP, klicka på Lägg till utrustning Stor apparat Luftkonditionering välj WIFI 2,4GHZ välj WIFI Mata in WIFI lösenord, tryck sedan på strömbrytaren i standby-läge och tryck sedan på strömbrytaren i mer än 5 sekunder och upprepa sedan processen på mobiltelefonen.

7. Kontrollenhet - separat styrning

När enheten har konfigurerats framgångsrikt kommer namnet på den intelligenta enheten att visas på hemsidan. Klicka för att öppna kontrollpanelen för den intelligenta enheten. Nu kan du styra på/av på luftkonditioneringen, välja arbetsläge (Kylning, stark kyla, avfukta, kyllagring, värmelagring, ventilation, standby) på luftkonditioneringsapparaten och välja luftkonditioneringens funktioner temperatur, vindhastighet, extra uppvärmning, skärmvisning, barnlås, vindsvängning etc.).

Timing (Tidsinställning)-funktionen: Tryck “Tidsinställning”, klicka på “Lägga till” och välj tidsperiod och välj sedan tidsinställning på/av. (Observera: när tidsinställningen av är vald ska du välja tidsperiod och körläge och du behöver inte välja temperatur, vindsvängning eller vindhastighet). Ställ in temperaturområde. (Observera: Temperaturområdet för alla lägen är: Stark kyla: 16-32 °C; Kylning: 16-32 °C; Uppvärmning: 16-32 °C; Kyllagring: –6-5 °C; Värmelagring: 20-30 °C; Avfuktning: 25 °C). Ställ in vindsvängning och vindhastighet. (Observera: Vindhastigheten kan vara annorlunda i olika körlägen). Klicka sedan på "Spara", och de förinställda värdena sparas. (I APP är hälsoknappen endast giltig för enheten med ultraviolett hälsolampa.)

Observera:

- När enheten är online stöder den genvägar. Klicka på "vanliga funktioner" för att köra.
- När enheten är offline visar enheten "offline" och kan inte användas.

8. Styrenhet - dela enhet

Klicka på "lägga till delning". Fyll sedan i det konto som behövs för att dela. Klicka sedan på slutför. För de tillagda delade kontona kan du trycka länge på den för att radera den och inte längre dela enheten.

9. Kontrollenhet-gruppkontroll

- Klicka på en enhet "skapa grupp" på sidan "mer".
- Denna sida visar hur man skapar en grupp av samma enhetsmodeller. Välj enheten, klicka på spara, ange gruppnamnet och klicka på bekräfta.
- När gruppen har skapats hoppar den automatiskt till sidan med gruppens kontrollpanel. Vid denna tidpunkt kan gruppenheten styras.

E LUFTFILTER

Rengöring av filterskärm

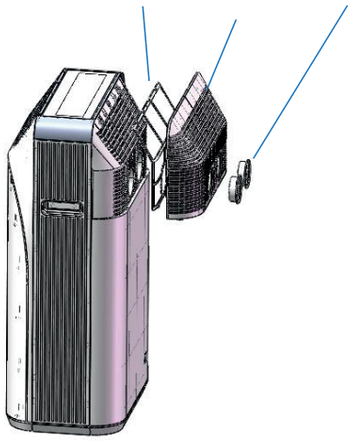

Skruva loss de två rattarna med vatteninlopp och vattenutlopp från baksidan. Plocka sedan bort det bakre luftintagsgallret och filterskärmen från det bakre luftintagsgallret för rengöring. Lägg filterskärmen i rent eller varmt vatten (cirka 40°C) som har lagts till med neutralt rengöringsmedel och placera den sedan ute i torr luft för att torka naturligt. Installera sedan tillbaka filterskärmen.

OBSERVERA:

- Använd inte vatten med för hög temperatur (lämplig temperatur är cirka 40 °C) eller irriterande rengöringsmedel (som alkohol, bensin, bensen etc.) för att rengöra filterskärmen.
- För att undvika formförändring av filterskärmen, ska den rengjorda filterskärmen hållas borta från värmekällan och placeras ute i den torra luften för att torka naturligt.
- Det rekommenderas att filterskärmen rengörs varannan vecka.

F SÄSONGSMÄSSIGT UNDERHÅLL

VARNING!

Stäng av enheten och ta ut kontakten ur uttaget innan du rengör apparaten eller filtren, samt innan du sätter tillbaka filtren.

Om du inte använder maskinen under en längre tid, ska du följa stegen nedan för att underhålla den:

1 Töm vattnet från tanken.

2 Rengör och montera tillbaka filterskärmen.

3 Täck över maskinen med plastpåsar och placera den på en sval och torr plats.

Används den inte under en länge tid, ska på följande punkter uppmärksamma när den används igen:

1 Kontrollera om det finns vatten i vattentanken eller om vattenvolymen uppfyller kraven. En uppmaning visas när du startar maskinen. Följ uppmaningen.

2 Kontrollera att strömsladden är i gott skick. Är den skadad ska den inte användas.

G PROBLEMLÖSNINGAR

Intelligent feldetektering

Felkod	Betydelse av kod	Lösning
E1	Vattenbrist i vattentank	Anslut inloppsledningen för vatten och tryck på knappen water inlet (vatteninlopp) för att fylla på vatten
E2	Vattenbehållaren är full	Anslut dräneringsröret och tryck på knappen drain (dränera) för att tömma

Förbyggande underhåll

Följande tabell listar de vanliga felen och metoderna för underhåll för denna mobila luftkonditioneringsapparat för energilagring. När maskinen är onormal kan enkel diagnos och underhåll utföras genom följande tabell. Om det fortfarande inte kan lösas, kontakta professionell underhållspersonal.

Problem	Möjlig orsak	Lösning
Luftkonditioneringen fungerar inte	Strömmen inte på	Slå på strömmen.
	Kylning, avfuktning och uppvärmning startar inte	Kontrollera att den inställda temperaturen har uppnåtts.
	Efter att ha växlat från kylnings- till uppvärmningsläge eller vice versa, det kan ta en stund innan enheten kan starta om	Vänta i tre minuter.
Dålig effekt från kylning (uppvärmning) av luftkonditioneringen	Dörrarna och fönstren är öppna och det finns en kyl- eller värmeläckage i rummet. Det finns andra värmekällor (kalla källor)	Stäng dörren eller fönstret och ta bort värmekällan (kall källa).
	Filterskärmen är smutsig	Rengör eller byt ut filterskärmen.
	Luftinlopp eller utlopp blockerat, dålig luftcirkulation	Ta bort stoppet.
Luftkonditioneringen är bullersam.	Luftkonditioneringen är inte helt upprätt	Sätt den på en plan yta för att undvika att den är ostadig.
Kompressorn fungerar inte.	Kompressorns fördröjningsskydd aktiverat	Vänta i mer än 3 minuter och slå på luftkonditioneringen efter att temperaturen sjunkit.
	I kylningsläget, när vattentemperaturen inte når kompressorns startförhållande, används vattencykeln för kylning och kompressorn startar inte vid denna tidpunkt.	När kylningen av vattencykeln är klar, startar kompressorn automatiskt för kylning.
Under kyllagring finns kondens på de främre och bakre plattorna	När luftfuktigheten är hög och vattenångan i luften är kall, kondenserar daggen på luftkonditioneringens platta	Det är inte en funktionsstörning. Du kan fortsätta att använda den. Kontrollera om du har inaktiverat funktionen för borttagning av dagg.

Försök aldrig ta isär eller reparera enheten själv. Garantin upphör att gälla vid felaktig reparation. Felaktiga reparationer kan äventyra användaren av enheten.

man_PES 7325-SCAN ('23) V1.indd 172 05-01-2023 20:55

H GARANTIVILLKOR

Med luftkonditioneringen följer en 24-månaders garanti, som gäller från och med inköpsdatumet. Allt material- och tillverkningsfel repareras eller ersättas kostnadsfritt inom denna garantiperiod. Följande regler gäller:

1. Vi vägrar uttryckligen alla ytterligare skadestånd, inklusive krav på indirekta skador.
2. Eventuella reparationer eller byte av delar under garantitiden, innebär inte en förlängning av garantiperioden.
3. Garantin ogiltigförklaras om eventuella ändringar har gjorts, icke äkta delar monterats eller reparationer utförts av tredje part.
4. Delar som utsätts för normalt slitage, såsom filter täcks inte av garantin.
5. Garantin gäller endast när du visar upp den ursprungliga, daterade inköpsfakturan och om att inga ändringar har gjorts på produkten eller inköpsfakturan.
6. Garantin är ogiltig för skador som orsakats av försummelse eller av åtgärder som avviker från de som finns i denna bruksanvisning.
7. Fraktkostnader och risker som kan uppkomma under transport av luftkonditioneringen eller delarna ska alltid belastas köparen.
8. Skada som uppstår av att inte ha använt lämpliga filter omfattas inte av garantin.

För att förhindra onödiga utgifter, rekommenderar vi att du alltid läser bruksanvisningen noggrant. Ta luftkonditioneringen till din återförsäljare för reparationer om dessa anvisningar inte ger någon lösning.

Kassera inte elektriska apparater som osorterat kommunalt avfall, utan använd separata insamlingsanläggningar. Kontakta din lokala myndighet för information angående tillgängliga insamlingssystem. Om elektriska apparater kasseras i deponier eller tippar, kan farliga ämnen läcka ut i grundvattnet och upptas i livsmedelskedjan, vilket skadar din hälsa och välbefinnande. När du byter ut gamla apparater med en ny, är återförsäljaren juridiskt skyldig att ta tillbaka din gamla apparat för bortskaffande utan kostnad. Kasta inte batterier i öppen eld, där de kan explodera eller frigöra farliga vätskor. Om du byter ut eller förstör fjärrkontrollen, ska du ta ur batterierna och kassera dem i enlighet med gällande föreskrifter eftersom de är skadliga för miljön.

Miljöinformation: Denna utrustning innehåller fluorerade växthusgaser som omfattas av Kyotoprotokollet. Den ska endast underhållas eller demonteras av professionell utbildad personal.

Denna utrustning innehåller R-290-köldmedium i den mängd som anges i tabellen ovan. Ventilera inte R-290 ut i atmosfären: R-290, är en fluorerad växthusgas med en global uppvärmningspotential (GWP) = 3.

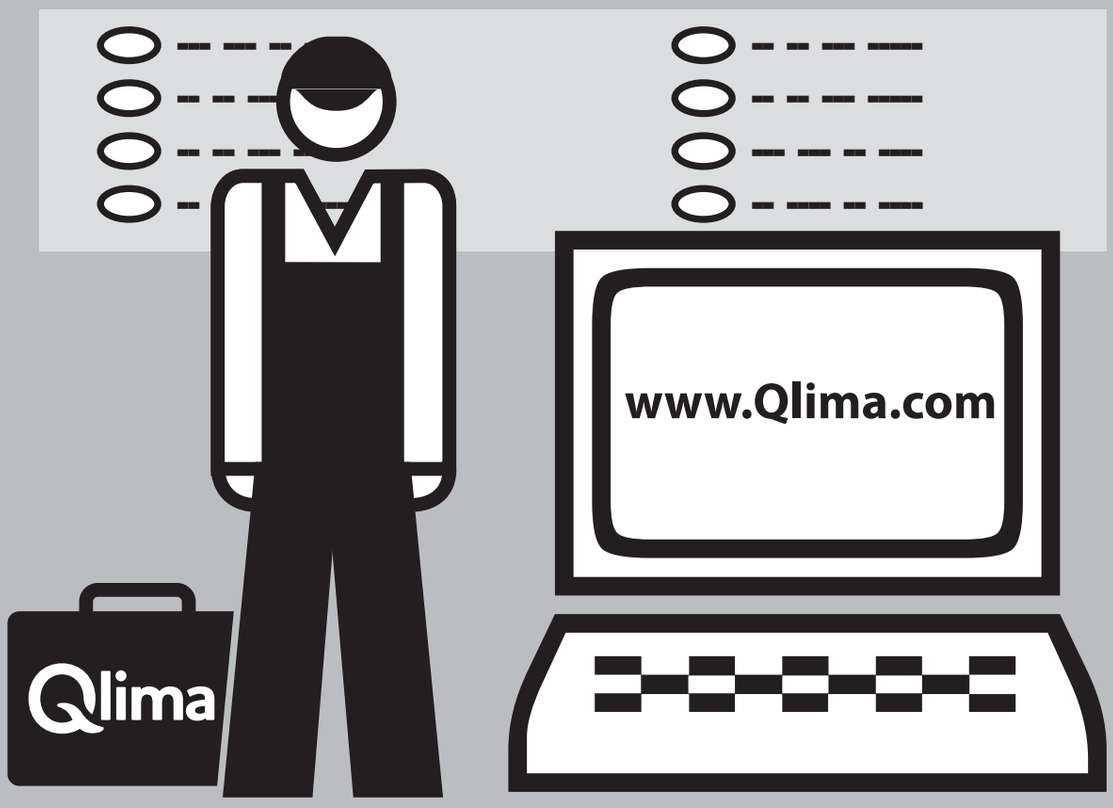

Distributed in Europe by PVG Holding B.V.

(D) Benötigen Sie weitere Informationen oder treten Probleme auf, besuchen Sie bitte unsere Website www.qlima.com, oder setzen Sie sich mit unserem Kundendienst in Verbindung (Telefonnummer auf www.qlima.com).

(DK) For alle yderligere oplysninger eller ved eventuelle problemer med apparatet henvises til www.qlima.com eller det lokale Kundecenter (telefonnumre findes i www.qlima.com).

(ES) Si necesita información o si tiene algún problema, visite nuestra página Web www.qlima.com, o póngase en contacto con el servicio cliente (hallará el número de teléfono en www.qlima.com).

(F) Si vous souhaitez obtenir des informations supplémentaires ou si vous rencontrez un problème, rendez-vous sur notre site Web (www.qlima.com) ou contactez notre service client (vous trouverez l'adresse et numéro de téléphone sur www.qlima.com).

(FIN) Jos haluat huoltoapua, lisätietoja tai laitteen kanssa tulee ongelmia, tutustu verkkosivustoon osoitteessa www.qlima.com tai kysy neuvoa PVG kuluttajapalvelukeskuksesta (www.qlima.com).

(GB) If you need information or if you have a problem, please visit the our website (www.qlima.com) or contact our sales support (you find its phone number on www.qlima.com)

(I) Per informazioni e in caso di problemi, visitate il sito Web www.qlima.com oppure contattate il Centro Assistenza Clienti (per conoscere il numero di telefono, consultate www.qlima.com).

(N) Hvis du trenger informasjon, eller hvis du har et problem med produktet, kan du gå til nettsidene www.qlima.com. Alternativt kan du kontakte med PVG' forbrukertjeneste (telefonnummeret i www.qlima.com).

(NL) Als u informatie nodig hebt of als u een probleem hebt, bezoek dan de onze website (www.qlima.com) of neem contact op met de afdeling sales support (adres en telefoon op www.qlima.com).

(P) Se necessitar de informações ou se tiver problemas, visite o Web site www.qlima.com ou contacte o Centro de Assistência (número de telefone o www.qlima.com)

(PL) W przypadku problemów i w celu uzyskania szczegółowych informacji odwiedź stronę internetową Qlima dostępną pod adresem www.qlima.com lub skontaktuj się z Centrum kontaktów Qlima (www.qlima.com)

(S) Om du behöver service eller information eller har problem med apparaten kan du besöka www.qlima.com eller kontakta Qlima kundtjänst (du hittar telefonnumret på www.qlima.com).

(SLO) Če želite dodatne informacije, obiščite spletno mesto podjetja na naslovu www.qlima.com ali pokličite na telefonsko (www.qlima.com).

(TR) Daha fazla bilgiye ihtiyaç duyarsanız veya bir sorunla karşılaşırsanız, www.qlima.com adresindeki Qlima Internet sitesini ziyaret edin veya ülkenizde bulunan Qlima müşteri merkeziyle iletişim kurun (telefon numarasını: www.qlima.com).

MarCom mvz@221222 man_PES7325 SCAN ('22)_V1

PVG Holding BV – Kanaalstraat 12 C - 5347 KM Oss – the Netherlands
P.O. Box 96 – 5340 AB Oss – the Netherlands